ТРУДОЕМКОСТИ РАБОТ

ПО ТЕХНИЧЕСКОМУ ОБСЛУЖИВАНИЮ И РЕМОНТУ АВТОМОБИЛЕЙ

rutracker.org
новое имя для torrents.ru

ВАЗ 2104
2105
2106
2107

expert22 для http://rutracker.org

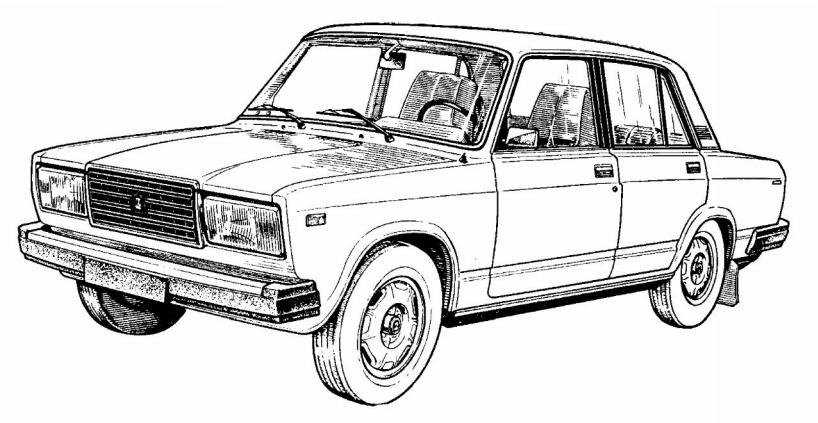

Утверждаю

Вице-президент АО "АВТОВАЗ"

_____ В.Н.Кучай

"____"_____ 2001 г.

Трудоемкости работ (услуг)
по техническому обслуживанию и ремонту автомобилей

ВАЗ-2104, 2105, 2106, 2107

и их модификаций

Согласовано

Директор по техническому обслуживанию автомобилей АО "АВТОВАЗ"

_____ Н.А.Гинц
"_____"_____ 2001 г.

Начальник управления технического обслуживания, главный инженер ДТОАиОЗЧ АО "АВТОВАЗ"
_____ В.Т.Сычев
"_____"_____ 2001 г.

Начальник планово-экономического отдела ДТОАиОЗЧ АО "АВТОВАЗ"

_____ А.В.Теребухин
"_____"_____ 2001 г.

Разработано

Директор ОАО НВП "ИТЦ АВТО"

_____ А.В.Шишков
"_____"_____ 2001 г.

Начальник технологического отдела ОАО НВП "ИТЦ АВТО"

_____ В.Л.Смирнов
"_____"_____ 2001 г.

rutracker.org
новое имя для torrents.ru

expert22 для http://rutracker.org

Тольятти
2001

expert22 для http://rutracker.org

Автомобили ВАЗ-2104, 2105, 2106, 2107: "Трудоемкости работ (услуг) по техническому обслуживанию и ремонту" / В.Л.Смирнов, Ю.С.Прохоров, В.Л.Костенков, В.С.Боюр.

В сборнике приведены данные по трудоемкостям операций технического обслуживания, диагностики и ремонта автомобилей ВАЗ-2108, 2109, 21099, 2115 и их модификаций.

Сборник предназначен для предприятий и лиц, занятых предпродажной подготовкой, техническим обслуживанием и ремонтом автомобилей ВАЗ.

Настоящее издание не может быть полностью или частично воспроизведено, тиражировано и распространено без разрешения ОАО НВП "ИТЦ АВТО".

Ваши отзывы и предложения направляйте по адресу:
445043, г.Тольятти, Южное шоссе, 115, а/я 5674, ОАО НВП "ИТЦ АВТО"
тел. (848 2) 73-70-82, технологический отдел.

© ОАО НВП "ИТЦ АВТО", 2001 г.

СОДЕРЖАНИЕ

	стр.
Общие положения	4
ТЕХНИЧЕСКОЕ ОБСЛУЖИВАНИЕ	7
Моечно-уборочные работы	7
Работы по обслуживанию	8
Смазочно-заправочные работы	9
Контрольно-диагностические работы	10
Регулировочные работы	16
Комплексные работы по талонам сервисной книжки	19
Крепежные работы	19
РЕМОНТ	20
10. Двигатель	20
11. Система питания	35
12. Система выпуска газов	42
13. Система охлаждения	44
14. Электронная система управления двигателем	47
16. Сцепление	47
17. Коробка передач	50
22. Передача карданная трансмиссии	53
23. Мост передний	54
28. Защитные элементы кузова	56
29. Подвеска	57
30. Ось передняя	63
31. Колеса и ступицы	63
34. Управление рулевое	66
35. Тормоза	69
37. Электрооборудование	74
38. Приборы и датчики	89
50. Кузов	91
51. Пол (основание) кузова	94
52. Окно ветровое	100
53. Передок кузова	103
54. Боковина кузова	107
56. Задок кузова	114
57. Панель крыши	117
61. Двери передние	119
62. Двери задние	125
63. Дверь задка	132
65. Система блокировки замков	135
68. Сиденья	135
79. Радиооборудование	138
81. Вентиляция и отопление	140
82. Принадлежности кузова	143
84. Оперение	145
ОКРАСКА	155
АНТИКОРРОЗИОННАЯ ОБРАБОТКА	160

expert22 для http://rutracker.org

ОБЩИЕ ПОЛОЖЕНИЯ

1. Настоящие трудоемкости работ (услуг) на техническое обслуживание (ТО) и ремонт автомобилей ВАЗ-2104, 2105, 2106, 2107 разработаны ОАО НВП «ИТЦ АВТО» на основании действующей нормативно-технической и технологической документации на ТО и ремонт автомобилей ВАЗ.

2. Трудоемкости распространяются на работы (услуги) по ТО и ремонту автомобилей ВАЗ, выполняемые предприятиями технического обслуживания автомобилей (ПТОА), независимо от их ведомственной принадлежности.

Трудоемкости работ на предпродажную подготовку автомобилей ВАЗ приведены в технологической инструкции ТИ 3100.25100.10028 "Автомобили ВАЗ – предпродажная подготовка".

3. Каждой позиции трудоемкости присвоен неповторяющийся пятизначный номер. Первые две цифры номера позиции указывают на раздел, к которому она относится:

00 - техническое обслуживание
10 - 84 - ремонт
85 - окраска
86 - антикоррозионная обработка

Три последние цифры в номерах позиций представляют собой собственно порядковый номер позиции внутри разделов и подразделов.

В разделе "Техническое обслуживание" позиции сгруппированы по подразделам в зависимости от вида выполняемой работы (по кодам работ).

В разделе "Ремонт" первые две цифры дополнительно указывают на систему автомобиля, к которой относится объект работы, и позиции сгруппированы по подразделам в зависимости от принадлежности к соответствующей системе/подсистеме автомобиля.

Внутри разделов и подразделов позиции трудоемкостей расположены в порядке возрастания номеров деталей (узлов) по каталогу ВАЗ. По тексту расположены иллюстрации с изображением деталей (узлов) и показано (при необходимости) место их расположения на автомобиле.

4. Каждой позиции трудоемкости соответствует:

- код детали/узла (семь цифр) и код работы (две цифры), см.таблицу 1;
- наименование детали, краткая характеристика выполняемой работы и при необходимости полная характеристика;
- норма времени на выполнение работ и максимально допустимое количество повторов выполнения этой работы на одном автомобиле (указывается через звездочку *). Если звездочка отсутствует, то количество равно "1".

Прочерк вместо нормы времени указывает на то, что данная работа не выполняется на соответствующей модели автомобиля.

5. Трудоемкость работ (услуг) по ТО и ремонту автомобилей, не предусмотренных настоящим перечнем, определяется по согласованию с заказчиком. Указанный порядок может применяться и при изготовлении отдельных деталей.

6. В трудоемкостях учтены операции по ТО и ремонту автомобилей в условиях предприятия. Оплата за работы вне предприятия или доставка автомобилей на предприятие для ТО и ремонта взимается с заказчика отдельно.

Разработка норм времени производилась с использованием технологического оборудования, механизированного инструмента и оснастки.

Предприятие может применять надбавки к настоящим трудоемкостям при ремонте автомобилей старше 5 лет до 10%, старше 8 лет до 20% (кроме работ разделов: техническое обслуживание, окраска, антикоррозионная обработка).

7. Стоимость выполнения работ рассчитывается на основании приведенных норм времени и действующей на предприятии на дату ремонта стоимости нормо-часа и представляет собой только стоимость услуги, а стоимость заменяемых агрегатов, узлов и деталей, а также основных материалов, используемых при ТО и ремонте автомобилей, оплачивается заказчиком дополнительно.

8. Трудоемкость работ по талонам сервисной книжки (№ поз.701-708) учитывает состав работ сервисной книжки автомобилей ВАЗ-2104, 2105, 2106, 2107 изд.2000 г.

9. Трудоемкости работ по ремонту (замене) кузовных деталей и устранению перекосов кузова не учитывают трудоемкость по снятию-установке узлов и деталей, препятствующих проведению ремонтных работ. В трудоемкостях по замене кузовных деталей учтены следующие работы: отсоединение и снятие старой детали,

expert22 для http://rutracker.org

устранение остатков металла, рыхлой и пластовой ржавчины (коррозии), рихтовка сопрягаемых кромок, подгонка и приварка новой детали, зачистка сварочных точек и швов, выравнивание поверхностей наполнителями и шлифовка дефектных мест. Виды ремонтных воздействий на кузовные детали приведены в ТУ 4538-140-00232934-98.

10. Окраска предусматривает комплекс работ согласно ТИ 3100.25100.80003 и 3100.25100.80005 "Окраска кузова". Трудоемкость работ по частичной окраске кузова определяется путем суммирования трудоемкостей окраски отдельных деталей, при этом трудоемкость работ по подбору колера учитывается однократно, независимо от количества окрашиваемых панелей. Трудоемкости работ по снятию старой краски, подбору колера, снятию и установке агрегатов, узлов и деталей в трудоемкости работ на окраску не учтены.

Позиции трудоемкостей по окраске отдельных деталей применять только для частичной окраски кузова.

В разделе "Окраска" указаны только трудоемкости работ при окраске алкидными (неметаллизированными) эмалями. При окраске акриловыми (металлизированными) эмалями применяется повышающий коэффициент 1,20 к соответствующим позициям трудоемкостей.

11. Тарификация (разряд) работ по ТО и ремонту автомобилей определяется в соответствии с "Единым тарифно-квалификационным справочником работ и профессий рабочих", выпуск 2, Москва,"Экономика",1989 г.

12. Взаимоотношения предприятия с заказчиком (ответственность за качество и сроки выполнения работ, порядок приемки и выдачи заказа, рассмотрение претензий и т.д.) определяются "Правилами оказания услуг (выполнения работ) по техническому обслуживанию и ремонту автомототранспортных средств", утвержденными Постановлением Правительства РФ от 24 июня 1998 г, № 639.

Таблица 1

Коды работ

Код работы	Вид и дополнительные условия работы
	Смазочно-заправочные,моечно-уборочные и работы по обслуживанию:
00	Мойка
01	Мойка общая
02	Мойка частичная
03	Внутренняя уборка автомобиля
04	Промывка и очистка узлов
05	Проверка уровня масел и жидкостей
06	Смазка узлов и деталей
07	Замена смазки, масел и жидкостей
08	Техническое обслуживание
09	Приготовление электролита
	Контрольно-диагностические работы:
10	Контроль общий
11	Контроль специальный
12	Контроль с регулировкой
14	Контроль испытательным пробегом
15	Контроль с разборкой-сборкой
16	Контроль герметичности соединений
17	Обслуживание по талонам сервисной книжки
18	Контроль и подтяжка креплений
19	Диагностика узлов ЭСУД
	Работы по снятию и установке:
20	Снятие и установка детали
21	Снятие и установка при предварительно снятых узлах
22	Разбока-сборка снятой детали
24	Снятие и установка детали на снятом агрегате
27	Частичное выполнение операций

expert22 для http://rutracker.org

Код работы	Вид и дополнительные условия работы
28	Снятие и установка клеющихся деталей
	Работы по устранению перекосов кузова:
30	Несложный перекос
31	Перекос средней сложности
32	Сложный перекос
33	Особо сложный перекос
34	Регулировка по проему
35	Перекос проема (двери, окна)
	Ремонтные работы (разборочно-сборочные, механические):
40	Ремонт агрегатов и узлов с полной разборкой
41	Ремонт с частичной разборкой
44	Расточные и шлифовальные работы
45	Проточка, фрезерование
46	Балансировка
49	Пайка
	Работы по изготовлению отдельных деталей:
50	Изготовление элементов обивки салона кузова
51	Изготовление резино-технических изделий
52	Изготовление металлических деталей
53	Изготовление кузовных деталей
54	Изготовление проводов
	Рихтовочные и сварочные работы по кузову:
60	Ремонт мелких вмятин без повреждения окраски
61	Ремонт 1
62	Ремонт 2
63	Ремонт 3
64	Ремонт 4
65	Ремонт с использованием усилительных накладок
66	Замена кузовной детали
67	Частичная замена передней части детали
68	Частичная замена нижней части детали
69	Частичная замена задней части детали
	Работы по антикоррозионной и противошумной защите автомобиля:
70	Антикоррозионная обработка закрытых полостей кузова
71	Противошумная обработка днища и арок колес кузова
72	Противошумная обработка салона кузова
73	Противошумная обработка пола багажника
74	Ремонт противошумного покрытия днища
75	Консервация (расконсервация) кузова
	Окрасочные работы:
80	Окраска
86	Снятие старой краски смывками
87	Грунтование
89	Подбор колера
90	Подбор колера металлизированных эмалей
91	Фосфатирование поверхности металла
92	Окраска в черный цвет узлов и деталей
93	Окраска стеклопластика
99	Непредусмотренные работы по п.5 общих указаний

expert22 для http://rutracker.org

№№ поз.	Код детали, код работы	Наименование детали и характеристика работы	Трудоемкость (нормо-час) * max кол-во операций				
			21043	21044	21045	21053	2106
			21061	21065	21070	21073	21074

ТЕХНИЧЕСКОЕ ОБСЛУЖИВАНИЕ

Моечно-уборочные работы

00001	.1000260.02	Двигатель в сборе - мойка	0,25	0,25	0,25	0,25	0,25
		(снятого с автомобиля)	0,25	0,25	0,25	0,25	0,25
	Очистить и вымыть двигатель, обдуть сжатым воздухом						
00002	.1000260.02	Двигатель в сборе - мойка	0,35	0,35	0,35	0,35	0,35
		силового агрегата (снятого	0,35	0,35	0,35	0,35	0,35
		с автомобиля)					
	Очистить и вымыть двигатель с коробкой передач в сборе, обдуть сжатым воздухом						
00003	.1002011.02	Блок цилиндров - мойка	0,20	0,20	0,20	0,20	0,20
			0,20	0,20	0,20	0,20	0,20
	Очистить и вымыть блок цилиндров, обдуть сжатым воздухом						
00004	.1700010.02	Коробка передач в сборе -	0,14	0,14	0,14	0,14	0,14
		мойка (снятой с	0,14	0,14	0,14	0,14	0,14
		автомобиля)					
	Очистить и вымыть коробку передач, обдуть сжатым воздухом						
00005	.2400012.02	Задний мост в сборе -	0,16	0,16	0,16	0,16	0,16
		мойка	0,16	0,16	0,16	0,16	0,16
	Очистить задний мост, вымыть и обдуть сжатым воздухом						
00006	.5000000.01	Автомобиль - мойка общая	0,32	0,32	0,32	0,32	0,32
			0,32	0,32	0,32	0,32	0,32
	Вымыть верх и низ автомобиля, просушить верх						
00007	.5000000.02	Автомобиль - мойка верха	0,13	0,13	0,13	0,13	0,13
			0,13	0,13	0,13	0,13	0,13
	Вымыть верх автомобиля, просушить						
00008	.5000000.02	Автомобиль - мойка низа	0,19	0,19	0,19	0,19	0,19
			0,19	0,19	0,19	0,19	0,19
	Вымыть низ (днище) автомобиля и арки колес						
00009	.5000000.02	Автомобиль - мойка	0,40	0,40	0,40	0,40	0,40
		моторного отсека и	0,40	0,40	0,40	0,40	0,40
		силового агрегата					
	Вымыть двигатель с коробкой передач и моторный отсек, обдуть сжатым воздухом						
00010	.5000000.02	Автомобиль - мойка	0,94	0,94	0,94	0,94	0,94
		днища, арок колес и	0,94	0,94	0,94	0,94	0,94
		закрытых полостей кузова					
	Произвести мойку днища, арок колес и закрытых полостей кузова, для антикоррозионной обработки (со снятием и установкой заглушек), просушить						
00011	.5000000.02	Автомобиль - мойка	0,54	0,54	0,54	0,54	0,54
		днища и арок колес для	0,54	0,54	0,54	0,54	0,54
		антикоррозионой обработки					
	Произвести мойку днища и арок колес для антикоррозионной обработки, просушить						
00012	.5000000.02	Автомобиль - мойка	0,60	0,60	0,60	0,60	0,60
		закрытых полостей для	0,60	0,60	0,60	0,60	0,60
		антикоррозийной обработки					
	Произвести мойку закрытых полостей кузова для антикоррозионной обработки, просушить						
00013	.5000000.03	Автомобиль - внутренняя	0,40	0,40	0,40	0,40	0,40
		уборка	0,40	0,40	0,40	0,40	0,40
	Произвести уборку салона и багажника, вычистить и протереть сиденья, панели, обивки, коврики, стекла						
00014	.5000014.02	Кузов окрашенный - мойка	0,70	0,70	0,70	0,70	0,70
		днища, арок колес и	0,70	0,70	0,70	0,70	0,70
		закрытых полостей					
	Произвести мойку днища, арок колес и закрытых полостей разобранного кузова для антикоррозионной обработки, просушить						

expert22 для http://rutracker.org

© 2001 ОАО НВП "ИТЦ АВТО"

№№ поз.	Код детали, код работы	Наименование детали и характеристика работы	Трудоемкость (нормо-час) * max кол-во операций				
			21043	21044	21045	21053	2106
			21061	21065	21070	21073	21074
00015	.5000014.02	Кузов окрашенный - мойка	0,40	0,40	0,40	0,40	0,40
		днища и арок колес	0,40	0,40	0,40	0,40	0,40
		Произвести мойку днища и арок колес, разобранного кузова для антикоррозионной обработки, просушить					
00016	.5000014.02	Кузов окрашенный - мойка	0,40	0,40	0,40	0,40	0,40
		закрытых полостей	0,40	0,40	0,40	0,40	0,40
		Произвести мойку закрытых полостей разобранного кузова для антикоррозионной обработки, просушить					

Работы по обслуживанию

00101	.1000260.04	Двигатель в сборе -	0,20	0,20	0,20	0,20	0,20
		промывка и продувка	0,20	0,20	0,20	0,20	0,20
		системы вентиляции картера					
		Снять детали системы вентиляции картера, промыть, продуть, установить					
00102	.1101005.04	Бак топливный в сборе -	0,15	0,15	0,15	-	-
		промывка (снятого с	-	-	-	-	-
		автомобиля)					
00103	.1101008.04	Бак топливный в сборе -	-	-	-	0,15	0,15
		промывка (снятого с	0,15	0,15	0,15	0,15	0,15
		автомобиля)					
00104	.1106010.04	Насос топливный в сборе -	0,12	-	-	0,12	0,12
		промывка и продувка	0,12	0,12	0,12	-	0,12
		фильтра и клапанов (на					
		автомобиле)					
		Снять крышку топливного насоса и фильтр; промыть, продуть клапаны и фильтр, установить					
00105	.1107010.04	Карбюратор - промывка и	0,08	-	-	0,08	0,08
		продувка фильтра	0,08	0,08	0,08	-	0,08
		Снять фильтр, промыть, продуть и установить					
00106	.1107010.08	Карбюратор - продувка	0,50	-	-	0,50	0,50
		деталей с регулировкой	0,50	0,50	0,50	-	0,50
		уровня топлива (при					
		снятом воздушном фильтре)					
		Снять крышку карбюратора, вывернуть топливные и воздушные жиклеры, продуть карбюратор (без снятия карбюратора), отрегулировать уровень топлива в поплавковой камере, установить					
00107	.3101011.08	Колесо - перестановка	0,63	0,63	0,63	0,63	0,63
		колес по схеме с	0,63	0,63	0,63	0,63	0,63
		регулировкой давления в					
		шинах					
00108	.3701010.08	Генератор - техническое	1,25	1,25	1,25	1,25	1,25
		обслуживание	1,25	1,25	1,25	1,25	1,25
		Снять генератор с автомобиля, очистить генератор снаружи, продуть, снять щеткодержатель, проверить состояние щеткодержателя, износ и прилегание щеток, зачистить контактные кольца ротора генератора, продуть, установить щеткодержатель, проверить легкость вращения ротора, установить генератор, отрегулировать натяжение ремня, проверить напряжение на клеммах аккумуляторной батареи					
00109	.3703010.08	Батарея аккумуляторная -	0,27	0,27	0,27	0,27	0,27
		техническое обслуживание	0,27	0,27	0,27	0,27	0,27
		(на автомобиле)					
		Очистить поверхности, зачистить и смазать клеммы, восстановить уровень электролита					
00110	.3703010.08	Батарея аккумуляторная -	0,70	0,70	0,70	0,70	0,70
		зарядка сухозаряженной	0,70	0,70	0,70	0,70	0,70
		батареи					
		Залить электролит, произвести пропитку и зарядить аккумуляторную батарею					
00111	.3703010.08	Батарея аккумуляторная -	0,40	0,40	0,40	0,40	0,40
		зарядка (снятой с	0,40	0,40	0,40	0,40	0,40
		автомобиля)					
		Проверить уровень и плотность электролита, установить аккумуляторную батарею на зарядку, зарядить					

expert22 для http://rutracker.org

© 2001 ОАО НВП "ИТЦ АВТО"

№№ поз.	Код детали, код работы	Наименование детали и характеристика работы	Трудоемкость (нормо-час) * max кол-во операций				
			21043	21044	21045	21053	2106
			21061	21065	21070	21073	21074
00112	.3703010.09	Батарея аккумуляторная - приготовление электролита (на 1 батарею)	0,13 0,13	0,13 0,13	0,13 0,13	0,13 0,13	0,13 0,13
00113	.3706010.08	Распределитель зажигания- проверка состояния крышки датчика-распределителя	0,10 0,10	- 0,10	- 0,10	0,10 -	0,10 0,10
		Проверить состояние крышки датчика-распределителя, зачистить контакты, протереть					
00114	.3707010.08	Свечи зажигания - техническое обслуживание (за комплект)	0,35 0,35	0,35 0,35	- 0,35	0,35 0,35	0,35 0,35
		Вывернуть свечи зажигания, очистить, проверить и отрегулировать зазоры между электродами, испытать на приборе, очистить провода и наконечники, установить свечи					
00115	.3707010.08	Свечи зажигания - расконсервация (комплект)	0,20 0,20	0,20 0,20	- 0,20	0,20 0,20	0,20 0,20
00116	.3708010.08	Стартер - техническое обслуживание (снятого с автомобиля)	0,75 0,75	0,75 0,75	0,75 0,75	0,75 0,75	0,75 0,75
		Разобрать, зачистить коллектор, проверить износ и прилегание щеток, очистить и смазать детали привода стартера, собрать стартер					
00117	.5000014.08	Кузов окрашенный - прочистка дренажных отверстий порогов, дверей и полостей передних крыльев	0,20 0,20	0,20 0,20	0,20 0,20	0,20 0,20	0,20 0,20

Смазочно-заправочные работы

00201	.1000260.05	Двигатель в сборе - проверка уровня и доливка масла	0,12 0,12	0,12 0,12	0,12 0,12	0,12 0,12	0,12 0,12
00202	.1000260.07	Двигатель в сборе - замена масла в двигателе и масляного фильтра	0,45 0,45	0,45 0,45	0,45 0,45	0,45 0,45	0,45 0,45
00203	.1000260.07	Двигатель в сборе - замена масла без замены масляного фильтра	0,35 0,35	0,35 0,35	0,35 0,35	0,35 0,35	0,35 0,35
00204	.1000260.07	Двигатель в сборе - замена масла и масляного фильтра (с промывкой системы смазки)	0,90 0,90	0,90 0,90	0,90 0,90	0,90 0,90	0,90 0,90
		Слить масло, залить моющее масло, включить двигатель и дать поработать на холостых оборотах в течение 10 минут. Слить моющее масло, заменить фильтр и залить свежее моторное масло					
00205	.1300000.05	Система охлаждения - проверка уровня и плотности охлаждающей жидкости с доливкой и восстановлением плотности	0,20 0,20	0,20 0,20	0,20 0,20	0,20 0,20	0,20 0,20
00206	.1300000.07	Система охлаждения - замена охлаждающей жидкости	0,60 0,60	0,60 0,60	0,60 0,60	0,60 0,60	0,60 0,60
		Снять брызговик двигателя, заменить охлаждающую жидкость, установить брызговик					
00207	.1311014.05	Бачок расширительный - проверка уровня и доливка охлаждающей жидкости	0,08 0,08	0,08 0,08	0,08 0,08	0,08 0,08	0,08 0,08
00208	.1602000.05	Привод сцепления - проверка и доведение до нормы уровня тормозной жидкости	0,06 0,06	0,06 0,06	0,06 0,06	0,06 0,06	0,06 0,06

expert22 для http://rutracker.org

© 2001 ОАО НВП "ИТЦ АВТО"

№№ поз.	Код детали, код работы	Наименование детали и характеристика работы	Трудоемкость (нормо-час) * max кол-во операций				
			21043	21044	21045	21053	2106
			21061	21065	21070	21073	21074
00209	.1602000.05	Привод сцепления - прокачка гидропривода с доливкой жидкости	0,18 0,18	0,18 0,18	0,18 0,18	0,18 0,18	0,18 0,18
00210	.1602000.07	Привод сцепления - замена жидкости с прокачкой	0,25 0,25	0,25 0,25	0,25 0,25	0,25 0,25	0,25 0,25
00211	.1700005.05	Коробка передач - проверка уровня и доливка масла	0,18 0,18	0,18 0,18	0,18 0,18	0,18 0,18	0,18 0,18
00212	.1700005.07	Коробка передач - замена масла	0,27 0,27	0,27 0,27	0,27 0,27	0,27 0,27	0,27 0,27
00213	.2200012.06	Карданная передача в сборе - смазка шлицевого соединения со стороны эластичной муфты	0,20 0,20	0,20 0,20	0,20 0,20	0,20 0,20	0,20 0,20
00214	.2400012.05	Задний мост в сборе - проверка уровня и доливка масла	0,18 0,18	0,18 0,18	0,18 0,18	0,18 0,18	0,18 0,18
00215	.2400012.07	Задний мост в сборе - замена масла	0,27 0,27	0,27 0,27	0,27 0,27	0,27 0,27	0,27 0,27
00216	.3103002.07	Ступица переднего колеса прав. - замена смазки в подшипниках	1,07 1,07	1,07 1,07	1,07 1,07	1,07 1,07	1,07 1,07
		Снять колесо, суппорт и ступицу, промыть ступицу и подшипники, продефектовать и заложить смазку, собрать, отрегулировать зазор в подшипниках.					
00217	.3103002.07	Ступица переднего колеса лев. - замена смазки в подшипниках	1,07 1,07	1,07 1,07	1,07 1,07	1,07 1,07	1,07 1,07
		Снять колесо, суппорт и ступицу, промыть ступицу и подшипники, продефектовать и заложить смазку, собрать, отрегулировать зазор в подшипниках.					
00218	.3400010.05	Механизм рулевой - проверка уровня и доливка масла	0,15 0,15	0,15 0,15	0,15 0,15	0,15 0,15	0,15 0,15
00219	.3500000.05	Тормозная система - проверка и доведение до нормы уровня тормозной жидкости	0,06 0,06	0,06 0,06	0,06 0,06	0,06 0,06	0,06 0,06
00220	.3500000.05	Тормозная система - доливка жидкости с прокачкой тормозной системы	0,60 0,60	0,60 0,60	0,60 0,60	0,60 0,60	0,60 0,60
00221	.3500000.07	Тормозная система - замена тормозной жидкости с прокачкой тормозной системы	0,75 0,75	0,75 0,75	0,75 0,75	0,75 0,75	0,75 0,75
00222	.3703010.06	Батарея аккумуляторная - очистка и смазка зажимов и клемм	0,17 0,17	0,17 0,17	0,17 0,17	0,17 0,17	0,17 0,17
		Снять зажимы аккумуляторной батареи, очистить и смазать зажимы и клеммы, установить					
00223	.3706010.06	Распределитель зажигания - смазка	0,05 0,05	- 0,05	- 0,05	0,05 -	0,05 0,05
00224	.3819010.06	Вал гибкий привода спидометра - смазка	0,29 0,29	0,29 0,29	0,29 0,29	0,29 0,29	0,29 0,29
00225	.5000000.06	Автомобиль - смазка деталей (за одну из нижеперечисленных операций)	0,03*5 0,03*5	0,03*5 0,03*5	0,03*5 0,03*5	0,03*5 0,03*5	0,03*5 0,03*5
		Смазать тягу привода и замок капота, или салазки перемещения сидений, или шарнир и пружину крышки люка топливного бака, или замочные скважины дверей, или наружные замки дверей. Удалить излишки масла ветошью					

© 2001 ОАО НВП "ИТЦ АВТО"

№№ поз.	Код детали, код работы	Наименование детали и характеристика работы	Трудоемкость (нормо-час) * max кол-во операций				
			21043	21044	21045	21053	2106
			21061	21065	21070	21073	21074
00226	.5000014.06	Кузов окрашенный -	0,15	0,15	0,15	0,15	0,15
		смазка петель и	0,15	0,15	0,15	0,15	0,15
		ограничителей открывания дверей					
00227	.5208008.05	Бачок омывателя	0,06*2	0,06*2	0,06*2	0,06	0,06
		ветрового стекла и фар -	0,06	0,06	0,06	0,06	0,06
		проверка уровня и доливка жидкости					
	Долить жидкость в бачок омывателя ветрового стекла и фар или стекла двери задка						

Контрольно-диагностические работы

00301	.1000000.16	Силовой агрегат -	0,15	0,15	0,15	0,15	0,15
		проверка осмотром	0,15	0,15	0,15	0,15	0,15
		герметичности уплотнений узлов и агрегатов (в моторном отсеке)					
	Проверить осмотром узлы и агрегаты на отсутствие подтекания масла, охлаждающей жидкости и пропуска газов						
00302	.1000000.16	Силовой агрегат -	0,15	0,15	0,15	0,15	0,15
		проверка осмотром	0,15	0,15	0,15	0,15	0,15
		герметичности уплотнений узлов и агрегатов (снизу автомобиля)					
	Проверить осмотром узлы и агрегаты на отсутствие подтекания масла, охлаждающей жидкости и пропуска газов						
00303	.1000260.10	Двигатель в сборе - замер	0,40	0,40	0,40	0,40	0,40
		компрессии	0,40	0,40	0,40	0,40	0,40
00304	.1000260.10	Двигатель в сборе -	0,35	0,35	0,35	0,35	0,35
		проверка давления масла	0,35	0,35	0,35	0,35	0,35
	Снять датчик контрольной лампы давления масла, установить контрольный манометр, проверить давление масла на различных режимах работы двигателя, установить датчик						
00305	.1000260.10	Двигатель в сборе -	0,95	0,95	0,95	0,95	0,95
		обкатка после ремонта	0,95	0,95	0,95	0,95	0,95
00306	.1003011.10	Головка цилиндров -	0,15	0,15	0,15	0,15	0,15
		проверка плоскости	0,15	0,15	0,15	0,15	0,15
		разъема с блоком цилиндров					
00307	.1106010.10	Насос топливный в сборе -	0,25	-	-	0,25	0,25
		проверка на стенде	0,25	0,25	0,25	-	0,25
00308	.1107010.10	Карбюратор - проверка	0,20	-	-	0,20	0,20
		работы	0,20	0,20	0,20	-	0,20
	Проверить работу системы холостого хода, электроклапана, привода заслонок, экономайзера принудительного холостого хода и пускового устройства						
00309	.1111000.10	Система питания -	-	-	0,12	-	-
		прокачка	-	-	-	-	-
	Слить отстой из топливного фильтра и прокачать топливную систему						
00310	.1111010.10	Топливный насос высокого	-	-	0,28	-	-
		давления - проверка угла	-	-	-	-	-
		опережения впрыска топлива					
00311	.1111010.10	Топливный насос высокого	-	-	0,65	-	-
		давления - проверка на	-	-	-	-	-
		стенде					
00312	.1112010.10	Форсунка - проверка на	-	-	0,20*4	-	-
		стенде (за 1 шт.)	-	-	-	-	-
00313	.1301012.16	Радиатор - проверка на	0,15	0,15	0,15	0,15	0,15
		герметичность (снятого с	0,15	0,15	0,15	0,15	0,15
		автомобиля)					
00314	.1306010.10	Термостат - проверка на	0,20	0,20	0,20	0,20	0,20
		автомобиле	0,20	0,20	0,20	0,20	0,20
	Проверить работоспособность термостата прогревом двигателя						

© 2001 ОАО НВП "ИТЦ АВТО"

№№ поз.	Код детали, код работы	Наименование детали и характеристика работы	Трудоемкость (нормо-час) * max кол-во операций				
			21043	21044	21045	21053	2106
			21061	21065	21070	21073	21074
00315	.1306010.10	Термостат - проверка на стенде	0,20 0,20	0,20 0,20	0,20 0,20	0,20 0,20	0,20 0,20
00316	.1601000.10	Сцепление - проверка работы на автомобиле	0,15 0,15	0,15 0,15	0,15 0,15	0,15 0,15	0,15 0,15
		Проверить свободный ход педали и работу сцепления при движениии автомобиля					
00317	.1602510.10	Цилиндр привода выключения сцепления - проверка на стенде	0,20 0,20	0,20 0,20	0,20 0,20	0,20 0,20	0,20 0,20
00318	.1602610.10	Главный цилиндр привода выключ.сцепления - проверка на стенде	0,20 0,20	0,20 0,20	0,20 0,20	0,20 0,20	0,20 0,20
00319	.2403069.10	Полуось - проверка на биение (за 1 шт.)	0,23*2 0,23*2	0,23*2 0,23*2	0,23*2 0,23*2	0,23*2 0,23*2	0,23*2 0,23*2
		Установить полуось в центрах, проверить биение индикатором					
00320	.2900000.10	Подвеска передняя и задняя - проверка работы на стенде	0,65 0,65	0,65 0,65	0,65 0,65	0,65 0,65	0,65 0,65
		Проверить на стенде работу передней и задней подвесок (в том числе амортизаторов)					
00321	.2904000.10	Подвеска передняя - проверка состояния шаровых пальцев и зазора подшипников ступиц передних колес	0,78 0,78	0,78 0,78	0,78 0,78	0,78 0,78	0,78 0,78
		Снять колеса, замерить износ верхних и нижних шаровых пальцев при помощи приспособления, осмотреть чехлы, замерить зазор в подшипниках ступиц передних колес, установить колеса					
00322	.2904000.10	Подвеска передняя - проверка углов установки передних колес	0,67 0,67	0,67 0,67	0,67 0,67	0,67 0,67	0,67 0,67
		Проверить свободный ход рулевого колеса, отсутствие деформаций и трещин дисков колес, рычагов и шарниров (визуально); проверить и отрегулировать давление воздуха в шинах передних и задних колес, проверить величину углов продольного наклона оси поворота, развала и схождения передних колес					
00323	.2904020.10	Рычаг подвески нижний правый - проверка в приспособлении рычага в сборе	0,12 0,12	0,12 0,12	0,12 0,12	0,12 0,12	0,12 0,12
00324	.2904021.10	Рычаг подвески нижний левый - проверка в приспособлении рычага в сборе	0,12 0,12	0,12 0,12	0,12 0,12	0,12 0,12	0,12 0,12
00325	.2904100.10	Рычаг верхний правый - проверка в приспособлении рычага в сборе	0,12 0,12	0,12 0,12	0,12 0,12	0,12 0,12	0,12 0,12
00326	.2904101.10	Рычаг верхний левый - проверка в приспособлении рычага в сборе	0,12 0,12	0,12 0,12	0,12 0,12	0,12 0,12	0,12 0,12
00327	.2904200.10	Поперечина передней подвески - контроль	0,15 0,15	0,15 0,15	0,15 0,15	0,15 0,15	0,15 0,15
		Произвести контроль снятой поперечины в приспособлении					
00328	.2905402.10	Амортизатор передней подвески - проверка на стенде (за 1 шт.)	0,12*2 0,12*2	0,12*2 0,12*2	0,12*2 0,12*2	0,12*2 0,12*2	0,12*2 0,12*2
00329	.2915402.10	Амортизатор задней подвески - проверка на стенде (за 1 шт.)	0,12*2 0,12*2	0,12*2 0,12*2	0,12*2 0,12*2	0,12*2 0,12*2	0,12*2 0,12*2
00330	.3001014.10	Кулак поворотный правый- проверка в приспособлении	0,12 0,12	0,12 0,12	0,12 0,12	0,12 0,12	0,12 0,12

© 2001 ОАО НВП "ИТЦ АВТО"

№№ поз.	Код детали, код работы	Наименование детали и характеристика работы	Трудоемкость (нормо-час) * max кол-во операций				
			21043	21044	21045	21053	2106
			21061	21065	21070	21073	21074
00331	.3001015.10	Кулак поворотный левый - проверка в приспособлении	0,12 0,12	0,12 0,12	0,12 0,12	0,12 0,12	0,12 0,12
00332	.3400000.10	Рулевое управление - проверка состояния (на автомобиле)	0,16 0,16	0,16 0,16	0,16 0,16	0,16 0,16	0,16 0,16
		Проверить состояние шаровых соединений, защитных чехлов; замерить люфт рулевого колеса					
00333	.3500000.10	Тормозная система - проверка эффективности работы тормозов на стенде	0,58 0,58	0,58 0,58	0,58 0,58	0,58 0,58	0,58 0,58
		Определить свободный ход педали тормоза, и удельную тормозную силу рабочей и стояночной тормозных систем					
00334	.3500000.11	Тормозная система - проверка эффективности торможения методом дорожных испытаний	0,30 0,30	0,30 0,30	0,30 0,30	0,30 0,30	0,30 0,30
		Проверить эффективность торможения и устойчивость автомобиля при торможении. Проверить эффективность стояночного тормоза					
00335	.3501000.10	Колодки передних тормозов - проверка состояния накладок (четырех колодок, при снятых передних колесах)	0,12 0,12	0,12 0,12	0,12 0,12	0,12 0,12	0,12 0,12
00336	.3501010.10	Суппорт переднего тормоза правый - проверка на стенде	0,15 0,15	0,15 0,15	0,15 0,15	0,15 0,15	0,15 0,15
00337	.3501011.10	Суппорт переднего тормоза левый - проверка на стенде	0,15 0,15	0,15 0,15	0,15 0,15	0,15 0,15	0,15 0,15
00338	.3502000.10	Колодки задних тормозов - проверка состояния накладок (четырех колодок, при снятых колесах)	0,35 0,35	0,35 0,35	0,35 0,35	0,35 0,35	0,35 0,35
		Снять и установить тормозные барабаны, проверить состояние колодок					
00339	.3502040.10	Цилиндр колесный- проверка на стенде (за 1 шт.)	0,15*2 0,15*2	0,15*2 0,15*2	0,15*2 0,15*2	0,15*2 0,15*2	0,15*2 0,15*2
00340	.3505008.10	Цилиндр главный - проверка на стенде	0,15 0,15	0,15 0,15	0,15 0,15	0,15 0,15	0,15 0,15
00341	.3505100.10	Бачок наполнительный тормозной - проверка исправности датчика аварийного уровня тормозной жидкости.	0,03 0,03	0,03 0,03	0,03 0,03	0,03 0,03	0,03 0,03
00342	.3510010.10	Усилитель тормозов - проверка работоспособности	0,15 0,15	0,15 0,15	0,15 0,15	0,15 0,15	0,15 0,15
		Проверить работоспособность вакуумного усилителя и состояние защитного колпачка					
00343	.3512010.10	Регулятор давления задних тормозов - проверка на стенде	0,15 0,15	0,15 0,15	0,15 0,15	0,15 0,15	0,15 0,15
00344	.3700000.10	Электрооборудование - проверка работоспособности узлов электрооборудования (на автомобиле)	0,25 0,25	0,25 0,25	0,25 0,25	0,25 0,25	0,25 0,25
		Проверить работу генератора, освещение, световую и звуковую сигнализацию, контрольные приборы, отопитель, стеклоочиститель, омыватели, обогрев заднего стекла					
00345	.3700000.10	Электрооборудование - обнаружение неисправности электрооборудования	0,30*5 0,30*5	0,30*5 0,30*5	0,30*5 0,30*5	0,30*5 0,30*5	0,30*5 0,30*5
		Установить причину перегорания предохранителя или отсутствия тока в одной цепи					

© 2001 ОАО НВП "ИТЦ АВТО"

№№ поз.	Код детали, код работы	Наименование детали и характеристика работы	Трудоемкость (нормо-час) * max кол-во операций				
			21043	21044	21045	21053	2106
			21061	21065	21070	21073	21074
00346	.3700000.11	Электрооборудование - проверка работы освещения, световой сигнализации и контрольных приборов (на автомобиле)	0,05 0,05	0,05 0,05	0,05 0,05	0,05 0,05	0,05 0,05
00347	.3700000.11	Электрооборудование - комплексная проверка электрооборудования на стенде типа "Элкон"	1,67 1,67	- 1,67	- 1,67	1,67 -	1,67 1,67
		Определить параметры и произвести проверку: асинхронизма искрообразования, состояния изоляции обмоток катушки зажигания, напряжения пробоя искрового промежутка, состояния проводов высокого напряжения, состояния помехоподавительного резистора, дифференциальных мощностей цилиндров, угла опережения зажигания, напряжения покоя АКБ, напряжение пуска стартера, работоспособности генератора, напряжения, ограничиваемого регулятором напряжения, падения напряжения на проводе стартера, тока утечки, сопротивления изоляции электрических цепей и потребителей					
00348	.3700000.11	Электрооборудование - проверка электрооборудования на стенде типа "Элкон"	- -	1,00 -	- -	- 1,00	- -
		Произвести проверку состояния проводов высокого напряжения, напряжение покоя АКБ, напряжения пуска стартера, работоспособности генератора,напряжения, ограничиваемого регулятором напряжения, падения напряжения на проводе стартера, тока утечки, сопротивления изоляции электрических цепей и потребителей					
00349	.3701005.10	Генератор в сборе - проверка на стенде	- 0,15	- 0,15	- -	- -	0,15 -
		Проверить работу генератора на стенде с замером силы тока отдачи и контролем работы встроенного регулятора напряжения					
00350	.3701010.10	Генератор - проверка на стенде	0,25 0,25	0,25 0,25	0,25 0,25	0,25 0,25	0,25 0,25
		Проверить работу генератора на стенде с замером силы тока отдачи и контролем работы встроенного регулятора напряжения					
00351	.3701500.10	Регулятор напряжения - проверка на стенде	0,12 0,12	0,12 0,12	0,12 0,12	0,12 0,12	0,12 0,12
00352	.3705000.10	Катушка зажигания - проверка на стенде	0,15 0,15	- 0,15	- 0,15	0,15 -	0,15 0,15
00353	.3705010.10	Катушка (модуль) зажигания - проверка на стенде	0,15 0,15	- 0,15	- 0,15	0,15 -	0,15 0,15
00354	.3706000.10	Система зажигания - проверка работоспособности контактной системы зажигания	0,57 0,57	- 0,57	- 0,57	0,57 -	0,57 0,57
		Определить напряжение аккумуляторной батареи, угол опережения зажигания, зазор между контактами прерывателя, вторичное напряжение катушки зажигания, падение напряжения на контактах прерывателя, пробивное напряжение на свечах					
00355	.3706000.10	Система зажигания - проверка работоспособности бесконтактной системы зажигания	0,57 0,57	- 0,57	- 0,57	0,57 -	0,57 0,57
		Определить напряжение аккумуляторной батареи, работоспособность коммутатора, угол опережения зажигания, вторичное напряжение на катушке зажигания, пробивное напряжение на свечах					
00356	.3706000.11	Система зажигания - проверка установки момента зажигания стробоскопом	0,13 0,13	- 0,13	- 0,13	0,13 -	0,13 0,13
00357	.3706010.10	Распределитель зажигания- проверка на стенде	0,15 0,15	- 0,15	- 0,15	0,15 -	0,15 0,15

© 2001 ОАО НВП "ИТЦ АВТО"

№№ поз.	Код детали, код работы	Наименование детали и характеристика работы	Трудоемкость (нормо-час) * max кол-во операций				
			21043	21044	21045	21053	2106
			21061	21065	21070	21073	21074
00358	.3707000.10	Свечи зажигания - проверка на работающем двигателе с подключением стенда	0,15 0,15	0,15 0,15	- 0,15	0,15 0,15	0,15 0,15
00359	.3708000.10	Стартер - проверка на стенде	0,25 0,25	0,25 0,25	0,25 0,25	0,25 0,25	0,25 0,25
00360	.3718000.10	Гидрокорректор фар - проверка работы (на автомобиле)	0,05 -	0,05 -	0,05 0,05	0,05 0,05	- 0,05
00361	.3734910.10	Коммутатор - проверка на стенде	0,40 0,40	- 0,40	- 0,40	0,40 -	0,40 0,40
00362	.5000000.10	Автомобиль - проверка дымности отработавших газов (на прогретом двигателе)	- -	- -	0,55 -	- -	- -
00363	.5000000.10	Автомобиль - проверка технического состояния при подготовке к техосмотру	1,80 1,80	1,80 1,80	1,80 1,80	1,80 1,80	1,80 1,80
		Проверить техническое состояние при подготовке к периодическому техническому осмотру (в соответствии с требованиями ГОСТ 25478-91 "Автотранспортные средства. Требования к техническому состоянию по условиям безопасности движения"). Проводятся операции по контролю: свободного хода педали тормоза; эффективности рабочей и стояночной тормозных систем на стенде, а при его отсутствии - эффективности стояночной тормозной системы на уклоне и эффективности рабочей тормозной системы на мерном участке дороги; подтеканий в тормозной и топливной системах; суммарного люфта в рулевом управлении и состояния рулевых тяг; износа верхнего и нижнего шаровых пальцев передней подвески и зазоров в подшипниках ступиц передних колес; состояния и действие внешних световых приборов и звукового сигнала; направления и силы светового пучка фар; действия стеклоочистителей и омывателей ветрового стекла и стекла двери задка; давления воздуха в шинах и их состояния; крепления колес; содержания вредных веществ в отработавших газах; герметичности системы выпуска отработавших газов; действия замков: дверей, капота, крышки багажника (двери задка); работоспособности механизма регулировки положения сиденья водителя; работоспособности систем обогрева кузова, заднего стекла и обдува ветрового стекла					
00364	.5000000.10	Автомобиль - техническая экспертиза	1,40 1,40	1,40 1,40	1,40 1,40	1,40 1,40	1,40 1,40
		Осмотреть транспортное средство, подготовить акт технического состояния (без учета времени на поездку к неисправному транспортному средству)					
00365	.5000000.10	Автомобиль - техническая экспертиза	1,50 1,50	1,50 1,50	1,50 1,50	1,50 1,50	1,50 1,50
		Подготовить заключение по остаточной стоимости транспортного средства, с учетом амортизационного износа (по готовому акту без составления калькуляции на ремонт)					
00366	.5000000.10	Автомобиль - техническая экспертиза	2,50 2,50	2,50 2,50	2,50 2,50	2,50 2,50	2,50 2,50
		Определить затраты (размер ущерба) на ремонт поврежденного транспортного средства, с учетом амортизационного износа (по готовому акту, с составлением калькуляции)					
00367	.5000000.10	Автомобиль - техническая экспертиза	2,50 2,50	2,50 2,50	2,50 2,50	2,50 2,50	2,50 2,50
		Составить предварительный расчет стоимости ремонта поврежденного транспортного средства (по готовому акту, с составлением калькуляции)					
00368	.5000000.10	Автомобиль - техническая экспертиза	1,50 1,50	1,50 1,50	1,50 1,50	1,50 1,50	1,50 1,50
		Определить величину утраты товарной стоимости транспортного средства в результате его повреждения и последующего восстановительного ремонта (по готовому акту, без составления калькуляции)					
00369	.5000000.10	Автомобиль - замер мощности, максимальной скорости и времени разгона	0,55 0,55	0,55 0,55	0,55 0,55	0,55 0,55	0,55 0,55
		Замерить на стенде мощность на колесах, максимальную скорость и время разгона до 100 км/ч					

© 2001 ОАО НВП "ИТЦ АВТО"

№№ поз.	Код детали, код работы	Наименование детали и характеристика работы	Трудоемкость (нормо-час) * max кол-во операций				
			21043	21044	21045	21053	2106
			21061	21065	21070	21073	21074
00370	.5000000.10	Автомобиль - контроль расхода топлива	0,45 0,45	0,45 0,45	0,45 0,45	0,45 0,45	0,45 0,45
		Замерить контрольный расход топлива на стенде или пробегом					
00371	.5000000.10	Автомобиль - проверка осмотром состояния днища кузова с вывешиванием автомобиля	0,15 0,15	0,15 0,15	0,15 0,15	0,15 0,15	0,15 0,15
		Осмотреть днище кузова и арки колес на отсутствие очагов коррозии, сколов и трещин покрытия					
00372	.5000000.10	Автомобиль - проверка осмотром состояния лицевых поверхностей (без вывешивания автомобиля)	0,12 0,12	0,12 0,12	0,12 0,12	0,12 0,12	0,12 0,12
00373	.5000000.11	Автомобиль - проверка содержания СО или СН в отработавших газах	0,20 0,20	0,20 0,20	- 0,20	0,20 0,20	0,20 0,20
00374	.5000000.11	Автомобиль - проверка содержания СО и СН в отработавших газах	0,25 0,25	0,25 0,25	- 0,25	0,25 0,25	0,25 0,25
		Проверить содержание оксида углерода (СО) и углеводородов (СН) на прогретом двигателе					
00375	.5000000.16	Автомобиль - проверка осмотром герметичности систем питания, охлаждения и тормозов; состояние шлангов и трубок	0,20 0,20	0,20 0,20	0,20 0,20	0,20 0,20	0,20 0,20
		Проверить на отсутствие трещин и вздутий тормозных шлангов и трубок при нажатии на педаль, отсутствие подтеканий и запотеваний в соединениях систем					
00376	.5000014.10	Кузов окрашенный - проверка геометрии основания кузова по базовым точкам	1,00 1,00	1,00 1,00	1,00 1,00	1,00 1,00	1,00 1,00

Регулировочные работы

00551	.1006040.12	Цепь привода распределительного вала - регулировка натяжения цепи (ремня) (при снятой защитной крышке ГРМ для 21045)	0,16 0,16	0,16 0,16	0,08 0,16	0,16 0,16	0,16 0,16
00552	.1007116.12	Рычаг привода клапана - регулировка зазоров	1,10 1,10	1,10 1,10	1,35 1,10	1,10 1,10	1,10 1,10
		Снять воздушный фильтр, (для ВАЗ 21045 - защитную крышку привода ГРМ и шумоизоляционную крышку), крышку головки блока цилиндров, отрегулировать натяжение цепи, осмотреть кулачки распредвала без снятия его, проверить и отрегулировать зазоры между кулачками и рычагами, установить снятые детали, проверить работу двигателя					
00553	.1007116.12	Рычаг привода клапана - регулировка зазоров (при снятом возд.фильтре, крышке головки блока и крышке привода ГРМ для 21045)	0,55 0,55	0,55 0,55	0,55 0,55	0,55 0,55	0,55 0,55
		Осмотреть кулачки распредвала без снятия его, проверить и отрегулировать зазоры между кулачками и рычагами					
00554	.1100000.12	Система питания - регулировка оборотов х/хода (для карб. а/м с пров-кой и рег-кой СО и СН на прогретом двигателе)	0,35 0,35	- 0,35	- 0,35	0,35 -	0,35 0,35
00555	.1107010.12	Карбюратор - регулировка системы холостого хода (на прогретом двигателе)	0,13 0,13	- 0,13	- 0,13	0,13 -	0,13 0,13

© 2001 ОАО НВП "ИТЦ АВТО"

№№ поз.	Код детали, код работы	Наименование детали и характеристика работы	Трудоемкость (нормо-час) * max кол-во операций				
			21043	21044	21045	21053	2106
			21061	21065	21070	21073	21074
00556	.1107010.12	Карбюратор - регулировка уровня топлива в поплавковой камере (при снятом воздушном фильтре)	0,26 0,26	- 0,26	- 0,26	0,26 -	0,26 0,26
	Снять крышку карбюратора, очистить, проверить состояние поплавкового механизма на отсутствие механических повреждений, продуть жиклеры, проверить и отрегулировать уровень топлива, установить крышку						
00557	.1107010.15	Карбюратор - проверка и регулировка	1,45 1,45	- 1,45	- 1,45	1,45 -	1,45 1,45
	Снять карбюратор, снять крышку карбюратора, топливный фильтр, вывернуть топливные и воздушные жиклеры, электромагнитный клапан, регулировочный винт качества смеси и игольчатый клапан. Промыть, очистить и продуть сжатым воздухом детали и каналы карбюратора. Собрать, проверить игольчатый клапан, работу ускорительного насоса, отрегулировать пусковой зазор дроссельной заслонки. Установить карбюратор на двигатель, проверить и отрегулировать пусковые зазоры воздушной заслонки, проверить частоту вращения коленчатого вала, проверить и отрегулировать карбюратор на содержание токсичных веществ в отработавших газах						
00558	.1107099.12	Винт регулировочный - регулировка положения воздушной заслонки ("Солекс")	0,10 0,10	- 0,10	- 0,10	0,10 -	0,10 0,10
00559	.1107511.12	Тяга - регулировка пневмопривода дроссельной заслонки вторичной камеры	0,10 0,10	- 0,10	- 0,10	0,10 -	0,10 0,10
00560	.1107530.12	Микропереключатель - регулировка системы холостого хода (на прогретом двигателе)	0,13 0,13	- 0,13	- 0,13	0,13 -	0,13 0,13
00561	.1107645.12	Тяга - регулировка тяги приоткрывания воздушной заслонки	0,13 0,13	- 0,13	- 0,13	0,13 -	0,13 0,13
00562	.1108000.12	Тяга акселератора - регулировка	0,10 0,10	0,10 0,10	0,10 0,10	0,10 0,10	0,10 0,10
	Отрегулировать тяги или трос привода акселератора						
00563	.1109270.12	Терморегулятор - проверка (снятого) и регулировка	0,35 0,35	- 0,35	- 0,35	0,35 -	0,35 0,35
	Проверить и отрегулировать терморегулятор при температурах +25оС и +35оС						
00564	.1111010.12	Топливный насос высокого давления - проверка и регулировка угла опережения впрыска	- -	- -	0,42 -	- -	- -
00565	.1143010.12	Терморегулятор - проверка (снятого) и регулировка	- -	0,35 -	- -	- 0,35	- -
	Проверить и отрегулировать терморегулятор при температурах +25оС и +35оС						
00566	.1308020.12	Ремень привода водяного насоса - проверка и регулировка натяжения	0,16 0,16	0,16 0,16	0,16 0,16	0,16 0,16	0,16 0,16
	Осмотреть ремень привода водяного насоса на отсутствие трещин и отслоений, проверить и отрегулировать натяжение						
00567	.1602000.12	Привод сцепления - проверка и регулировка свободного хода педали сцепления	0,17 0,17	0,17 0,17	0,17 0,17	0,17 0,17	0,17 0,17
00568	.2904000.12	Подвеска передняя - проверка и регулировка углов установки передних колес	1,25 1,25	1,25 1,25	1,25 1,25	1,25 1,25	1,25 1,25
	Проверить и отрегулировать величину углов продольного наклона оси поворота, развала и схождение передних колес с регулировкой давления воздуха в шинах колес						

© 2001 ОАО НВП "ИТЦ АВТО"

№№ поз.	Код детали, код работы	Наименование детали и характеристика работы	Трудоемкость (нормо-час) * max кол-во операций				
			21043	21044	21045	21053	2106
			21061	21065	21070	21073	21074
00569	.3101011.12	Колесо прав. передн. - проверка состояния и балансировка (снятого с автомобиля) с регулировкой давления в шине	0,20 0,20	0,20 0,20	0,20 0,20	0,20 0,20	0,20 0,20
00570	.3101011.12	Колесо - проверка и регулировка давления воздуха в шине (за 1 шт.)	0,03*5 0,03*5	0,03*5 0,03*5	0,03*5 0,03*5	0,03*5 0,03*5	0,03*5 0,03*5
00571	.3101011.12	Колесо лев. передн. - проверка состояния и балансировка (снятого с автомобиля) с регулировкой давления в шине	0,20 0,20	0,20 0,20	0,20 0,20	0,20 0,20	0,20 0,20
00572	.3101011.12	Колесо прав. задн. - проверка состояния и балансировка (снятого с автомобиля) с регулировкой давления в шине	0,20 0,20	0,20 0,20	0,20 0,20	0,20 0,20	0,20 0,20
00573	.3101011.12	Колесо лев. задн. - проверка состояния и балансировка (снятого с автомобиля) с регулировкой давления в шине	0,20 0,20	0,20 0,20	0,20 0,20	0,20 0,20	0,20 0,20
00574	.3101011.12	Колесо - проверка состояния и баланс-ка запасн. колеса (снятого с автомобиля) с регулировкой давления в шине	0,20 0,20	0,20 0,20	0,20 0,20	0,20 0,20	0,20 0,20
00575	.3103020.12	Подшипник внутренний ступицы - регулировка (на одной ступице) без снятия колеса	- 0,20*2	- 0,20*2	- -	- -	0,20*2 -
		Отрегулировать зазоры подшипников ступицы переднего колеса со снятием и установкой колпака колеса, колпачка ступицы, заменой гайки и добавлением смазки					
00576	.3103020.12	Подшипник внутренний ступицы прав. - регулировка (на 1 ступице при снятом колесе)	0,15 0,15	0,15 0,15	0,15 0,15	0,15 0,15	0,15 0,15
		Отрегулировать зазор подшипников ступицы переднего колеса с заменой гайки и добавлением смазки					
00577	.3103020.12	Подшипник внутренний ступицы лев. - регулировка (на 1 ступице при снятом колесе)	0,15 0,15	0,15 0,15	0,15 0,15	0,15 0,15	0,15 0,15
		Отрегулировать зазор подшипников ступицы переднего колеса с заменой гайки и добавлением смазки					
00578	.3400010.12	Механизм рулевой - проверка и регулировка свободного хода рулевого колеса	0,20 0,20	0,20 0,20	0,20 0,20	0,20 0,20	0,20 0,20
		Проверить и отрегулировать свободный ход рулевого колеса (с регулировкой зацепления)					
00579	.3504010.12	Педаль тормоза - проверка и регулировка свободного хода	0,10 0,10	0,10 0,10	0,10 0,10	0,10 0,10	0,10 0,10
00580	.3508012.12	Рычаг привода стояночного тормоза - проверка и регулировка полного хода	0,15 0,15	0,15 0,15	0,15 0,15	0,15 0,15	0,15 0,15
00581	.3512010.12	Регулятор давления задних тормозов - регулировка привода на автомобиле	0,23 0,23	0,23 0,23	0,23 0,23	0,23 0,23	0,23 0,23

© 2001 ОАО НВП "ИТЦ АВТО"

№№ поз.	Код детали, код работы	Наименование детали и характеристика работы	Трудоемкость (нормо-час) * max кол-во операций				
			21043	21044	21045	21053	2106
			21061	21065	21070	21073	21074
00582	.3548010.12	Вакуумный насос - проверка и регулировка натяжения ремня привода	- -	- -	0,16 -	- -	- -
00583	.3706010.12	Распределитель зажигания - проверка и регулировка угла опережения зажигания с помощью стробоскопа	0,23 0,23	- 0,23	- 0,23	0,23 -	0,23 0,23
00584	.3706010.12	Распределитель зажигания - регулировка зазора контактов прерывателя	0,30 0,30	- 0,30	- 0,30	0,30 -	0,30 0,30
		Снять крышку, зачистить контакты, отрегулировать зазор, установить					
00585	.3711000.12	Блок-фара (фара) - проверка силы и регулировка направления пучка света фар (за комплект)	0,25 0,45	0,25 0,45	0,25 0,25	0,25 0,25	0,45 0,25
		Проверить и отрегулировать давление воздуха в шинах передних и задних колес, проверить состояние рассеивателей фар на отсутствие трещин и сколов, работу гидрокорректора фар, проверить силу и отрегулировать направление пучка света фар					
00586	.3721000.12	Прибор звуковой сигнальный - регулировка (за 1 шт.)	0,15*2 0,15*2	0,15*2 0,15*2	0,15*2 0,15*2	0,15*2 0,15*2	0,15*2 0,15*2
00587	.5208060.12	Жиклер омывателя стекла- регулировка положения (за 1 шт)	0,08*3 0,08*2	0,08*3 0,08*2	0,08*3 0,08*2	0,08*2 0,08*2	0,08*2 0,08*2
00588	.5604010.12	Крышка багажника - проверка работы и блокировки замка	- 0,10	- 0,10	- 0,10	0,10 0,10	0,10 0,10
00589	.5604010.12	Крышка багажника - проверка работы и регулировка фиксатора замка	- 0,23	- 0,23	- 0,23	0,23 0,23	0,23 0,23
00590	.5606064.12	Фиксатор замка крышки багажника - проверка работы и регулировка блокировки крышки багажника	- -	- -	- 0,10	0,10 0,10	- 0,10
00591	.5606078.12	Фиксатор замка крышки багажника - проверка работы и регулировка блокировки крышки багажника	- 0,10	- 0,10	- -	- -	0,10 -
00592	.6104020.12	Стеклоподъемник передней двери прав. - регулировка стеклоподъемника (при снятой обивке двери) со смазкой троса.	0,25 0,25	0,25 0,25	0,25 0,25	0,25 0,25	0,25 0,25
00593	.6104020.12	Стеклоподъемник передней двери лев. - регулировка стеклоподъемника (при снятой обивке двери) со смазкой троса.	0,25 0,25	0,25 0,25	0,25 0,25	0,25 0,25	0,25 0,25
00594	.6105000.12	Фиксатор замка двери - проверка и регулировка фиксатора боковой двери (за 1 шт.)	0,23*4 0,23*4	0,23*4 0,23*4	0,23*4 0,23*4	0,23*4 0,23*4	0,23*4 0,23*4
00595	.6105012.12	Замок передней двери правый - проверка работы и регулировка блокировки (при снятой обивке двери)	0,10 0,10	0,10 0,10	0,10 0,10	0,10 0,10	0,10 0,10

© 2001 ОАО НВП "ИТЦ АВТО"

№№ поз.	Код детали, код работы	Наименование детали и характеристика работы	Трудоемкость (нормо-час) * max кол-во операций				
			21043	21044	21045	21053	2106
			21061	21065	21070	21073	21074
00596	.6105013.12	Замок передней двери левый - проверка работы и регулировка блокировки (при снятой обивке двери)	0,10 0,10	0,10 0,10	0,10 0,10	0,10 0,10	0,10 0,10
00597	.6204020.12	Стеклоподъемник задней двери прав. - регулировка стеклоподъемника (при снятой обивке двери) со смазкой троса	0,25 0,25	0,25 0,25	0,25 0,25	0,25 0,25	0,25 0,25
00598	.6204020.12	Стеклоподъемник задней двери лев. - регулировка стеклоподъемника (при снятой обивке двери) со смазкой троса	0,25 0,25	0,25 0,25	0,25 0,25	0,25 0,25	0,25 0,25
00599	.6205012.12	Замок задней двери правый - проверка работы и регулировка блокировки (при снятой обивке двери)	0,10 0,10	0,10 0,10	0,10 0,10	0,10 0,10	0,10 0,10
00600	.6205013.12	Замок задней двери левый - проверка работы и регулировка блокировки (при снятой обивке двери)	0,10 0,10	0,10 0,10	0,10 0,10	0,10 0,10	0,10 0,10
00601	.6205082.12	Привод выкл.замка задней двери правый - проверка работы и регулировка блокировки (при снятой обивке двери)	0,10 0,10	0,10 0,10	0,10 0,10	0,10 0,10	0,10 0,10
00602	.6205083.12	Привод выкл.замка задней двери левый - проверка работы и регулировка блокировки (при снятой обивке двери).	0,10 0,10	0,10 0,10	0,10 0,10	0,10 0,10	0,10 0,10
00603	.6300014.12	Дверь задка в сборе - проверка и регулировка фиксатора замка	0,23 -	0,23 -	0,23 -	- -	- -
00604	.6306120.12	Фиксатор двери задка - проверка работы и регулировка блокировки замка двери задка	0,10 -	0,10 -	0,10 -	- -	- -
00605	.8402012.12	Капот в сборе - проверка работы и регулировка замка капота	0,23 0,23	0,23 0,23	0,23 0,23	0,23 0,23	0,23 0,23

Комплексные работы по талонам сервисной книжки

00701	.5000000.17	Автомобиль - Талон №1 (2000-3000 км)	5,18 5,34	4,56 5,34	5,20 5,18	5,18 4,56	5,34 5,18
		Выполнить работы по операциям соответствующего талона, приведенным в сервисной книжке, в разделе "Перечень работ, выполняемых по талонам"					
00702	.5000000.17	Автомобиль - Талон №2 (9500-10500 км)	6,38 6,38	5,73 6,38	6,21 6,38	6,38 5,73	6,38 6,38
		Выполнить работы по операциям соответствующего талона, приведенным в сервисной книжке, в разделе "Перечень работ, выполняемых по талонам"					
00703	.5000000.17	Автомобиль - Талон №3 (19000-20000 км)	7,60 7,76	6,58 7,76	7,18 7,60	7,60 6,58	7,76 7,60
		Выполнить работы по операциям соответствующего талона, приведенным в сервисной книжке, в разделе "Перечень работ, выполняемых по талонам"					
00704	.5000000.17	Автомобиль - Талон №4 (29500-30500 км)	6,27 6,27	5,61 6,27	6,43 6,27	6,27 5,61	6,27 6,27
		Выполнить работы по операциям соответствующего талона, приведенным в сервисной книжке, в разделе "Перечень работ, выполняемых по талонам"					

© 2001 ОАО НВП "ИТЦ АВТО"

№№ поз.	Код детали, код работы	Наименование детали и характеристика работы	Трудоемкость (нормо-час) * max кол-во операций				
			21043	21044	21045	21053	2106
			21061	21065	21070	21073	21074
00582	.3548010.12	Вакуумный насос - проверка и регулировка натяжения ремня привода	- -	- -	0,16 -	- -	- -
00583	.3706010.12	Распределитель зажигания - проверка и регулировка угла опережения зажигания с помощью стробоскопа	0,23 0,23	- 0,23	- 0,23	0,23 -	0,23 0,23
00584	.3706010.12	Распределитель зажигания - регулировка зазора контактов прерывателя	0,30 0,30	- 0,30	- 0,30	0,30 -	0,30 0,30
		Снять крышку, зачистить контакты, отрегулировать зазор, установить					
00585	.3711000.12	Блок-фара (фара) - проверка силы и регулировка направления пучка света фар (за комплект)	0,25 0,45	0,25 0,45	0,25 0,25	0,25 0,25	0,45 0,25
		Проверить и отрегулировать давление воздуха в шинах передних и задних колес, проверить состояние рассеивателей фар на отсутствие трещин и сколов, работу гидрокорректора фар, проверить силу и отрегулировать направление пучка света фар					
00586	.3721000.12	Прибор звуковой сигнальный - регулировка (за 1 шт.)	0,15*2 0,15*2	0,15*2 0,15*2	0,15*2 0,15*2	0,15*2 0,15*2	0,15*2 0,15*2
00587	.5208060.12	Жиклер омывателя стекла- регулировка положения (за 1 шт)	0,08*3 0,08*2	0,08*3 0,08*2	0,08*3 0,08*2	0,08*2 0,08*2	0,08*2 0,08*2
00588	.5604010.12	Крышка багажника - проверка работы и блокировки замка	- 0,10	- 0,10	- 0,10	0,10 0,10	0,10 0,10
00589	.5604010.12	Крышка багажника - проверка работы и регулировка фиксатора замка	- 0,23	- 0,23	- 0,23	0,23 0,23	0,23 0,23
00590	.5606064.12	Фиксатор замка крышки багажника - проверка работы и регулировка блокировки крышки багажника	- -	- -	- 0,10	0,10 0,10	- 0,10
00591	.5606078.12	Фиксатор замка крышки багажника - проверка работы и регулировка блокировки крышки багажника	- 0,10	- 0,10	- -	- -	0,10 -
00592	.6104020.12	Стеклоподъемник передней двери прав. - регулировка стеклоподъемника (при снятой обивке двери) со смазкой троса.	0,25 0,25	0,25 0,25	0,25 0,25	0,25 0,25	0,25 0,25
00593	.6104020.12	Стеклоподъемник передней двери лев. - регулировка стеклоподъемника (при снятой обивке двери) со смазкой троса.	0,25 0,25	0,25 0,25	0,25 0,25	0,25 0,25	0,25 0,25
00594	.6105000.12	Фиксатор замка двери - проверка и регулировка фиксатора боковой двери (за 1 шт.)	0,23*4 0,23*4	0,23*4 0,23*4	0,23*4 0,23*4	0,23*4 0,23*4	0,23*4 0,23*4
00595	.6105012.12	Замок передней двери правый - проверка работы и регулировка блокировки (при снятой обивке двери)	0,10 0,10	0,10 0,10	0,10 0,10	0,10 0,10	0,10 0,10

© 2001 ОАО НВП "ИТЦ АВТО"

№№ поз.	Код детали, код работы	Наименование детали и характеристика работы	Трудоемкость (нормо-час) * max кол-во операций				
			21043	21044	21045	21053	2106
			21061	21065	21070	21073	21074
00705	.5000000.17	Автомобиль - Талон №5	8,60	7,58	8,83	8,60	8,76
		(39500-40500 км)	8,76	8,76	8,60	7,58	8,60
		Выполнить работы по операциям соответствующего талона, приведенным в сервисной книжке, в разделе "Перечень работ, выполняемых по талонам"					
00706	.5000000.17	Автомобиль - Талон №6	5,64	4,98	5,46	5,64	5,64
		(49500-50500 км)	5,64	5,64	5,64	4,98	5,64
		Выполнить работы по операциям соответствующего талона, приведенным в сервисной книжке, в разделе "Перечень работ, выполняемых по талонам"					
00707	.5000000.17	Автомобиль - Талон №7	9,77	8,75	9,76	9,77	9,93
		(59500-60500 км)	9,93	9,93	9,77	8,75	9,77
		Выполнить работы по операциям соответствующего талона, приведенным в сервисной книжке, в разделе "Перечень работ, выполняемых по талонам"					
00708	.5000000.17	Автомобиль - Талон №8	5,64	4,98	5,46	5,64	5,64
		(69500-70500 км)	5,64	5,64	5,64	4,98	5,64
		Выполнить работы по операциям соответствующего талона, приведенным в сервисной книжке, в разделе "Перечень работ, выполняемых по талонам"					
00709	.5000000.17	Автомобиль - Талон №9	8,60	7,86	8,83	8,60	8,76
		(79500-80500 км)	8,76	8,76	8,60	7,86	8,60
		Выполнить работы по операциям соответствующего талона, приведенным в сервисной книжке, в разделе "Перечень работ, выполняемых по талонам"					
00710	.5000000.17	Автомобиль - Талон №10	6,27	5,61	6,43	6,27	6,27
		(89500-90500 км)	6,27	6,27	6,27	5,61	6,27
		Выполнить работы по операциям соответствующего талона, приведенным в сервисной книжке, в разделе "Перечень работ, выполняемых по талонам"					
00711	.5000000.17	Автомобиль - Талон №11	7,60	6,58	7,18	7,60	7,76
		(99500-100500 км)	7,76	7,76	7,60	6,58	7,60
		Выполнить работы по операциям соответствующего талона, приведенным в сервисной книжке, в разделе "Перечень работ, выполняемых по талонам"					
00712	.5000000.17	Автомобиль - Талон №12	5,64	4,98	5,46	5,64	5,64
		(109500-110500 км)	5,64	5,64	5,64	4,98	5,64
		Выполнить работы по операциям соответствующего талона, приведенным в сервисной книжке, в разделе "Перечень работ, выполняемых по талонам"					
		Крепёжные работы					
00851	.1003011.18	Головка цилиндров -	0,35	0,35	0,35	0,35	0,35
		подтяжка крепления	0,35	0,35	0,35	0,35	0,35
		головки цилиндров и коллекторов (при снятой крышке головки)					
00852	.1006033.18	Корпус подшипников	0,20	0,20	0,20	0,20	0,20
		распределительн. вала -	0,20	0,20	0,20	0,20	0,20
		подтяжка креплений (при снятой крышке головки блока цилиндров)					
00853	.1012000.18	Система смазки -	0,12*3	0,12*3	0,12*3	0,12*3	0,12*3
		устранение подтеканий	0,12*3	0,12*3	0,12*3	0,12*3	0,12*3
		Устранить подтекание масла подтяжкой соединений (за одну неисправность)					
00854	.1100000.18	Система питания -	0,12*3	0,12*3	0,12*3	0,12*3	0,12*3
		устранение подтеканий	0,12*3	0,12*3	0,12*3	0,12*3	0,12*3
		Устранить подтекание топлива подтяжкой соединений (за одну неисправность)					
00855	.1300000.18	Система охлаждения -	0,12*3	0,12*3	0,12*3	0,12*3	0,12*3
		устранение подтеканий	0,12*3	0,12*3	0,12*3	0,12*3	0,12*3
		Устранить подтекание охлаждающей жидкости подтяжкой соединений (за одну неисправность)					
00856	.2901000.18	Подвеска передняя в	0,25	0,25	0,25	0,25	0,25
		сборе - затяжка	0,25	0,25	0,25	0,25	0,25
		резинометаллических втулок под нагрузкой					
00857	.2911000.18	Шарниры задней подвески-	0,25	0,25	0,25	0,25	0,25
		затяжка	0,25	0,25	0,25	0,25	0,25
		резинометаллических втулок под нагрузкой					

© 2001 ОАО НВП "ИТЦ АВТО"

№№ поз.	Код детали, код работы	Наименование детали и характеристика работы	Трудоемкость (нормо-час) * max кол-во операций				
			21043	21044	21045	21053	2106
			21061	21065	21070	21073	21074
00858	.3400010.18	Механизм рулевой - подтяжка креплений	0,15 0,15	0,15 0,15	0,15 0,15	0,15 0,15	0,15 0,15

Подтянуть крепления вала рулевого управления к валу червяка, картера рулевого механизма и кронштейна маятникового рычага

00859	.3500000.18	Тормозная система - устранение подтеканий	0,12*3 0,12*3	0,12*3 0,12*3	0,12*3 0,12*3	0,12*3 0,12*3	0,12*3 0,12*3

Устранить подтекание тормозной жидкости подтяжкой соединений (за одну неисправность)

00860	.5000000.18	Автомобиль - подтяжка креплений узлов, агрегатов и деталей шасси и двигателя	0,88 0,88	0,88 0,88	0,88 0,88	0,88 0,88	0,88 0,88

Подтянуть крепления: водяного насоса, подушек передней подвески двигателя, амортизаторов, вала рулевого управления к валу червяка, впускной трубы и выпускного коллектора, приемной трубы, коробки передач, карданной передачи, заднего моста, колес, передней и задней подвески, осей, нижних рычагов, рулевого управления, стартера, эластичной муфты, картера, редуктора заднего моста, задней подвески двигателя, штанг задней подвески, картера рулевого управления и кронштейна маятникового рычага

РЕМОНТ

10. Двигатель

10 00. Двигатель в сборе

10001	.1000000.21	Силовой агрегат - с/у силового агрегата в сборе с передней подвеской (при снятых передних колесах)	4,70 4,70	4,70 4,70	4,70 4,70	4,70 4,70	4,70 4,70

Слить охлаждающую жидкость, отсоединить провода, шланги, тяги и трос карбюратора, трос привода спидометра, приемную трубу глушителя, карданный вал от коробки передач. Снять брызговик двигателя, аккумуляторную батарею, радиатор, воздушный фильтр, передние амортизаторы. Отсоединить рабочий цилиндр сцепления, верхние рычаги подвески от кузова, балку передней подвески от лонжеронов. Разгрузить и снять пружины, силовой агрегат в сборе с передней подвеской, промыть, установить, проверить уровни масла, залить охлаждающую жидкость

10002	.1000100.24	Кольца поршневые - с/у комплекта (на одном снятом поршне)	0,12*4 0,12*4	0,12*4 0,12*4	0,12*4 0,12*4	0,12*4 0,12*4	0,12*4 0,12*4

Снять кольца, очистить поршень и канавки колец от нагара и отложений, подобрать и подогнать кольца по цилиндру и установить на поршень

10003	.1000102.24	Вкладыши коренных подшипников - с/у (на снятом двигателе)	3,93 3,93	3,93 3,93	3,93 3,93	3,93 3,93	3,93 3,93

Слить масло, снять картер двигателя, масляный насос, крышку привода распределительного механизма (со снятием ремня вентилятора, вентилятора и шкива коленчатого вала), маховик, крышку картера сцепления, держатель заднего сальника коленвала, цепь привода распределительного вала (со снятием крышки головки цилиндров и звездочки распределительного вала), звездочку коленчатого вала, отсоединить шатуны и крышки коренных подшипников, снять вал, промыть, проверить, установить вал с вкладышами и полукольцами, собрать, отрегулировать натяжение цепи привода распределительного вала и ремня привода вентилятора, залить масло, установить двигатель на стенде и проверить работу двигателя

10004	.1000104.21	Вкладыши шатунного подшипника - с/у (при снятом масляном картере и маслонасосе, комплект на 1 шатун)	0,30*4 0,30*4	0,30*4 0,30*4	0,30*4 0,30*4	0,30*4 0,30*4	0,30*4 0,30*4

Отсоединить крышки шатунов, снять и установить вкладыши, установить крышки шатунов

© 2001 ОАО НВП "ИТЦ АВТО"

№№ поз.	Код детали, код работы	Наименование детали и характеристика работы	Трудоемкость (нормо-час) * max кол-во операций				
			21043	21044	21045	21053	2106
			21061	21065	21070	21073	21074
10005	.1000104.24	Вкладыши шатунного подшипника - с/у (на снятом двигателе, комплект на двигатель)	1,50 1,50	1,50 1,50	1,50 1,50	1,50 1,50	1,50 1,50
		Слить масло, снять картер двигателя, масляный насос, отсоединить крышку шатуна, снять и установить вкладыши, установить картер, залить масло					
10006	.1000260.21	Двигатель в сборе - с/у (при снятом воздушном фильтре), со снятием коробки передач	7,30 7,30	7,30 7,30	7,30 7,30	7,30 7,30	7,30 7,30
		Слить охлаждающую жидкость, отсоединить электропровода, шланги (охлаждения, отопления, топливные), тяги и тросы привода карбюратора, трос привода спидометра, приемную трубу глушителя, карданный вал от коробки передач. Снять брызговик двигателя, капот, аккумуляторную батарею, радиатор, стартер; отсоединить рабочий цилиндр сцепления, снять чехол и стержень рычага коробки передач. Отсоединить двигатель от поперечины передней подвески и снять, снять сцепление. Очистить двигатель, установить, проверить уровень масла в двигателе и КПП, долить, отрегулировать обороты холостого хода, привод выключения сцепления.					
10007	.1000260.21	Двигатель в сборе - с/у (при снятом воздушном фильтре)	4,50 4,50	4,50 4,50	4,50 4,50	4,50 4,50	4,50 4,50
		Слить охлаждающую жидкость, отсоединить электропровода, шланги, тяги и трос карбюратора, трос привода спидометра, приёмную трубу глушителя, двигатель от коробки передач. Снять брызговик двигателя, капот аккумуляторную батарею, радиатор, стартер, отсоединить рабочий цилиндр сцеления, подкапотную лампу. Снять двигатель, сцепление. Очистить двигатель, промыть, установить, проверить уровень масла в двигателе, отрегулировать обороты холостого хода					
10008	.1000260.40	Двигатель в сборе - ремонт с полной разборкой и обкаткой на стенде	15,10 15,10	15,10 15,10	15,10 15,10	15,10 15,10	15,10 15,10
		Слить масло, произвести полную разборку (кроме узлов электрооборудования и системы питания), промыть, продефектовать, заменить детали, прошлифовать седла клапанов и клапаны, собрать, залить масло, отрегулировать, произвести обкатку и окончательную регулировку на стенде					

10 01. Подвеска двигателя

10009	.1001016.20	Кронштейн передней опоры двигателя - с/у	0,35 0,35	0,35 0,35	0,35 0,35	0,35 0,35	0,35 0,35
10010	.1001017.20	Кронштейн передней опоры двигателя - с/у	0,35 0,35	0,35 0,35	0,35 0,35	0,35 0,35	0,35 0,35
10011	.1001020.20	Подушка передней опоры двигателя - с/у (за 1 шт., на автомобиле)	0,30 0,30	0,30 0,30	0,30 0,30	0,30 0,30	0,30 0,30
10012	.1001020.20	Подушка передней опоры двигателя - с/у (за 2 шт.)	0,50 0,50	0,50 0,50	0,50 0,50	0,50 0,50	0,50 0,50
10013	.1001020.24	Подушка передней опоры двигателя - с/у (на снятом двигателе, за 1 шт)	0,13*2 0,13*2	0,13*2 0,13*2	0,13*2 0,13*2	0,13*2 0,13*2	0,13*2 0,13*2
10014	.1001045.20	Подушка задней опоры двигателя - с/у (на автомобиле)	0,30 0,30	0,30 0,30	0,30 0,30	0,30 0,30	0,30 0,30
10015	.1001045.24	Подушка задней опоры двигателя - с/у (на снятом двигателе)	0,13 0,13	0,13 0,13	0,13 0,13	0,13 0,13	0,13 0,13
10016	.1001100.20	Поперечина задней опоры двигателя - с/у	0,35 0,35	0,35 0,35	0,35 0,35	0,35 0,35	0,35 0,35

© 2001 ОАО НВП "ИТЦ АВТО"

№№ поз.	Код детали, код работы	Наименование детали и характеристика работы	Трудоемкость (нормо-час) * max кол-во операций				
			21043	21044	21045	21053	2106
			21061	21065	21070	21073	21074
		10 02. Блок цилиндров					
10017	.1002011.20	Блок цилиндров - замена заглушек системы охлаждения или смазки (за 1 шт.)	0,30*9 0,30*9	0,30*9 0,30*9	0,30*9 0,30*9	0,30*9 0,30*9	0,30*9 0,30*9
10018	.1002011.44	Блок цилиндров - ремонт	0,45 0,45	0,45 0,45	0,45 0,45	0,45 0,45	0,45 0,45
		Профрезеровать гнездо под опорные полукольца блока в сборе с пятой крышкой коренного подшипника, установить дополнительные полукольца на штифты					
10019	.1002011.44	Блок цилиндров - расточка и хонингование	4,50 4,50	4,50 4,50	4,50 4,50	4,50 4,50	4,50 4,50
		Расточить цилиндры, прохонинговать, промыть, продуть сжатым воздухом					
10020	.1002011.44	Блок цилиндров - хонингование (за 1 цилиндр)	0,60*4 0,60*4	0,60*4 0,60*4	0,60*4 0,60*4	0,60*4 0,60*4	0,60*4 0,60*4
		Прохонинговать, промыть, продуть сжатым воздухом					
10021	.1002011.45	Блок цилиндров - гильзование	12,30 12,30	12,30 12,30	12,30 12,30	12,30 12,30	12,30 12,30
		Расточить цилиндры блока под ремонтный размер, установить гильзы, запрессовать, расточить под нормальный размер, прохонинговать, промыть, продуть сжатым воздухом					
10022	.1002060.21	Крышка привода распределительного вала - с/у (при снятом радиаторе)	0,55 0,55	0,55 0,55	- 0,55	0,55 0,55	0,55 0,55
		Снять ременьводяного насоса, шкив коленчатого вала, крышку, заменить сальник, прокладку, установить, отрегулировать натяжение ремня привода вентилятора					
		10 03. Головка цилиндров					
10023	.1003011.20	Головка цилиндров - с/у	3,75 3,75	3,75 3,75	3,75 3,75	3,75 3,75	3,75 3,75
		Слить охлаждающую жидкость, отсоединить провода, шланги, трубопроводы и тяги карбюратора, приемную трубу глушителя, снять воздушный фильтр, карбюратор, крышку головки цилиндров, звездочку распределительного вала, распределительный вал с корпусом в сборе и головку цилиндров, очистить от нагара, заменить прокладку, собрать, отрегулировать зазоры привода клапанов, залить охлаждающую жидкость, установить момент зажигания, проверить работу двигателя					
10024	.1003011.21	Головка цилиндров - с/у (при слитой охлаждающей жидкости и снятом распределительном вале)	1,27 1,27	1,27 1,27	1,27 1,27	1,27 1,27	1,27 1,27
		Отсоединить приемную трубу глушителя и трубопроводы, снять провода, щиток стартера, головку цилиндров, очистить от нагара, заменить прокладку, установить					
10025	.1003011.40	Головка цилиндров - ремонт (без замены направляющих втулок)	4,40 4,40	4,40 4,40	4,40 4,40	4,40 4,40	4,40 4,40
		Разобрать, очистить от нагара, промыть, продефектовать, заменить негодные детали, прошлифовать седла клапанов, и клапана, собрать и испытать на герметичность					
10026	.1003011.45	Головка цилиндров - фрезерование нижней плоскости	1,12 1,12	1,12 1,12	1,12 1,12	1,12 1,12	1,12 1,12
10027	.1003260.21	Крышка головки цилиндров- с/у (при снятом воздушном фильтре и верхней крышке привода распредвала(для 21045)	0,36 0,36	0,36 0,36	0,36 0,36	0,36 0,36	0,36 0,36
		10 04. Поршни и шатуны					
10028	.1004015.20	Поршень - с/у (на автомобиле)	4,10 4,10	4,10 4,10	4,10 4,10	4,10 4,10	4,10 4,10
		Слить масло, охлаждающую жидкость, снять головку цилиндров, картер двигателя, масляный насос (при необходимости), поршень с шатуном в сборе, отсоединить поршень от шатуна, очистить от нагара (с заменой колец), промыть, продефектовать, собрать поршень с шатуном, установить, собрать двигатель, отрегулировать натяжение цепи, зазоры клапанов, залить масло, запустить двигатель и проверить работу					

© 2001 ОАО НВП "ИТЦ АВТО"

№№ поз.	Код детали, код работы	Наименование детали и характеристика работы	Трудоемкость (нормо-час) * max кол-во операций				
			21043	21044	21045	21053	2106
			21061	21065	21070	21073	21074
10029	.1004015.20	Поршень - с/у каждого последующего поршня при снятом одном (на автомобиле)	0,45*3 0,45*3	0,45*3 0,45*3	0,45*3 0,45*3	0,45*3 0,45*3	0,45*3 0,45*3
10030	.1004015.24	Поршень - с/у (на снятом двигателе)	3,00 3,00	3,00 3,00	3,00 3,00	3,00 3,00	3,00 3,00
		Слить масло, снять головку цилиндров, картер двигателя, масляный насос (при необходимости), поршень с шатуном в сборе, отсоединить поршень от шатуна, промыть, продефектовать, собрать пару, установить, собрать двигатель, отрегулировать натяжение цепи и зазоры клапанов, залить масло					
10031	.1004015.24	Поршень - с/у каждого последующего поршня при снятом одном (на снятом двигателе)	0,40*3 0,40*3	0,40*3 0,40*3	0,40*3 0,40*3	0,40*3 0,40*3	0,40*3 0,40*3
10032	.1004045.20	Шатун - с/у (на автомобиле)	4,10 4,10	4,10 4,10	4,10 4,10	4,10 4,10	4,10 4,10
		Слить масло, охлаждающую жидкость, снять головку цилиндров, картер двигателя, масляный насос (при необходимости), поршень с шатуном в сборе, отсоединить поршень от шатуна, очистить от нагара (с заменой колец), промыть, продефектовать, собрать поршень с шатуном, установить, собрать двигатель, отрегулировать натяжение цепи, зазоры клапанов, залить масло, запустить двигатель и проверить работу					
10033	.1004045.20	Шатун - с/у каждого последующего шатуна при снятом одном (на автомобиле)	0,45*3 0,45*3	0,45*3 0,45*3	0,45*3 0,45*3	0,45*3 0,45*3	0,45*3 0,45*3
10034	.1004045.24	Шатун - с/у (на снятом двигателе)	3,00 3,00	3,00 3,00	3,00 3,00	3,00 3,00	3,00 3,00
		Слить масло, снять головку цилиндров, картер двигателя, масляный насос (при необходимости), поршень с шатуном в сборе, отсоединить поршень от шатуна, промыть, продефектовать, собрать пару, установить, собрать двигатель, отрегулировать натяжение цепи и зазоры клапанов, залить масло					
10035	.1004045.24	Шатун - с/у каждого последующего шатуна при снятом одном (на снятом двигателе)	0,40*3 0,40*3	0,40*3 0,40*3	0,40*3 0,40*3	0,40*3 0,40*3	0,40*3 0,40*3

10 05. Вал коленчатый и маховик

10036	.1005015.24	Вал коленчатый - с/у (на снятом двигателе)	3,93 3,93	3,93 3,93	3,93 3,93	3,93 3,93	3,93 3,93
		Слить масло, снять картер двигателя, масляный насос, крышку привода распределительного механизма (со снятием ремня водяного насоса, вентилятора и шкива коленчатого вала), маховик, крышку картера сцепления, держатель заднего сальника коленвала, цепь привода распределительного вала (со снятием крышки головки цилиндров и звездочки распределительного вала), звездочку коленчатого вала, отсоединить шатуны и крышки коренных подшипников, снять вал, промыть, проверить, установить вал с вкладышами и полукольцами, собрать, отрегулировать натяжение цепи привода распределительного вала и ремня привода водяного насоса, залить масло, утсновить двигатель на стенде и проверить работу двигателя					
10037	.1005015.24	Вал коленчатый - замена заглушек с промывкой и прочисткой масляных каналов	0,53 0,53	0,53 0,53	0,53 0,53	0,53 0,53	0,53 0,53
10038	.1005015.44	Вал коленчатый - ремонт	2,50 2,50	2,50 2,50	2,50 2,50	2,50 2,50	2,50 2,50
		Промыть вал, продефектовать, определить ремонтный размер, прошлифовать и отполировать коренные и шатунные шейки, удалить заглушки масляных каналов, профрезеровать гнезда под заглушки масляных каналов, прочистить, промыть и продуть масляные каналы, установить заглушки					
10039	.1005015.44	Вал коленчатый - шлифовка и полировка шатунных шеек	1,60 1,60	1,60 1,60	1,60 1,60	1,60 1,60	1,60 1,60
		Прошлифовать и отполировать шатунные шейки, удалить заглушки, профрезеровать гнезда под заглушки, промыть и продуть масляные каналы, установить заглушки					

© 2001 ОАО НВП "ИТЦ АВТО"

№№ поз.	Код детали, код работы	Наименование детали и характеристика работы	Трудоемкость (нормо-час) * max кол-во операций				
			21043	21044	21045	21053	2106
			21061	21065	21070	21073	21074
10040	.1005015.44	Вал коленчатый - шлифовка и полировка коренных шеек	1,30 1,30	1,30 1,30	1,30 1,30	1,30 1,30	1,30 1,30
		Прошлифовать и отполировать коренные шейки, удалить заглушки, профрезеровать гнезда под заглушки, промыть и продуть масляные каналы, установить заглушки					
10041	.1005030.21	Звездочка коленчатого вала - с/у (при снятой крышках головки цилиндров и привода распредвала)	0,50 0,50	0,50 0,50	- 0,50	0,50 0,50	0,50 0,50
		Снять звездочку распредвала, цепь и звездочку коленвала, промыть, проверить, установить, отрегулировать натяжение цепи					
10042	.1005030.21	Звездочка коленчатого вала - с/у (при снятой цепи)	0,06 0,06	0,06 0,06	- 0,06	0,06 0,06	0,06 0,06
10043	.1005030.21	Звездочка коленчатого вала - с/у шкива на автомобиле ВАЗ-21045 (при снятом ремне)	- -	- -	0,12 -	- -	- -
10044	.1005034.21	Сальник - с/у сальника распредвала а/м ВАЗ-21045 (при снятой защитной крышке и шкиве распредвала)	- -	- -	0,06 -	- -	- -
10045	.1005034.21	Сальник - с/у сальника валика привода масляного насоса а/м 21045 (при снятой защитн. крышке и шкиве привода)	- -	- -	0,06 -	- -	- -
10046	.1005034.24	Сальник - с/у сальника переднего коленвала (на снятой крышке или держателе)	0,06 0,06	0,06 0,06	0,06 0,06	0,06 0,06	0,06 0,06
10047	.1005054.21	Храповик коленчатого вала - с/у (при снятой защите картера и брызговиках)	0,06 0,06	0,06 0,06	0,06 0,06	0,06 0,06	0,06 0,06
10048	.1005060.21	Шкив коленчатого вала - с/у (при снятом ремне привода вод/насоса, защите картера и ремне привода вакуумн.насоса для 21045)	0,12 0,12	0,12 0,12	0,12 0,12	0,12 0,12	0,12 0,12
10049	.1005115.21	Маховик - с/у (при снятом сцеплении)	0,30 0,30	0,30 0,30	0,30 0,30	0,30 0,30	0,30 0,30
10050	.1005115.44	Маховик - проточка	0,27 0,27	0,27 0,27	0,27 0,27	0,27 0,27	0,27 0,27
10051	.1005115.46	Маховик - балансировка	0,47 0,47	0,47 0,47	0,47 0,47	0,47 0,47	0,47 0,47
10052	.1005153.21	Держатель сальника коленчатого вала - с/у (при снятой коробке передач)	0,70 0,70	0,70 0,70	0,70 0,70	0,70 0,70	0,70 0,70
		Снять сцепление, маховик, крышку картера сцепления и держатель сальника, установить					
10053	.1005160.24	Сальник коленчатого вала задний - с/у (на снятом держателе)	0,06 0,06	0,06 0,06	0,06 0,06	0,06 0,06	0,06 0,06
10054	.1005183.24	Полукольца вала коленчатого - с/у комплекта (на снятом двигателе)	1,00 1,00	1,00 1,00	1,00 1,00	1,00 1,00	1,00 1,00
		Слить масло, снять картер двигателя, снять крышку коренного подшипника, полукольца, установить, залить масло					

© 2001 ОАО НВП "ИТЦ АВТО"

№№ поз.	Код детали, код работы	Наименование детали и характеристика работы	Трудоемкость (нормо-час) * max кол-во операций				
			21043	21044	21045	21053	2106
			21061	21065	21070	21073	21074
10055	.1005252.21	Держатель передний	-	-	0,10	-	-
		сальника коленвала - с/у	-	-	-	-	-
		(при снятых ремне привода ГРМ и шкиве коленвала)					

Снять держатель, заменить прокладку, установить

10 06. Вал распределительный и привод

10056	.1006010.20	Вал распределительный -	1,30	1,30	1,50	1,30	1,30
		с/у	1,30	1,30	1,30	1,30	1,30

Снять воздушный фильтр, верхнюю защитную крышку ремня привода распредвала (для автомобиля ВАЗ-21045), крышку головки цилиндров, звездочку (шкив) распределительного вала, вал с корпусом в сборе, (крышки распредвала и распредвал для 21045), разъединить, промыть, проверить, установить, отрегулировать натяжение цепи (ремня), зазоры клапанов

10057	.1006010.21	Вал распределительный -	0,21	0,21	0,21	0,21	0,21
		с/у (при снятых воздушном	0,21	0,21	0,21	0,21	0,21
		фильтре, крышке головки цилиндров и звездочке (шкиве) распредвала)					
10058	.1006020.21	Звездочка - с/у звездочки	0,27	0,27	-	0,27	0,27
		распредвала (при снятой	0,27	0,27	0,27	0,27	0,27
		крышке головки цилиндров)					

Ослабить натяжение цепи, снять и установить звездочку, отрегулировать натяжение

10059	.1006020.21	Звездочка - с/у звездочки	0,17	0,17	-	0,17	0,17
		валика привода масляного	0,17	0,17	0,17	0,17	0,17
		насоса (при снятых крышках головки цилиндров и привода ГРМ)					
10060	.1006020.21	Звездочка - с/у шкива	-	-	0,27	-	-
		распредвала на а/м 21045	-	-	-	-	-
		(при снятой верхней крышке ремня)					

Ослабить натяжение ремня, снять и установить шкив, отрегулировать натяжение

10061	.1006033.20	Корпус подшипников	1,30	1,30	-	1,30	1,30
		распределительн. вала -	1,30	1,30	1,30	1,30	1,30
		с/у					

Снять воздушный фильтр, крышку головки цилиндров, звездочку распределительного вала, вал с корпусом в сборе, упорный фланец, разъединить, промыть, проверить, установить, отрегулировать натяжение цепи (ремня), зазоры клапанов

10062	.1006033.21	Корпус подшипников	0,21	0,21	-	0,21	0,21
		распределительн. вала -	0,21	0,21	0,21	0,21	0,21
		с/у (при снятых воздушном фильтре, крышке головки цилиндров и звездочке распредвала)					
10063	.1006040.20	Цепь привода	1,76	1,76	-	1,76	1,76
		распределительного вала -	1,76	1,76	1,76	1,76	1,76
		с/у (при снятом радиаторе)					

Снять воздушный фильтр, крышку головки цилиндров, крышку привода распределительного механизма (со снятием ремня генератора, вентилятора и шкива коленвала), звездочку распредвала и цепь, промыть, проверить, установить, отрегулировать натяжение цепи и ремня генератора

10064	.1006040.21	Цепь привода	0,26	0,26	-	0,26	0,26
		распределительного вала -	0,26	0,26	0,26	0,26	0,26
		с/у (при снятых крышке головки цилиндров и крышке привода распределительного механизма)					

Снять звездочку распределительного вала и цепь, промыть, проверить, установить, отрегулировать натяжение

© 2001 ОАО НВП "ИТЦ АВТО"

№№ поз.	Код детали, код работы	Наименование детали и характеристика работы	Трудоемкость (нормо-час) * max кол-во операций				
			21043	21044	21045	21053	2106
			21061	21065	21070	21073	21074
10065	.1006040.21	Цепь привода распределительного вала - с/у ремня на а/м ВАЗ-21045 (при снятом радиаторе)	- -	- -	0,90 -	- -	- -
		Снять ремни привода вакуумного насоса и генератора, верхнюю защитную крышку привода ГРМ, шкив коленвала, нижнюю защитную крышку, ремень. Установить снятые детали, отрегулировать натяжение ремней					
10066	.1006060.20	Натяжитель цепи - с/у с регулировкой натяжения цепи	0,28 0,28	0,28 0,28	- 0,28	0,28 0,28	0,28 0,28
10067	.1006090.21	Башмак натяжителя цепи - с/у (при снятой крышке привода распредвала)	0,17 0,17	0,17 0,17	- 0,17	0,17 0,17	0,17 0,17
		Ослабить цепь, снять и установить башмак натяжителя, отрегулировать натяжение цепи					
10068	.1006100.21	Успокоитель цепи - с/у (при снятой крышке головки цилиндров)	0,15 0,15	0,15 0,15	- 0,15	0,15 0,15	0,15 0,15
10069	.1006120.21	Ролик натяжной - с/у (при снятой верхней защитной крышке)	- -	- -	0,15 -	- -	- -
10070	.1006135.21	Ролик опорный - с/у (при снятой верхней защитной крышке)	- -	- -	0,15 -	- -	- -
10071	.1006146.20	Крышка защитная зубчатого ремня верхняя - с/у	- -	- -	0,15 -	- -	- -

10 07. Клапаны

10072	.1007000.21	Детали клапанного механизма - с/у на одном клапане (на автомобиле, при снятом рычаге привода клапана)	0,10*8 0,10*8	0,10*8 0,10*8	0,10*8 0,10*8	0,10*8 0,10*8	0,10*8 0,10*8
		Снять сухари, тарелку пружины, пружины, шайбы опорные и установить					
10073	.1007010.24	Клапан впускной - с/у (за 1 шт.) на снятой головке блока	0,10*4 0,10*4	0,10*4 0,10*4	0,10*4 0,10*4	0,10*4 0,10*4	0,10*4 0,10*4
10074	.1007010.44	Клапан впускной - шлифовка (за 1 шт.)	0,05*4 0,05*4	0,05*4 0,05*4	0,05*4 0,05*4	0,05*4 0,05*4	0,05*4 0,05*4
		Прошлифовать и промыть клапан					
10075	.1007012.24	Клапан выпускной - с/у (за 1 шт.) на снятой головке блока	0,10*4 0,10*4	0,10*4 0,10*4	0,10*4 0,10*4	0,10*4 0,10*4	0,10*4 0,10*4
10076	.1007012.44	Клапан выпускной - шлифовка (за 1 шт.)	0,05*4 0,05*4	0,05*4 0,05*4	0,05*4 0,05*4	0,05*4 0,05*4	0,05*4 0,05*4
		Прошлифовать и промыть клапан					
10077	.1007026.21	Колпачок маслоотражательный - с/у колпачка маслоотражательного впускного клапана (за 1 шт.) при снятом клапане	0,10*4 0,10*4	0,10*4 0,10*4	0,10*4 0,10*4	0,10*4 0,10*4	0,10*4 0,10*4
10078	.1007026.21	Колпачок маслоотражательный - с/у (за 1 шт.) на автомобиле, при снятых деталях клапанного механизма	0,10*8 0,10*8	0,10*8 0,10*8	0,10*8 0,10*8	0,10*8 0,10*8	0,10*8 0,10*8

© 2001 ОАО НВП "ИТЦ АВТО"

№№ поз.	Код детали, код работы	Наименование детали и характеристика работы	Трудоемкость (нормо-час) * max кол-во операций				
			21043	21044	21045	21053	2106
			21061	21065	21070	21073	21074
10079	.1007026.21	Колпачок маслоотражательный - с/у колпачка маслоотражательного выпускного клапана (за 1 шт.) при снятом клапане	0,10*4 0,10*4	0,10*4 0,10*4	0,10*4 0,10*4	0,10*4 0,10*4	0,10*4 0,10*4
10080	.1007032.24	Втулка направляющая впускного клапана - с/у (при снятом клапане на снятой головке блока, за 1 шт.)	0,15*4 0,15*4	0,15*4 0,15*4	0,15*4 0,15*4	0,15*4 0,15*4	0,15*4 0,15*4
		Заменить втулку направляющую впускного клапана и развернуть под размер					
10081	.1007033.24	Втулка направляющая выпускного клапана - с/у (при снятом клапане на снятой головке блока, за 1 шт.)	0,15*4 0,15*4	0,15*4 0,15*4	0,15*4 0,15*4	0,15*4 0,15*4	0,15*4 0,15*4
		Заменить втулку направляющую выпускного клапана и развернуть под размер					
10082	.1007075.21	Регулировочный болт - с/у (при снятом рычаге, за 1 шт.)	0,08*8 0,08*8	0,08*8 0,08*8	- 0,08*8	0,08*8 0,08*8	0,08*8 0,08*8
10083	.1007080.45	Седло клапана - ремонт седла впускного или выпускного клапана при снятых клапанах (за 1 шт.)	0,30*8 0,30*8	0,30*8 0,30*8	0,30*8 0,30*8	0,30*8 0,30*8	0,30*8 0,30*8
		Профрезеровать и прошлифовать , промыть седло клапана					
10084	.1007116.21	Рычаг привода клапана - с/у за 1 шт. (при снятом распредвале)	0,01*8 0,01*8	0,01*8 0,01*8	- 0,01*8	0,01*8 0,01*8	0,01*8 0,01*8
10085	.1007117.21	Пружина рычага клапана - с/у за 1 шт. (при снятом распредвале)	0,01*8 0,01*8	0,01*8 0,01*8	- 0,01*8	0,01*8 0,01*8	0,01*8 0,01*8

10 08. Газопровод

10086	.1008014.20	Труба впускная - с/у	- -	- -	0,35 -	- -	- -
		Снять воздушный фильтр, впускную трубу, установить					
10087	.1008014.20	Труба впускная - с/у	1,50 1,50	1,50 1,50	- 1,50	1,50 1,50	1,50 1,50
		Слить охлаждающую жидкость, снять воздушный фильтр, отсоединить шланги, трубопроводы, тяги карбюратора, приемную трубу глушителя, снять карбюратор, впускную трубу, проверить, очистить, установить, залить охлаждающую жидкость					
10088	.1008014.21	Труба впускная - с/у (при слитой охлаждающей жидкости,снятом карбюраторе и отсоединенной трубе глушителя)	0,23 0,23	0,23 0,23	- 0,23	0,23 0,23	0,23 0,23
		Снять впускную трубу и выпускной коллектор, заменить прокладки, проверить, очистить, установить					
10089	.1008016.20	Трубка дренажная впускной трубы - с/у	0,10 0,10	0,10 0,10	0,10 0,10	0,10 0,10	0,10 0,10

10 09. Картер масляный

10090	.1009010.20	Картер масляный - с/у (на автомобиле, при слитом масле)	1,20 1,20	1,20 1,20	1,20 1,20	1,20 1,20	1,20 1,20
		Снять брызговик, отсоединить передние опоры двигателя, вывесить двигатель и снять картер, заменить прокладку, установить					
10091	.1009010.24	Картер масляный - с/у (на снятом двигателе)	0,40 0,40	0,40 0,40	0,40 0,40	0,40 0,40	0,40 0,40
		Слить масло, снять картер, заменить прокладку, установить картер, залить масло					

© 2001 ОАО НВП "ИТЦ АВТО"

№№ поз.	Код детали, код работы	Наименование детали и характеристика работы	Трудоемкость (нормо-час) * max кол-во операций				
			21043	21044	21045	21053	2106
			21061	21065	21070	21073	21074
10092	.1009010.41	Картер масляный - ремонт	0,53	0,53	0,53	0,53	0,53
			0,53	0,53	0,53	0,53	0,53
	Очистить внутреннюю и наружную поверхности картера, выправить вмятины, заварить трещины						

Насос масляный

10093	.1011010.20	Насос масляный в сборе -	1,40	1,40	1,40	1,40	1,40
		с/у	1,40	1,40	1,40	1,40	1,40
	Слить масло, снять брызговик, отсоединить передние опоры двигателя, вывесить двигатель, снять масляный картер, прокладку, масляный насос, промыть, проверить, заменить прокладку, установить, залить масло						
10094	.1011010.21	Насос масляный в сборе -	0,20	0,20	0,20	0,20	0,20
		с/у (при снятом картере)	0,20	0,20	0,20	0,20	0,20
	Снять масляный насос, промыть, проверить, установить						
10095	.1011010.40	Насос масляный в сборе -	0,74	0,74	0,74	0,74	0,74
		ремонт	0,74	0,74	0,74	0,74	0,74
	Разобрать, промыть, продефектовать, заменить детали, собрать, проверить работу						
10096	.1011221.21	Шкив привода масляного	-	-	0,17	-	-
		насоса - с/у (при снятой	-	-	-	-	-
		верхней защитной крышке)					
10097	.1011228.21	Шестерня привода	0,08	0,08	0,08	0,08	0,08
		масляного насоса - с/у	0,08	0,08	0,08	0,08	0,08
		(при снятом					
		распределителе зажигания					
		или фиксаторе 1011371)					
10098	.1011235.20	Валик привода масляного	2,60	2,60	2,60	2,60	2,60
		насоса - с/у (на	2,60	2,60	2,60	2,60	2,60
		автомобиле)					
	Слить охлаждающую жидкость, снять радиатор, крышку привода распределительного механизма (со снятием ремня вентилятора, вентилятора и шкива коленчатого вала), ослабить натяжение цепи, снять звездочку на валу привода масляного насоса, валик, промыть, проверить, установить, отрегулировать натяжение цепи, ремня привода генератора и момент зажигания, залить охлаждающую жидкость, проверить работу.						
10099	.1011235.21	Валик привода масляного	0,15	0,15	0,15	0,15	0,15
		насоса - с/у (при снятой	0,15	0,15	0,15	0,15	0,15
		крышке привода					
		распредвала и звёздочке					
		привода масляного насоса)					
10100	.1011371.20	Фиксатор - с/у	-	0,10	-	-	-
			-	-	-	0,10	-
	Снять и установить фиксатор шестерни 1011228						
10101	.1012005.20	Фильтр масляный - с/у	0,15	0,15	0,15	0,15	0,15
			0,15	0,15	0,15	0,15	0,15

11. Система питания

11001	.1100000.20	Система питания - шланг	0,10*5	-	0,10*5	0,10*5	0,10*5
		топливный - с/у (за 1 шт.)	0,10*5	0,10*5	0,10*5	-	0,10*5

11 01. Бак топливный

11002	.1101005.20	Бак топливный в сборе -	0,45	0,45	0,45	-	-
		с/у	-	-	-	-	-
	Отсоединить топливопровод, снять топливный бак, установить						
11003	.1101005.41	Бак топливный в сборе -	1,00	1,00	1,00	-	-
		ремонт	-	-	-	-	-
	Выпарить, устранить течь, проверить, отремонтировать						
11004	.1101008.21	Бак топливный в сборе -	-	-	-	0,30	0,30
		с/у (при снятой обивке	0,30	0,30	0,30	0,30	0,30
		багажника 5004210)					
	Отсоединить топливопровод, снять топливный бак, установить						

© 2001 ОАО НВП "ИТЦ АВТО"

№№ поз.	Код детали, код работы	Наименование детали и характеристика работы	Трудоемкость (нормо-час) * max кол-во операций				
			21043	21044	21045	21053	2106
			21061	21065	21070	21073	21074
11005	.1101008.41	Бак топливный в сборе -	-	-	-	1,00	1,00
		ремонт	1,00	1,00	1,00	1,00	1,00
		Выпарить, устранить течь, проверить, отремонтировать					
11006	.1101060.20	Труба наливная - с/у	0,58	0,58	0,58	-	-
			-	-	-	-	-
11007	.1101070.20	Шланг соединительный	0,58	0,58	0,58	-	-
		воздушных патрубков - с/у	-	-	-	-	-
11008	.1101110.41	Кронштейн крепления	-	-	-	0,28	0,28
		топливного бака - ремонт	0,28	0,28	0,28	0,28	0,28
		(при снятом топливном баке)					
11009	.1101114.41	Кронштейн крепления	-	-	-	0,28	0,28
		топливного бака - ремонт	0,28	0,28	0,28	0,28	0,28
		(при снятом топливном баке)					
11010	.1101125.20	Датчик указателя уровня	0,20	-	-	0,30	0,30
		топлива - с/у	0,30	0,30	0,30	-	0,30
11011	.1101150.20	Облицовка горловины или	-	-	-	0,27	0,27
		уплотнитель - с/у	0,27	0,27	0,27	0,27	0,27
		11 04. Топливопроводы					
11012	.1104009.20	Шланг топливный - с/у	-	-	0,10	-	-
			-	-	-	-	-
11013	.1104017.20	Трубка топливная - с/у (за	0,80*3	-	0,80*3	0,80*3	0,80*3
		1шт.)	0,80*3	0,80*3	0,80*3	-	0,80*3
11014	.1104032.20	Трубка сливная - (впрыск)	-	0,80	-	-	-
		с/у трубки сливной	-	-	-	0,80	-
		магистрали					
11015	.1104034.20	Трубка топливная -	-	0,80	-	-	-
		(впрыск) с/у трубки	-	-	-	0,80	-
		подающей магистрали					
11016	.1104076.20	Трубка задняя - с/у (за	-	-	-	0,60	0,60
		1шт.)	0,60	0,60	0,60	-	0,60
11017	.1104076.20	Трубка задняя - (впрыск)	-	0,30	-	-	-
		с/у	-	-	-	0,30	-
11018	.1104078.20	Трубка - (впрыск) с/у	-	0,30	-	-	-
			-	-	-	0,30	-
11019	.1104208.20	Шланг топливной системы-	-	0,30	-	-	-
		(впрыск) с/у шланга к	-	-	-	0,30	-
		топливному фильтру					
11020	.1104222.20	Шланг топливной системы-	-	0,30	-	-	-
		(впрыск) с/у шланга	-	-	-	0,30	-
		подающего к агрегату					
		впрыска					
11021	.1104224.20	Шланг топливной системы-	-	0,30	-	-	-
		(впрыск) с/у шланга	-	-	-	0,30	-
		переднего сливного					
		11 06.Насос топливный					
11022	.1106010.20	Насос топливный в сборе -	0,30	-	-	0,30	0,30
		с/у	0,30	0,30	0,30	-	0,30
11023	.1106010.40	Насос топливный в сборе -	0,75	-	-	0,75	0,75
		ремонт	0,75	0,75	0,75	-	0,75
		Разобрать, промыть, продефектовать, заменить детали, собрать, проверить работу					

© 2001 ОАО НВП "ИТЦ АВТО"

№№ поз.	Код детали, код работы	Наименование детали и характеристика работы	Трудоемкость (нормо-час) * max кол-во операций				
			21043	21044	21045	21053	2106
			21061	21065	21070	21073	21074
		11 07. Карбюратор					
11024	.1107010.20	Карбюратор - с/у	0,95	-	-	0,95	0,95
			0,95	0,95	0,95	-	0,95
		Снять воздушный фильтр, отсоединить тросы управления воздушной и дроссельной заслонками, трубки вакуумного регулятора и подвода топлива, снять карбюратор и прокладку, промыть снаружи, проверить, установить, отрегулировать обороты холостого хода с контролем токсичности отработавших газов					
11025	.1107010.40	Карбюратор - ремонт	1,67	-	-	1,67	1,67
			1,67	1,67	1,67	-	1,67
		Разобрать, промыть, продефектовать, заменить детали, собрать (с регулировкой уровня в поплавковой камере)					
11026	.1107033.20	Шланг подводящий - с/у	0,10	-	-	0,10	0,10
		(на карбюраторе "Солекс")	0,10	0,10	0,10	-	0,10
11027	.1107034.20	Шланг подогрева	0,10	-	-	0,10	0,10
		карбюратора - с/у (на	0,10	0,10	0,10	-	0,10
		карбюраторе "Солекс")					
11028	.1107420.20	Клапан электромагнитный -	0,08	-	-	0,08	0,08
		с/у	0,08	0,08	0,08	-	0,08
		11 08. Привод акселератора					
11029	.1108000.20	Тяга акселератора - с/у (з	0,10*3	-	-	0,10*3	0,10*3
		1 шт.)	0,10*3	0,10*3	0,10*3	-	0,10*3
11030	.1108014.20	Педаль акселератора - с/у	0,12	0,12	0,12	0,12	0,12
			0,12	0,12	0,12	0,12	0,12
11031	.1108015.20	Рычаг привода	-	0,20	-	-	-
		акселератора - (впрыск)	-	-	-	0,20	-
		с/у					
11032	.1108026.21	Валик привода	0,14	-	-	0,14	0,14
		дроссельной заслонки -	0,14	0,14	0,14	-	0,14
		с/у (при снятом двигателе)					
11033	.1108054.20	Трос привода дроссельной	-	0,30	0,30	-	-
		заслонки - с/у	-	-	-	0,30	-
		Снять трос привода, проверить, смазать, установить					
11034	.1108100.20	Трос привода воздушной	0,30	-	0,30	0,30	0,30
		заслонки - с/у	0,30	0,30	0,30	-	0,30
		Снять трос привода, проверить, смазать, установить					
		11 09. Фильтр воздушный					
11035	.1109010.20	Фильтр воздушный в сборе-	0,16	-	0,16	0,16	0,16
		с/у	0,16	0,16	0,16	-	0,16
11036	.1109011.20	Фильтр воздушный в сборе-	-	0,16	-	-	-
		(впрыск) с/у	-	-	-	0,16	-
11037	.1109100.20	Элемент фильтрующий -	0,12	0,12	0,12	0,12	0,12
		с/у	0,12	0,12	0,12	0,12	0,12
		Снять и установить фильтрующий элемент с очисткой внутренней полости корпуса воздушного фильтра					
11038	.1109160.20	Заборник теплого воздуха-	0,20	0,20	0,20	0,20	0,20
		с/у	0,20	0,20	0,20	0,20	0,20
11039	.1109175.20	Шланг воздухозаборника -	0,15	0,15	0,15	0,15	0,15
		с/у	0,15	0,15	0,15	0,15	0,15
11040	.1109270.20	Терморегулятор - с/у	0,20	-	-	0,20	0,20
			0,20	0,20	0,20	-	0,20
11041	.1109302.20	Заборник холодного	0,15	0,15	0,15	0,15	0,15
		воздуха - с/у	0,15	0,15	0,15	0,15	0,15

© 2001 ОАО НВП "ИТЦ АВТО"

№№ поз.	Код детали, код работы	Наименование детали и характеристика работы	Трудоемкость (нормо-час) * max кол-во операций				
			21043	21044	21045	21053	2106
			21061	21065	21070	21073	21074
		Прочие элементы системы питания					
11042	.1111010.20	Топливный насос высокого давления - с/у	- -	- -	1,65 -	- -	- -
		Снять верхнюю защитную крышку ремня привода ГРМ, ослабить натяжение ремня, отсоединить топливные трубки, шланги, тросы привода, снять шкив ТНВД, отсоединить и снять ТНВД. Установить снятые детали, отрегулировать угол опережения впрыска топлива и натяжение ремня привода ГРМ					
11043	.1111589.20	Шкив топливного насоса высокого давления - с/у	- -	- -	0,40 -	- -	- -
		Снять переднюю крышку, ослабить натяжение ремня, отвернуть болт, снять шкив, установить снятые детали, отрегулировать натяжение					
11044	.1112010.20	Форсунка - с/у (за 1 шт.)	- -	- -	0,12*4 -	- -	- -
11045	.1112404.20	Трубка топливная высокого давления - с/у	- -	- -	0,20 -	- -	- -
11046	.1112414.20	Трубка топливная высокого давления - с/у	- -	- -	0,20 -	- -	- -
11047	.1112424.20	Трубка топливная высокого давления - с/у	- -	- -	0,20 -	- -	- -
11048	.1112434.20	Трубка топливная высокого давления - с/у	- -	- -	0,20 -	- -	- -
11049	.1117010.20	Фильтр тонкой очистки топлива - с/у фильтрующего элемента	- -	- -	0,10 -	- -	- -
11050	.1117010.20	Фильтр тонкой очистки топлива - с/у	0,15 0,15	0,15 0,15	0,30 0,15	0,15 0,15	0,15 0,15
		Снять и установить фильтр, для ВАЗ 21045 - с отсоединением от кронштейна					
11051	.1139009.20	Электробензонасос - с/у	- -	0,50 -	- -	- 0,50	- -
11052	.1143010.20	Терморегулятор - с/у	- -	0,20 -	- -	- 0,20	- -
11053	.1148200.21	Датчик положения дроссельной заслонки - с/у (при снятом воздушном фильтре)	- -	0,16 -	- -	- 0,16	- -
11054	.1148300.21	Регулятор холостого хода с/у (при снятом воздушном фильтре)	-- -	0,16 -	- -	- 0,16	- -
11055	.1156010.20	Клапан топливный обратный - с/у	0,08 0,08	- 0,08	- 0,08	0,08 -	0,08 0,08
		11 83. Агрегат центрального впрыска					
11056	.1183010.21	Агрегат центрального впрыска топлива - с/у (при снятом воздушном фильтре)	- -	0,60 -	- -	- 0,60	- -
11057	.1183050.21	Крышка регулятора давления - с/у (при снятом воздушном фильтре)	- -	0,20 -	- -	- 0,20	- -
11058	.1183070.21	Форсунка топливная - с/у (при снятом воздушном фильтре)	- -	0,16 -	- -	- 0,16	- -

© 2001 ОАО НВП "ИТЦ АВТО"

№№ поз.	Код детали, код работы	Наименование детали и характеристика работы	Трудоемкость (нормо-час) * max кол-во операций				
			21043	21044	21045	21053	2106
			21061	21065	21070	21073	21074

12. Система выпуска газов

Глушители

12001	.1200020.20	Глушитель	-	1,10	-	-	-
		дополнительный - с/у (со снятием основного)	-	-	-	1,10	-
		Снять основной и дополнительный глушители, разъединить, очистить, проверить, установить					
12002	.1200020.41	Глушитель	-	0,95	-	-	-
		дополнительный - ремонт	-	-	-	0,95	-
		Заварить трещины, наложить заплаты, выправить трубу с подогревом					
12003	.1201005.20	Глушитель основной - с/у	0,60	0,60	0,60	0,60	0,60
			0,60	0,60	0,60	0,60	0,60
		Снять основной глушитель, очистить, проверить, установить					
12004	.1201005.41	Глушитель основной -	0,95	0,95	0,95	0,95	0,95
		ремонт	0,95	0,95	0,95	0,95	0,95
		Заварить трещины, наложить заплаты, выправить трубу с подогревом					
12005	.1202005.20	Глушитель	1,10	-	1,10	1,10	1,10
		дополнительный - с/у (со снятием основного)	1,10	1,10	1,10	-	1,10
		Снять основной и дополнительный глушители, разъединить, очистить, проверить, установить					
12006	.1202005.41	Глушитель	0,95	-	0,95	0,95	0,95
		дополнительный - ремонт	0,95	0,95	0,95	-	0,95
		Заварить трещины, наложить заплаты, выправить трубу с подогревом					

12 03. Трубы и подвеска глушителя

12007	.1203000.21	Труба приемная с	0,68	0,68	0,68	0,68	0,68
		дополнительн.глушителем-с/у (при снятом основном глушителе)	0,68	0,68	0,68	0,68	0,68
12008	.1203010.20	Труба приемная - с/у	0,97	0,97	0,97	0,97	0,97
			0,97	0,97	0,97	0,97	0,97
		Снять приемную трубу, очистить, проверить, установить (с заменой прокладки)					
12009	.1203010.41	Труба приемная - ремонт	0,40	0,40	0,40	0,40	0,40
			0,40	0,40	0,40	0,40	0,40
		Заварить трещины, выправить трубу с подогревом					
12010	.1203043.20	Хомут крепления приемной	0,16	0,16	0,16	0,16	0,16
		трубы глушителя - с/у	0,16	0,16	0,16	0,16	0,16
12011	.1203047.20	Ремень подвески	0,12*2	0,12*2	0,12*2	0,12*2	0,12*2
		глушителя - с/у (за 1 шт.)	0,12*2	0,12*2	0,12*2	0,12*2	0,12*2
12012	.1203072.20	Подушка крепления - с/у	0,12	0,12	0,12	0,12	0,12
			0,12	0,12	0,12	0,12	0,12

12 06. Нейтрализатор

12013	.1206010.20	Нейтрализатор - с/у	-	0,60	-	-	-
			-	-	-	0,60	-

13. Система охлаждения

13 01. Радиатор

13001	.1301012.20	Радиатор - с/у	0,90	0,90	0,90	0,90	0,90
			0,90	0,90	0,90	0,90	0,90
		Слить охлаждающую жидкость, снять аккумуляторную батарею, отсоединить шланги подводящий, отводящий и трубку от расширительного бачка, снять радиатор, промыть снаружи, установить, присоединить шланги, залить охлаждающую жидкость, проверить герметичность соединений					

© 2001 ОАО НВП "ИТЦ АВТО"

№№ поз.	Код детали, код работы	Наименование детали и характеристика работы	Трудоемкость (нормо-час) * max кол-во операций				
			21043	21044	21045	21053	2106
			21061	21065	21070	21073	21074
13002	.1301012.21	Радиатор - с/у (при слитой охлаждающей жидкости и снятой аккумуляторной батарее)	0,41 0,41	0,41 0,41	0,41 0,41	0,41 0,41	0,41 0,41
	Отсоединить кожух вентилятора, шланги и трубку, снять радиатор, промыть снаружи, установить, присоединить						
13003	.1301012.40	Радиатор - ремонт	1,00 1,00	1,00 1,00	1,00 1,00	1,00 1,00	1,00 1,00
	Произвести наружнюю мойку алюминиевого радиатора, определить место течи, произвести ремонт трубок, отремонтировать бачки, собрать, проверить на герметичность (допускается заглушить 2 трубки)						
13004	.1301012.40	Радиатор - ремонт бачка (правого или левого) алюминиевого радиатора (за 1 шт.)	0,65*2 0,65*2	0,65*2 0,65*2	0,65*2 0,65*2	0,65*2 0,65*2	0,65*2 0,65*2
	Произвести наружнюю мойку алюминиевого радиатора, снять бачок, отремонтировать, собрать, проверить на герметичность						
13005	.1301012.49	Радиатор - пайка горловины или патрубка, или бачка медного радиатора с проверкой на герметичность	0,65 0,65	0,65 0,65	0,65 0,65	0,65 0,65	0,65 0,65
		13 03. Трубопроводы и шланги					
13006	.1303010.21	Шланг радиатора отводящий - с/у (при слитой охлаждающей жидкости)	0,20 0,20	0,20 0,20	0,20 0,20	0,20 0,20	0,20 0,20
13007	.1303014.21	Патрубок выпускной - с/у (при слитой охлаждающей жидкости)	0,30 0,30	0,30 0,30	0,30 0,30	0,30 0,30	0,30 0,30
13008	.1303014.21	Патрубок выпускной - с/у (при отсоединенных шлангах и слитой охлаждающей жидкости)	0,10 0,10	0,10 0,10	0,10 0,10	0,10 0,10	0,10 0,10
13009	.1303025.21	Шланг радиатора подводящий - с/у (при слитой охлаждающей жидкости)	0,20 0,20	0,20 0,20	0,20 0,20	0,20 0,20	0,20 0,20
13010	.1303027.20	Шланг подогрева карбюратора - с/у	0,10 0,10	- 0,10	- 0,10	0,10 -	0,10 0,10
13011	.1303090.21	Шланг перепускной - с/у (при слитой охлаждающей жидкости)	0,20 0,20	0,20 0,20	0,20 0,20	0,20 0,20	0,20 0,20
13012	.1303092.21	Муфта соединительная - с/у (при слитой охлаждающей жидкости)	0,20 0,20	0,20 0,20	0,20 0,20	0,20 0,20	0,20 0,20
13013	.1303095.21	Шланг расширительного бачка - с/у (при слитой охлаждающей жидкости)	0,20 0,20	0,20 0,20	0,20 0,20	0,20 0,20	0,20 0,20
		13 06. Термостат					
13014	.1306010.20	Термостат - с/у (на автомобиле)	0,80 0,80	0,80 0,80	0,80 0,80	0,80 0,80	0,80 0,80
	Слить охлаждающую жидкость, снять термостат, установить, залить охлаждающую жидкость, проверить герметичность соединений и работоспособность термостата						
13015	.1306010.21	Термостат - с/у (при слитой охлаждающей жидкости)	0,28 0,28	0,28 0,28	0,28 0,28	0,28 0,28	0,28 0,28

© 2001 ОАО НВП "ИТЦ АВТО"

№№ поз.	Код детали, код работы	Наименование детали и характеристика работы	Трудоемкость (нормо-час) * max кол-во операций				
			21043	21044	21045	21053	2106
			21061	21065	21070	21073	21074
		13 07. Водяной насос					
13016	.1307010.20	Насос водяной - с/у	1,40 1,40	1,40 1,40	1,40 1,40	1,40 1,40	1,40 1,40
		Слить охлаждающую жидкость, снять аккумуляторную батарею, снять кожух вентилятора, ремень, вентилятор и шкив, отсоединить муфту термостата, снять насос и прокладку, установить, отрегулировать натяжение ремня, залить охлаждающую жидкость, проверить герметичность соединений.					
13017	.1307010.40	Насос водяной - ремонт	0,97 0,97	0,97 0,97	0,97 0,97	0,97 0,97	0,97 0,97
		Разобрать, промыть, продефектовать, заменить детали, собрать, проверить					
		13 08. Вентилятор и его привод					
13018	.1308008.20	Электровентилятор - с/у	0,30 0,30	0,30 0,30	0,30 0,30	0,30 0,30	0,30 0,30
13019	.1308008.21	Электровентилятор - с/у (при снятом кожухе и ремне водяного насоса)	0,10 0,10	0,10 0,10	0,10 0,10	0,10 0,10	0,10 0,10
13020	.1308010.20	Вентилятор охлаждения в сборе - с/у (на снятом электровентиляторе)	0,10 0,10	0,10 0,10	0,10 0,10	0,10 0,10	0,10 0,10
13021	.1308020.20	Ремень привода водяного насоса - с/у с регулировкой натяжения	0,30 0,30	0,30 0,30	0,30 0,30	0,30 0,30	0,30 0,30
13022	.1308024.21	Шкив - с/у (при снятом кожухе и ремне водяного насоса)	0,10 0,10	0,10 0,10	0,10 0,10	0,10 0,10	0,10 0,10
		13 09.					
13023	.1309008.20	Кожух вентилятора - с/у	0,30 0,30	0,30 0,30	0,30 0,30	0,30 0,30	0,30 0,30
13024	.1309008.41	Кожух вентилятора - ремонт	0,30 0,30	0,30 0,30	0,30 0,30	0,30 0,30	0,30 0,30
13025	.1309016.20	Кожух электровентилятора - с/у	0,27 0,27	0,27 0,27	0,27 0,27	0,27 0,27	0,27 0,27
13026	.1309016.41	Кожух электровентилятора - ремонт	0,30 0,30	0,30 0,30	0,30 0,30	0,30 0,30	0,30 0,30
		13 11. Бачок расширительный					
13027	.1311014.20	Бачок расширительный - с/у	0,30 0,30	0,30 0,30	0,30 0,30	0,30 0,30	0,30 0,30
		Снять и установить расширительный бачок, долить охлаждающую жидкость, проверить герметичность соединений					
		14. Электронная система управления двигателем					
14001	.1411010.20	Контроллер системы впрыска топлива - с/у	- -	0,20 -	- -	- 0,20	- -
14002	.1413020.20	Датчик абсолютного давления - с/у	- -	0,15 -	- -	- 0,15	- -
14003	.1413110.20	Датчик температуры воздуха - с/у	- -	0,20 -	- -	- 0,20	- -
14004	.1413120.20	Октан-потенциометр - с/у	- -	0,16 -	- -	- 0,16	- -

© 2001 ОАО НВП "ИТЦ АВТО"

№№ поз.	Код детали, код работы	Наименование детали и характеристика работы	Трудоемкость (нормо-час) * max кол-во операций				
			21043	21044	21045	21053	2106
			21061	21065	21070	21073	21074

16. Сцепление

16 01. Сцепление

16001	.1601015.24	Картер сцепления - с/у (на	0,25	0,25	0,25	0,25	0,25
		снятой коробке передач, при слитом масле)	0,25	0,25	0,25	0,25	0,25

Снять картер с прокладкой, очистить, проверить, заменить прокладку, установить

16002	.1601085.21	Диск сцепления нажимной- с/у (при снятой коробке передач)	0,30	0,30	0,30	0,30	0,30
			0,30	0,30	0,30	0,30	0,30

Снять диски сцепления нажимной и ведомый, очистить, промыть, проверить, смазать шлицы, установить

16003	.1601130.21	Диск сцепления ведомый - с/у (при снятой коробке передач)	0,30	0,30	0,30	0,30	0,30
			0,30	0,30	0,30	0,30	0,30

Снять диски сцепления нажимной и ведомый, очистить, промыть, проверить, смазать шлицы, установить

16004	.1601130.41	Диск сцепления ведомый - замена фрикционных накладок	0,47	0,47	0,47	0,47	0,47
			0,47	0,47	0,47	0,47	0,47

Продефектовать, заменить фрикционные накладки, проверить диск на осевое биение

16005	.1601180.24	Муфта в сборе - с/у (на снятой коробке передач)	0,10	0,10	0,10	0,10	0,10
			0,10	0,10	0,10	0,10	0,10
16006	.1601182.24	Подшипник муфты - с/у (на снятой муфте)	0,20	0,20	0,20	0,20	0,20
			0,20	0,20	0,20	0,20	0,20
16007	.1601200.24	Вилка выключения сцепления - с/у (на снятой коробке передач)	0,10	0,10	0,10	0,10	0,10
			0,10	0,10	0,10	0,10	0,10

Снять вилку выключения сцепления, очистить, промыть, проверить, установить

16008	.1601204.21	Пружина вилки выключения сцепления - с/у (при снятой коробке передач)	0,05	0,05	0,05	0,05	0,05
			0,05	0,05	0,05	0,05	0,05
16009	.1601211.20	Чехол вилки выключения сцепления - с/у	0,30	0,30	0,30	0,30	0,30
			0,30	0,30	0,30	0,30	0,30

Отсоединить цилиндр привода выключения сцепления, снять и установить чехол, присоединить и отрегулировать

16 02. Привод выключения сцепления

16010	.1602010.24	Педаль сцепления - с/у (на снятом кронштейне)	0,30	0,30	0,30	0,30	0,30
			0,30	0,30	0,30	0,30	0,30
16011	.1602048.20	Накладка педали сцепления или тормоза - с/у (за 1 шт.)	0,05*2	0,05*2	0,05*2	0,05*2	0,05*2
			0,05*2	0,05*2	0,05*2	0,05*2	0,05*2
16012	.1602063.20	Кронштейн педалей - с/у	1,76	1,76	1,76	1,76	1,76
			1,76	1,76	1,76	1,76	1,76

Снять кожухи вала рулевого управления, вал в сборе с кронштейном и рулевым колесом, отсоединить вакуумный усилитель, главный цилиндр привода сцепления, снять кронштейн, разобрать, продефектовать, заменить детали, собрать, установить, отрегулировать

16013	.1602063.21	Кронштейн педалей - с/у (при снятом вале рулевого управления)	0,70	0,70	0,70	0,70	0,70
			0,70	0,70	0,70	0,70	0,70

Отсоединить вакуумный усилитель, главный цилиндр привода сцепления, снять кронштейн с педалями в сборе, установить, отрегулировать.

16014	.1602063.21	Кронштейн педалей - с/у (при снятых вакуумном усилителе и главном цилиндре сцепления)	0,15	0,15	0,15	0,15	0,15
			0,15	0,15	0,15	0,15	0,15

© 2001 ОАО НВП "ИТЦ АВТО"

№№ поз.	Код детали, код работы	Наименование детали и характеристика работы	Трудоемкость (нормо-час) * max кол-во операций				
			21043	21044	21045	21053	2106
			21061	21065	21070	21073	21074
16015	.1602510.20	Цилиндр привода	0,75	0,75	0,75	0,75	0,75
		выключения сцепления - с/у	0,75	0,75	0,75	0,75	0,75
		Снять цилиндр привода выключения сцепления , очистить, проверить, установить, прокачать систему, отрегулировать					
16016	.1602510.20	Цилиндр привода	0,30	0,30	0,30	0,30	0,30
		выключения сцепления -	0,30	0,30	0,30	0,30	0,30
		с/у (без прокачки и регулировки привода)					
16017	.1602510.40	Цилиндр привода	0,50	0,50	0,50	0,50	0,50
		выключения сцепления -	0,50	0,50	0,50	0,50	0,50
		ремонт					
		Разобрать цилиндр привода выключения сцепления, промыть, продефектовать, заменить детали, собрать, проверить на герметичность					
16018	.1602518.20	Колпачок защитный - с/у	0,45	0,45	0,45	0,45	0,45
		(на автомобиле)	0,45	0,45	0,45	0,45	0,45
		Отсоединить цилиндр привода выключения сцепления, заменить колпачок, закрепить цилиндр, отрегулировать привод					
16019	.1602520.20	Толкатель вилки - с/у	0,25	0,25	0,25	0,25	0,25
			0,25	0,25	0,25	0,25	0,25
		Снять цилиндр привода выключения сцепления, с/у толкатель, отрегулировать					
16020	.1602550.20	Колпачок защитный - с/у	0,45	0,45	0,45	0,45	0,45
		(на автомобиле)	0,45	0,45	0,45	0,45	0,45
		Отсоединить главный цилиндр сцепления, с/у колпачок, закрепить цилиндр, отрегулировать привод					
16021	.1602552.20	Штуцер - с/у (без прокачки	0,15*3	0,15*3	0,15*3	0,15*3	0,15*3
		системы) за 1 шт.	0,15*3	0,15*3	0,15*3	0,15*3	0,15*3
16022	.1602560.20	Бачок главного цилиндра	0,30	0,30	0,30	0,30	0,30
		сцепления - с/у	0,30	0,30	0,30	0,30	0,30
16023	.1602575.20	Шланг привода	0,17	0,17	0,17	0,17	0,17
		выключения сцепления -	0,17	0,17	0,17	0,17	0,17
		с/у (без прокачки)					
		Снять и установить шланг подачи жидкости к главному цилиндру					
16024	.1602590.20	Шланг привода	0,17	0,17	0,17	0,17	0,17
		выключения сцепления -					
		с/у (без прокачки)	0,17	0,17	0,17	0,17	0,17
		Снять и установить шланг к цилиндру привода выключения сцепления					
16025	.1602591.20	Штуцер - с/у (без прокачки	0,05	0,05	0,05	0,05	0,05
			0,05	0,05	0,05	0,05	0,05
16026	.1602602.20	Трубка привода	0,17	0,17	0,17	0,17	0,17
		выключения сцепления -	0,17	0,17	0,17	0,17	0,17
		с/у (без прокачки)					
		Снять и установить трубку от главного цилиндра к шлангу					
16027	.1602610.20	Главный цилиндр привода	0,75	0,75	0,75	0,75	0,75
		выключ.сцепления - с/у	0,75	0,75	0,75	0,75	0,75
		Снять главный цилиндр привода выключения сцепления, очистить, проверить, установить, прокачать систему, отрегулировать					
16028	.1602610.20	Главный цилиндр привода	0,30	0,30	0,30	0,30	0,30
		выключ.сцепления - с/у	0,30	0,30	0,30	0,30	0,30
		(без прокачки и регулировки привода)					
16029	.1602610.40	Главный цилиндр привода	0,50	0,50	0,50	0,50	0,50
		выключ.сцепления -	0,50	0,50	0,50	0,50	0,50
		ремонт					
		Разобрать главный цилиндр привода выключения сцепления, промыть, продефектовать, заменить детали, собрать, проверить на герметичность					

© 2001 ОАО НВП "ИТЦ АВТО"

№№ поз.	Код детали, код работы	Наименование детали и характеристика работы	Трудоемкость (нормо-час) * max кол-во операций				
			21043	21044	21045	21053	2106
			21061	21065	21070	21073	21074

17. Коробка передач

17 00. Коробка передач в сборе

17001	.1700010.20	Коробка передач в сборе с/у	- 3,60 3,60	3,60 3,60	3,60 3,60	3,60 3,60	3,60 3,60

Снять чехол и стержень рычага, приемную трубу глушителя, отсоединить: стартер, гибкий вал спидометра, цилиндр привода выключения сцепления, карданный вал, заднюю опору двигателя; снять коробку, очистить, проверить, установить, отрегулировать привод выключения сцепления. Проверить уровень масла, долить

17002	.1700010.40	Коробка передач в сборе ремонт (4-х ступенчатой КП) с полной разборкой	- 3,92 3,92	3,92 3,92	3,92 3,92	3,92 3,92	3,92 3,92

Слить масло, разобрать, промыть, продефектовать, заменить детали, собрать, залить масло, проверить

17003	.1700010.40	Коробка передач в сборе ремонт (5-ти ступенчатой КП) с полной разборкой	- 4,10 -	4,10 4,10	4,10 4,10	4,10 4,10	4,10 4,10

Слить масло, разобрать, промыть, продефектовать, заменить детали, собрать, залить масло, проверить

17 01. Коробка передач

17004	.1701020.21	Крышка нижняя - с/у (при слитом масле)	0,20 0,20	0,20 0,20	0,20 0,20	0,20 0,20	0,20 0,20

Снять нижнюю крышку, очистить, заменить прокладку, установить

17005	.1701031.21	Подшипник - с/у подшипника первичного вала переднего (при снятых КП и сцеплении)	0,10 0,10	0,10 0,10	0,10 0,10	0,10 0,10	0,10 0,10
17006	.1701031.21	Подшипник - с/у (заднего подшипника блока шестерен 5-ти ступ. КП) (при снятой задней крышке)	0,10 -	0,10 0,10	0,10 0,10	0,10 0,10	0,10 0,10
17007	.1701043.21	Сальник первичного вала - с/у (при снятом картере сцепления, на снятой коробке передач)	0,10 0,10	0,10 0,10	0,10 0,10	0,10 0,10	0,10 0,10
17008	.1701073.21	Подшипник - с/у заднего подшипника вторичного вала (5-ти ступ. КП, при снятой задней крышке)	0,10 -	0,10 0,10	0,10 0,10	0,10 0,10	0,10 0,10
17009	.1701094.21	Пластина стопорная - с/у на 4-х ступ. КП (при снятом заднем подшипнике вторичн.вала и шестерне 1701138)	0,35 0,35	0,35 0,35	0,35 0,35	0,35 0,35	0,35 0,35
17010	.1701094.21	Пластина стопорная - с/у на 5-ти ступ. КП (при снятом заднем подшипнике вторичн.вала и шестерне 1701138)	0,45 -	0,45 0,45	0,45 0,45	0,45 0,45	0,45 0,45
17011	.1701138.21	Блок шестерен (шестерня)- с/у на 4 -х ступ. КП (при снятом заднем подшипнике вторичного вала)	0,10 0,10	0,10 0,10	0,10 0,10	0,10 0,10	0,10 0,10
17012	.1701138.21	Блок шестерен (шестерня)- с/у на 5-ти ступ. КП (при снятом заднем подшипнике вторичного вала)	0,15 -	0,15 0,15	0,15 0,15	0,15 0,15	0,15 0,15

© 2001 ОАО НВП "ИТЦ АВТО"

№№ поз.	Код детали, код работы	Наименование детали и характеристика работы	Трудоемкость (нормо-час) * max кол-во операций				
			21043	21044	21045	21053	2106
			21061	21065	21070	21073	21074
17013	.1701210.21	Сальник вторичного вала - с/у (при снятой эластичной муфте)	0,35 0,35	0,35 0,35	0,35 0,35	0,35 0,35	0,35 0,35
	Слить масло, снять фланец эластичной муфты, заменить сальник, установить фланец, залить масло						
17014	.1701249.21	Подшипник - с/у заднего подшипника вторичного вала (4-х ступ.КП) (при снятой задней крышке)	0,10 0,10	0,10 0,10	0,10 0,10	0,10 0,10	0,10 0,10
		17 02. Механизм переключения передач					
17015	.1702010.21	Крышка задняя коробки передач - с/у на снятой КП (при снятом приводе механизма переключения передач и нижней крышке)	0,40 0,40	0,40 0,40	0,40 0,40	0,40 0,40	0,40 0,40
17016	.1702077.20	Шарик фиксатора штока коробки передач - с/у (за шт.)	0,15*3 0,15*3	0,15*3 0,15*3	0,15*3 0,15*3	0,15*3 0,15*3	0,15*3 0,15*3
	Снять крышку фиксаторов штоков, пружину, шарик, установить						
17017	.1702087.20	Пружина фиксатора штока коробки передач - с/у (за шт.)	0,15*3 0,15*3	0,15*3 0,15*3	0,15*3 0,15*3	0,15*3 0,15*3	0,15*3 0,15*3
	Снять крышку фиксаторов штоков, пружину, установить						
17018	.1702150.24	Привод спидометра в сборе - с/у (на снятой коробке передач)	0,15 0,15	0,15 0,15	0,15 0,15	0,15 0,15	0,15 0,15
		17 03. Управление переключением передач					
17019	.1703000.24	Привод механизма переключения передач - с/у (на снятой коробке передач)	0,25 -	0,25 0,25	0,25 0,25	0,25 0,25	0,25 0,25
	Снять рычаг с деталями опоры в сборе, промыть, установить						
17020	.1703000.40	Привод механизма переключения передач - ремонт (снятого с коробки передач)	0,25 -	0,25 0,25	0,25 0,25	0,25 0,25	0,25 0,25
	Разобрать, промыть, продефектовать, собрать, установить						
17021	.1703096.20	Чехол рычага управления - с/у	0,13 0,13	0,13 0,13	0,13 0,13	0,13 0,13	0,13 0,13
	Снять нижний вкладыш панели радиоприемника (для 2107), рукоятку стержня и чехол, установить						
17022	.1703103.20	Стержень рычага переключения передач - с/у	0,12 0,12	0,12 0,12	0,12 0,12	0,12 0,12	0,12 0,12
		22. Передача карданная трансмиссии					
22001	.2200012.20	Карданная передача в сборе - с/у	0,89 0,89	0,89 0,89	0,89 0,89	0,89 0,89	0,89 0,89
22002	.2202025.24	Крестовина - с/у (на снятой карданной передаче, за 1 шт.)	0,45*2 0,45*2	0,45*2 0,45*2	0,45*2 0,45*2	0,45*2 0,45*2	0,45*2 0,45*2
22003	.2202080.24	Опора карданного вала - с/у (на снятой карданной передаче)	0,90 0,90	0,90 0,90	0,90 0,90	0,90 0,90	0,90 0,90
	Рассоединить карданные валы, отвернуть гайку, спрессовать вилку карданного шарнира, спрессовать опору, собрать						
22004	.2202080.40	Опора карданного вала - ремонт снятой опоры	0,80 0,80	0,80 0,80	0,80 0,80	0,80 0,80	0,80 0,80
	Разобрать, продефектовать, заменить детали, собрать						

© 2001 ОАО НВП "ИТЦ АВТО"

№№ поз.	Код детали, код работы	Наименование детали и характеристика работы	Трудоемкость (нормо-час) * max кол-во операций				
			21043	21044	21045	21053	2106
			21061	21065	21070	21073	21074
22005	.2202120.20	Муфта эластичная - с/у	0,50	0,50	0,50	0,50	0,50
		(на автомобиле)	0,50	0,50	0,50	0,50	0,50

24. Мост задний

24001	.2400012.20	Задний мост в сборе - с/у	3,06	3,06	3,06	3,06	3,06
		(без прокачки тормозов)	3,06	3,06	3,06	3,06	3,06

Снять колеса, отсоединить карданный вал, привод регулятора тормозов, передний трос стояночного тормоза от заднего, шланг тормозной, амортизаторы и штанги от кронштейнов, снять задний мост, очистить, установить, проверить уровень масла, долить, отрегулировать привод стояночного тормоза, регулятор задних тормозов

24002	.2400012.40	Задний мост в сборе -	4,77	4,77	4,77	4,77	4,77
		ремонт (с ремонтом	4,77	4,77	4,77	4,77	4,77
		редуктора)					

Слить масло, разобрать, промыть, продефектовать, заменить детали, собрать, проверить, залить масло

24003	.2401010.24	Балка заднего моста - с/у	3,54	3,54	3,54	3,54	3,54
		(на снятом мосту)	3,54	3,54	3,54	3,54	3,54

Слить масло, снять тормозные барабаны, полуоси, тормозные колодки в сборе со щитом и редуктор, промыть, проверить, установить на проверенную балку с заменой сальников полуосей и прокладки редуктора, залить масло.

24004	.2401010.41	Балка заднего моста -	1,32	1,32	1,32	1,32	1,32
		ремонт	1,32	1,32	1,32	1,32	1,32

Выправить балку с контролем параметров

24005	.2401034.21	Сальник полуоси прав. -	0,10	0,10	0,10	0,10	0,10
		с/у (при снятой полуоси)	0,10	0,10	0,10	0,10	0,10

Выпрессовать и запрессовать сальник с очисткой посадочного места

24006	.2401034.21	Сальник полуоси лев. - с/у	0,10	0,10	0,10	0,10	0,10
		(при снятой полуоси)	0,10	0,10	0,10	0,10	0,10

Выпрессовать и запрессовать сальник с очисткой посадочного места

24007	.2402010.20	Редуктор заднего моста -	1,40	1,40	1,40	1,40	1,40
		с/у	1,40	1,40	1,40	1,40	1,40

Слить масло, отсоединить карданный вал, снять колеса, тормозные барабаны, полуоси, редуктор, промыть, заменить прокладку, установить, залить масло

24008	.2402010.40	Редуктор заднего моста -	3,57	3,57	3,57	3,57	3,57
		ремонт	3,57	3,57	3,57	3,57	3,57

Разобрать, промыть, продефектовать, заменить детали, собрать, отрегулировать

24009	.2402052.20	Сальник - с/у сальника	1,80	1,80	1,80	1,80	1,80
		редуктора заднего моста	1,80	1,80	1,80	1,80	1,80
		на автомобиле					

Слить масло, отсоединить карданный вал, снять колеса, тормозные барабаны, полуоси, фланец , заменить сальник ведущей шестерни, установить с проверкой момента сопротивления проворачиванию, залить масло.

24010	.2402052.21	Сальник - с/у сальника	1,15	1,15	1,15	1,15	1,15
		редуктора з/моста (при	1,15	1,15	1,15	1,15	1,15
		снятых колесах,					
		отсоединенном карданном					
		вале, слитом масле)					

Снять тормозные барабаны, полуоси, фланец, заменить сальник ведущей шестерни, установить с проверкой момента сопротивления проворачиванию

24011	.2403069.20	Полуось прав. - с/у	0,68	0,68	0,68	0,68	0,68
			0,68	0,68	0,68	0,68	0,68

Снять колесо, тормозной барабан, полуось в сборе, промыть, установить

24012	.2403069.20	Полуось лев. - с/у	0,68	0,68	0,68	0,68	0,68
			0,68	0,68	0,68	0,68	0,68

Снять колесо, тормозной барабан, полуось в сборе, промыть, установить

24013	.2403069.21	Полуось прав. - с/у (при	0,34	0,34	0,34	0,34	0,34
		снятом тормозном	0,34	0,34	0,34	0,34	0,34
		барабане)					

24014	.2403069.21	Полуось лев. - с/у (при	0,34	0,34	0,34	0,34	0,34
		снятом тормозном барабане)	0,34	0,34	0,34	0,34	0,34

© 2001 ОАО НВП "ИТЦ АВТО"

№№ поз.	Код детали, код работы	Наименование детали и характеристика работы	Трудоемкость (нормо-час) * max кол-во операций				
			21043	21044	21045	21053	2106
			21061	21065	21070	21073	21074
24015	.2403069.40	Полуось - ремонт (за 1 шт.	0,80*2 0,80*2	0,80*2 0,80*2	0,80*2 0,80*2	0,80*2 0,80*2	0,80*2 0,80*2
		Спрессовать подшипник и запорное кольцо, выправить полуось, проточить фланец, запрессовать подшипник и запорное кольцо, проверить					

28. Защитные элементы кузова

28 00. Номерной знак

28001	.2800001.24	Бампер - ремонт переднего или заднего снятого бампера (за 1 шт.)	0,40*2 0,40*2	0,40*2 0,40*2	0,40*2 0,40*2	0,40*2 0,40*2	0,40*2 0,40*2
		Разобрать, очистить, продефектовать, собрать					
28002	.2800001.41	Бампер - выправление (снятого) переднего или заднего бампера (за 1 шт.)	- 0,30*2	- 0,30*2	- -	- -	0,30*2 -

28 01. Номерной знак

28003	.2801000.20	Номерной знак - с/у (за 1 шт.)	0,15*2 0,15*2	0,15*2 0,15*2	0,15*2 0,15*2	0,15*2 0,15*2	0,15*2 0,15*2
28004	.2801000.41	Номерной знак - выправление (снятого) за 1 шт.	0,15*2 0,15*2	0,15*2 0,15*2	0,15*2 0,15*2	0,15*2 0,15*2	0,15*2 0,15*2

28 02. Брызговики

28005	.2802022.21	Брызговик двигателя - с/у (при снятых защитных пластинах картера)	0,15 0,15	0,15 0,15	0,15 0,15	0,15 0,15	0,15 0,15
28006	.2802022.41	Брызговик двигателя - выправление (снятого)	0,40 0,40	0,40 0,40	0,40 0,40	0,40 0,40	0,40 0,40
28007	.2802026.20	Брызговик наливной трубы - с/у	0,07 -	0,07 -	0,07 -	- -	- -
28008	.2802030.20	Пластины защитные картера или щиток - с/у	0,17 0,17	0,17 0,17	0,17 0,17	0,17 0,17	0,17 0,17
28009	.2802030.41	Пластины защитные картера или щиток - выправление (снятого с автомобиля)	0,50 0,50	0,50 0,50	0,50 0,50	0,50 0,50	0,50 0,50

28 03. Бампер передний

28010	.2803012.20	Бампер передний - с/у	- 0,45	- 0,45	- -	- -	0,45 -
28011	.2803015.20	Бампер передний - с/у	0,45 -	0,45 -	0,45 0,45	0,45 0,45	- 0,45
28012	.2803016.21	Кронштейн бампера передний правый - с/у (при снятом бампере)	0,10 0,10	0,10 0,10	0,10 0,10	0,10 0,10	0,10 0,10
28013	.2803017.21	Кронштейн бампера передний левый - с/у (при снятом бампере)	0,10 0,10	0,10 0,10	0,10 0,10	0,10 0,10	0,10 0,10
28014	.2803034.21	Кронштейн бампера наружный правый - с/у (при снятом бампере)	- 0,10	- 0,10	- -	- -	0,10 -
28015	.2803035.21	Кронштейн бампера наружный левый - с/у (при снятом бампере)	- 0,10	- 0,10	- -	- -	0,10 -

© 2001 ОАО НВП "ИТЦ АВТО"

№№ поз.	Код детали, код работы	Наименование детали и характеристика работы	Трудоемкость (нормо-час) * max кол-во операций				
			21043	21044	21045	21053	2106
			21061	21065	21070	21073	21074
28016	.2803036.21	Кронштейн переднего бампера правый - с/у (при снятом бампере и кронштейне 2803016/0117)	0,10 -	0,10 -	0,10 0,10	0,10 0,10	- 0,10
28017	.2803037.21	Кронштейн переднего бампера левый - с/у (при снятом бампере и кронштейне 2803016/017)	0,10 -	0,10 -	0,10 0,10	0,10 0,10	- 0,10
28018	.2803050.20	Накладка переднего бампера - с/у	- -	- -	- 0,20	- 0,20	- 0,20
28019	.2803052.20	Накладка переднего бампера - с/у	0,45 0,45	0,45 0,45	0,45 -	0,45 -	0,45 -
28020	.2803060.20	Буфер бампера правый - с/у	- 0,13	- 0,13	- -	- -	0,13 -
28021	.2803061.20	Буфер бампера левый - с/у	- 0,13	- 0,13	- -	- -	0,13 -
28022	.2803098.20	Держатель накладки переднего бампера - с/у	0,13 0,13	0,13 0,13	0,13 -	0,13 -	0,13 -
28023	.2803152.20	Накладка переднего бампера боковая прав. - с/у	0,20 0,20	0,20 0,20	0,20 -	0,20 -	0,20 -
28024	.2803153.20	Накладка переднего бампера боковая левая - с/у	0,20 0,20	0,20 0,20	0,20 -	0,20 -	0,20 -
		28 04. Бампер задний					
28025	.2804012.20	Бампер задний - с/у	- 0,45	- 0,45	- -	- -	0,45 -
28026	.2804015.21	Бампер задний - с/у (при снятых обивках 5004210/233 багажника, для 2107 при снятом топливн.баке и запасном колесе)	0,45 -	0,45 -	0,45 0,50	0,45 0,50	- 0,50
28027	.2804016.21	Кронштейн заднего бампера правый - с/у (при снятом бампере)	0,10 0,10	0,10 0,10	0,10 0,10	0,10 0,10	0,10 0,10
28028	.2804017.21	Кронштейн заднего бампера левый - с/у (при снятом бампере)	0,10 0,10	0,10 0,10	0,10 0,10	0,10 0,10	0,10 0,10
28029	.2804034.21	Кронштейн задн.бампера внутренний правый - с/у (при снятом бампере)	- -	- -	- 0,10	0,10 0,10	- 0,10
28030	.2804035.21	Кронштейн задн.бампера внутренний левый - с/у (при снятом бампере)	- -	- -	- 0,10	0,10 0,10	- 0,10
28031	.2804036.21	Кронштейн заднего бампера правый - с/у (при снятом бампере и кронштейне 2804016/017)	- 0,10	- 0,10	- -	- -	0,10 -
28032	.2804037.21	Кронштейн заднего бампера левый - с/у (при снятом бампере и кронштейне 2804016/017)	- 0,10	- 0,10	- -	- -	0,10 -
28033	.2804050.20	Накладка заднего бампера - с/у	- -	- -	- 0,20	- 0,20	- 0,20
28034	.2804052.20	Накладка заднего бампера - с/у	0,45 0,45	0,45 0,45	0,45 0,45	0,45 0,45	0,45 0,45

© 2001 ОАО НВП "ИТЦ АВТО"

№№ поз.	Код детали, код работы	Наименование детали и характеристика работы	Трудоемкость (нормо-час) * max кол-во операций				
			21043	21044	21045	21053	2106
			21061	21065	21070	21073	21074
28035	.2804098.20	Держатель накладки	0,13	0,13	0,13	0,13	0,13
		заднего бампера - с/у	0,13	0,13	0,13	0,13	0,13
28036	.2804152.20	Накладка заднего бампера	0,20	0,20	0,20	0,20	0,20
		боковая правая - с/у	0,20	0,20	0,20	0,20	0,20
28037	.2804153.20	Накладка заднего бампера	0,20	0,20	0,20	0,20	0,20
		боковая левая - с/у	0,20	0,20	0,20	0,20	0,20

28 07. Кронштейн номерного знака

28038	.2807018.20	Кронштейны переднего	0,10	0,10	0,10	0,10	0,10
		номерного знака - с/у (за комплект)	0,10	0,10	-	-	-

29. Подвеска

29 01. Подвеска передняя в сборе

29001	.2901000.20	Подвеска передняя в	3,53	3,53	3,53	3,53	3,53
		сборе - с/у	3,53	3,53	3,53	3,53	3,53

Снять колеса, брызговик двигателя и амортизаторы; отсоединить штангу стабилизатора от нижних рычагов, тормозные шланги, наконечники рулевых тяг от рычагов поворотных кулаков, верхние рычаги от кузова, подушки подвески двигателя от поперечины, поперечину от лонжеронов, вывесить двигатель, снять подвеску в сборе, очистить, установить, прокачать тормоза

29002	.2901000.20	Подвеска передняя в	1,80	1,80	1,80	1,80	1,80
		сборе прав. - с/у правой подвески	1,80	1,80	1,80	1,80	1,80

Снять колесо и амортизатор, отсоединить гибкий шланг гидравлического привода тормоза, наконечник рулевой тяги от рычага поворотного кулака, штангу стабилизатора от нижнего рычага, верхний рычаг от кузова, нижний рычаг от поперечины, снять подвеску, очистить, установить, прокачать тормоза

29003	.2901000.20	Подвеска передняя в	1,80	1,80	1,80	1,80	1,80
		сборе лев. - с/у левой подвески	1,80	1,80	1,80	1,80	1,80

Снять колесо и амортизатор, отсоединить гибкий шланг гидравлического привода тормоза, наконечник рулевой тяги от рычага поворотного кулака, штангу стабилизатора от нижнего рычага, верхний рычаг от кузова, нижний рычаг от поперечины, снять подвеску, очистить, установить, прокачать тормоза

29 02. Пружина передней подвески

29004	.2902712.20	Пружина передней	1,06	1,06	1,06	1,06	1,06
		подвески прав. - с/у	1,06	1,06	1,06	1,06	1,06

Снять колесо и амортизатор, отсоединить штангу стабилизатора от нижнего рычага, отсоединить нижний рычаг от поворотного кулака, снять пружину, установить

29005	.2902712.20	Пружина передней	1,06	1,06	1,06	1,06	1,06
		подвески лев. - с/у	1,06	1,06	1,06	1,06	1,06

Снять колесо и амортизатор, отсоединить штангу стабилизатора от нижнего рычага, отсоединить нижний рычаг от поворотного кулака, снять пружину, установить

29 04. Стойки и рычаги передней подвески

29006	.2904020.20	Рычаг подвески нижний	1,60	1,60	1,60	1,60	1,60
		правый - с/у рычага в сборе на автомобиле	1,60	1,60	1,60	1,60	1,60

Снять колесо, отсоединить штангу стабилизатора от нижнего рычага, снять амортизатор, пружину, нижний рычаг в сборе с шаровой опорой и осью, установить, затянуть втулки под нагрузкой

29007	.2904020.24	Рычаг подвески нижний	0,53	0,53	0,53	0,53	0,53
		правый - с/у рычаг в сборе (на снятой подвеске)	0,53	0,53	0,53	0,53	0,53

Отсоединить поворотный кулак от шаровой опоры и рычаг от поперечины, проверить, установить

© 2001 ОАО НВП "ИТЦ АВТО"

№№ поз.	Код детали, код работы	Наименование детали и характеристика работы	Трудоемкость (нормо-час) * max кол-во операций				
			21043	21044	21045	21053	2106
			21061	21065	21070	21073	21074
29008	.2904020.41	Рычаг подвески нижний	0,60*2	0,60*2	0,60*2	0,60*2	0,60*2
		правый - замена болта (на	0,60*2	0,60*2	0,60*2	0,60*2	0,60*2
		снятом рычаге, за 1 шт.)					
	Заменить болт крепления обоймы стабилизатора						
29009	.2904020.41	Рычаг подвески нижний	0,90	0,90	0,90	0,90	0,90
		правый - ремонт с	0,90	0,90	0,90	0,90	0,90
		заваркой трещин снятого					
		рычага					
	Разделать и заварить трещины нижнего рычага, зачистить						
29010	.2904020.41	Рычаг подвески нижний	0,94	0,94	0,94	0,94	0,94
		правый - ремонт	0,94	0,94	0,94	0,94	0,94
	Разобрать, продефектовать, заменить детали, собрать						
29011	.2904021.20	Рычаг подвески нижний	1,60	1,60	1,60	1,60	1,60
		левый - с/у рычага в	1,60	1,60	1,60	1,60	1,60
		сборе на автомобиле					
	Снять колесо, отсоединить штангу стабилизатора от нижнего рычага, снять амортизатор, пружину, нижний рычаг в сборе с шаровой опорой и осью, установить, затянуть втулки под нагрузкой						
29012	.2904021.24	Рычаг подвески нижний	0,53	0,53	0,53	0,53	0,53
		левый - с/у рычаг в сборе	0,53	0,53	0,53	0,53	0,53
		(на снятой подвеске)					
	Отсоединить поворотный кулак от шаровой опоры и рычаг от поперечины, проверить, установить						
29013	.2904021.41	Рычаг подвески нижний	0,60*2	0,60*2	0,60*2	0,60*2	0,60*2
		левый - замена болта (на	0,60*2	0,60*2	0,60*2	0,60*2	0,60*2
		снятом рычаге, за 1 шт.)					
	Заменить болт крепления обоймы стабилизатора						
29014	.2904021.41	Рычаг подвески нижний	0,90	0,90	0,90	0,90	0,90
		левый - ремонт с	0,90	0,90	0,90	0,90	0,90
		заваркой трещин снятого					
		рычага					
	Разделать и заварить трещины нижнего рычага, зачистить						
29015	.2904021.41	Рычаг подвески нижний	0,94	0,94	0,94	0,94	0,94
		левый - ремонт	0,94	0,94	0,94	0,94	0,94
	Разобрать, продефектовать, заменить детали, собрать						
29016	.2904032.24	Ось нижнего рычага прав. -	0,30	0,30	0,30	0,30	0,30
		с/у (на снятом рычаге)	0,30	0,30	0,30	0,30	0,30
	Отсоединить нижний рычаг подвески от поперечины, выпрессовать шарниры, снять ось, установить						
29017	.2904032.24	Ось нижнего рычага лев. -	0,30	0,30	0,30	0,30	0,30
		с/у (на снятом рычаге)	0,30	0,30	0,30	0,30	0,30
	Отсоединить нижний рычаг подвески от поперечины, выпрессовать шарниры, снять ось, установить						
29018	.2904040.20	Шарнир нижнего рычага	0,83	0,83	0,83	0,83	0,83
		прав. - с/у (на автомобиле,	0,83	0,83	0,83	0,83	0,83
		за комплект на рычаг)					
	Снять и установить втулки нижнего правого рычага на автомобиле с затяжкой под нагрузкой						
29019	.2904040.20	Шарнир нижнего рычага	0,83	0,83	0,83	0,83	0,83
		лев. - с/у (на автомобиле,	0,83	0,83	0,83	0,83	0,83
		за комплект на рычаг)					
	Снять и установить втулки нижнего левого рычага на автомобиле с затяжкой под нагрузкой						
29020	.2904040.24	Шарнир нижнего рычага	0,15	0,15	0,15	0,15	0,15
		прав. - с/у (на снятом	0,15	0,15	0,15	0,15	0,15
		рычаге, за комплект на					
		рычаг)					
	с/у втулки нижнего правого рычага на снятом рычаге						

© 2001 ОАО НВП "ИТЦ АВТО"

№№ поз.	Код детали, код работы	Наименование детали и характеристика работы	Трудоемкость (нормо-час) * max кол-во операций				
			21043	21044	21045	21053	2106
			21061	21065	21070	21073	21074
29021	.2904040.24	Шарнир нижнего рычага	0,15	0,15	0,15	0,15	0,15
		лев. - с/у (на снятом	0,15	0,15	0,15	0,15	0,15
		рычаге, за комплект на рычаг)					
	с/у втулки нижнего левого рычага на снятом рычаге						
29022	.2904070.20	Чехол прав. нижн. - с/у	0,68	0,68	0,68	0,68	0,68
		(на автомобиле)	0,68	0,68	0,68	0,68	0,68
	Снять колесо, снять палец, заменить чехол, добавить смазку, установить						
29023	.2904070.20	Чехол прав. верхн. - с/у	0,68	0,68	0,68	0,68	0,68
		(на автомобиле)	0,68	0,68	0,68	0,68	0,68
	Снять колесо, снять палец, заменить чехол, добавить смазку, установить						
29024	.2904070.20	Чехол лев. нижн. - с/у	0,68	0,68	0,68	0,68	0,68
		(на автомобиле)	0,68	0,68	0,68	0,68	0,68
	Снять колесо, снять палец, заменить чехол, добавить смазку, установить						
29025	.2904070.20	Чехол лев. верхн. - с/у	0,68	0,68	0,68	0,68	0,68
		(на автомобиле)	0,68	0,68	0,68	0,68	0,68
	Снять колесо, снять палец, заменить чехол, добавить смазку, установить						
29026	.2904082.20	Шаровый палец нижний	0,68	0,68	0,68	0,68	0,68
		прав. - с/у (на автомобиле)	0,68	0,68	0,68	0,68	0,68
	Снять колесо, заменить палец, добавить смазку, установить						
29027	.2904082.20	Шаровый палец нижний	0,68	0,68	0,68	0,68	0,68
		лев. - с/у (на автомобиле)	0,68	0,68	0,68	0,68	0,68
	Снять колесо, заменить палец, добавить смазку, установить						
29028	.2904082.24	Шаровый палец нижний	0,15	0,15	0,15	0,15	0,15
		прав. - с/у (на снятом	0,15	0,15	0,15	0,15	0,15
		рычаге)					
	Выпрессовать палец, проверить, заполнить смазкой защитный чехол, установить						
29029	.2904082.24	Шаровый палец нижний	0,15	0,15	0,15	0,15	0,15
		лев. - с/у (на снятом	0,15	0,15	0,15	0,15	0,15
		рычаге)					
	Выпрессовать палец, проверить, заполнить смазкой защитный чехол, установить						
29030	.2904100.20	Рычаг верхний правый -	0,50	0,50	0,50	0,50	0,50
		с/у рычага в сборе на	0,50	0,50	0,50	0,50	0,50
		автомобиле					
	Снять колесо, рычаг, установить, затянуть втулки под нагрузкой						
29031	.2904100.24	Рычаг верхний правый -	0,18	0,18	0,18	0,18	0,18
		с/у рычага в сборе (на	0,18	0,18	0,18	0,18	0,18
		снятой подвеске)					
	Отсоединить рычаг от шаровой опоры, проверить и установить						
29032	.2904100.41	Рычаг верхний правый -	0,30	0,30	0,30	0,30	0,30
		ремонт	0,30	0,30	0,30	0,30	0,30
	Разобрать, продефектовать, заменить детали, собрать						
29033	.2904101.20	Рычаг верхний левый - с/у	0,50	0,50	0,50	0,50	0,50
		рычага в сборе на	0,50	0,50	0,50	0,50	0,50
		автомобиле					
	Снять колесо, рычаг, установить, затянуть втулки под нагрузкой						
29034	.2904101.24	Рычаг верхний левый - с/у	0,18	0,18	0,18	0,18	0,18
		рычага в сборе (на снятой	0,18	0,18	0,18	0,18	0,18
		подвеске)					
	Отсоединить рычаг от шаровой опоры, проверить и установить						
29035	.2904101.41	Рычаг верхний левый -	0,30	0,30	0,30	0,30	0,30
		ремонт	0,30	0,30	0,30	0,30	0,30
	Разобрать, продефектовать, заменить детали, собрать						
29036	.2904170.20	Кронштейн амортизатора	0,30	0,30	0,30	0,30	0,30
		прав. - с/у на автомобиле	0,30	0,30	0,30	0,30	0,30
29037	.2904170.20	Кронштейн амортизатора	0,30	0,30	0,30	0,30	0,30
		лев. - с/у на автомобиле	0,30	0,30	0,30	0,30	0,30

© 2001 ОАО НВП "ИТЦ АВТО"

№№ поз.	Код детали, код работы	Наименование детали и характеристика работы	Трудоемкость (нормо-час) * max кол-во операций				
			21043	21044	21045	21053	2106
			21061	21065	21070	21073	21074
29038	.2904180.20	Втулки верхнего рычага	0,40	0,40	0,40	0,40	0,40
		прав. - с/у комплекта на	0,40	0,40	0,40	0,40	0,40
		одном рычаге на автомобиле					
	Заменить втулки верхнего рычага с затяжкой под нагрузкой						
29039	.2904180.20	Втулки верхнего рычага	0,40	0,40	0,40	0,40	0,40
		лев. - с/у комплекта на	0,40	0,40	0,40	0,40	0,40
		одном рычаге на автомобиле					
	Заменить втулки верхнего рычага с затяжкой под нагрузкой						
29040	.2904180.24	Втулки верхнего рычага	0,10	0,10	0,10	0,10	0,10
		прав. - с/у на снятом	0,10	0,10	0,10	0,10	0,10
		рычаге					
29041	.2904180.24	Втулки верхнего рычага	0,10	0,10	0,10	0,10	0,10
		лев. - с/у на снятом рычаге	0,10	0,10	0,10	0,10	0,10
29042	.2904192.20	Шаровый палец верхний	0,68	0,68	0,68	0,68	0,68
		прав. - с/у (на автомобиле)	0,68	0,68	0,68	0,68	0,68
	Снять колесо, заменить палец, добавить смазку, установить						
29043	.2904192.20	Шаровый палец верхний	0,68	0,68	0,68	0,68	0,68
		лев. - с/у (на автомобиле)	0,68	0,68	0,68	0,68	0,68
	Снять колесо, заменить палец, добавить смазку, установить						
29044	.2904192.24	Шаровый палец верхний	0,15	0,15	0,15	0,15	0,15
		прав. - с/у (на снятом	0,15	0,15	0,15	0,15	0,15
		рычаге)					
	Выпрессовать палец, проверить, заполнить смазкой защитный чехол, установить						
29045	.2904192.24	Шаровый палец верхний	0,15	0,15	0,15	0,15	0,15
		лев. - с/у (на снятом	0,15	0,15	0,15	0,15	0,15
		рычаге)					
	Выпрессовать палец, проверить, заполнить смазкой защитный чехол, установить						
29046	.2904200.21	Поперечина передней	3,93	3,93	3,93	3,93	3,93
		подвески - с/у (при снятых	3,93	3,93	3,93	3,93	3,93
		передних колесах и					
		брызговике двигателя)					
	Отсоединить нижние рычаги от поперечины и стабилизатора, отсоединить подушки двигателя от поперечины, вывесить двигатель, снять поперечину; установить						
29047	.2904200.24	Поперечина передней	0,92	0,92	0,92	0,92	0,92
		подвески - с/у (на снятой	0,92	0,92	0,92	0,92	0,92
		подвеске)					
	Отсоединить нижние рычаги от поперечины, снять и установить поперечину, присоединить рычаги						
29048	.2904230.20	Буфер прав. - с/у	0,20	0,20	0,20	0,20	0,20
			0,20	0,20	0,20	0,20	0,20
	Снять колесо, заменить буфер, установить колесо						
29049	.2904230.20	Буфер лев. - с/у	0,20	0,20	0,20	0,20	0,20
			0,20	0,20	0,20	0,20	0,20
	Снять колесо, заменить буфер, установить колесо						

29 05. Амортизаторы передние

29050	.2905402.20	Амортизатор передней	0,30	0,30	0,30	0,30	0,30
		подвески прав. - с/у на	0,30	0,30	0,30	0,30	0,30
		автомобиле					
29051	.2905402.20	Амортизатор передней	0,30	0,30	0,30	0,30	0,30
		подвески лев. - с/у на	0,30	0,30	0,30	0,30	0,30
		автомобиле					
29052	.2905402.40	Амортизатор передней	0,80*2	0,80*2	0,80*2	0,80*2	0,80*2
		подвески - ремонт (за 1	0,80*2	0,80*2	0,80*2	0,80*2	0,80*2
		шт.)					
	Разобрать, промыть, продефектовать, заменить детали, собрать						
29053	.2905448.24	Шарнир амортизатора	0,12	0,12	0,12	0,12	0,12
		прав. - с/у (на снятом	0,12	0,12	0,12	0,12	0,12
		амортизаторе)					

© 2001 ОАО НВП "ИТЦ АВТО"

№№ поз.	Код детали, код работы	Наименование детали и характеристика работы	Трудоемкость (нормо-час) * max кол-во операций				
			21043	21044	21045	21053	2106
			21061	21065	21070	21073	21074
29054	.2905448.24	Шарнир амортизатора лев.	0,12	0,12	0,12	0,12	0,12
		- с/у (на снятом	0,12	0,12	0,12	0,12	0,12
		амортизаторе)					
		29 06. Стабилизатор поперечной устойчивости					
29055	.2906010.20	Стабилизатор - с/у	0,20	0,20	0,20	0,20	0,20
			0,20	0,20	0,20	0,20	0,20
29056	.2906040.20	Подушка стабилизатора	0,17	0,17	0,17	0,17	0,17
		прав. - с/у	0,17	0,17	0,17	0,17	0,17
29057	.2906040.20	Подушка стабилизатора	0,17	0,17	0,17	0,17	0,17
		лев. - с/у	0,17	0,17	0,17	0,17	0,17
29058	.2906048.20	Обойма стабилизатора	0,17	0,17	0,17	0,17	0,17
		прав. - с/у	0,17	0,17	0,17	0,17	0,17
29059	.2906049.20	Обойма стабилизатора	0,17	0,17	0,17	0,17	0,17
		лев. - с/у	0,17	0,17	0,17	0,17	0,17
		29 12. Подвеска задняя					
29060	.2912712.20	Пружина задней подвески -	0,79	0,79	0,79	0,79	0,79
		с/у (за 2 шт.)	0,79	0,79	0,79	0,79	0,79
		Отсоединить привод регулятора давления задних тормозов и амортизаторы от заднего моста, снять пружины с чашками и прокладками, очистить, проверить, установить					
		29 15. Амортизаторы задние					
29061	.2915402.20	Амортизатор задней	0,30	0,30	0,30	0,30	0,30
		подвески прав. - с/у	0,30	0,30	0,30	0,30	0,30
29062	.2915402.20	Амортизатор задней	0,30	0,30	0,30	0,30	0,30
		подвески лев. - с/у	0,30	0,30	0,30	0,30	0,30
29063	.2915402.40	Амортизатор задней	0,80	0,80	0,80	0,80	0,80
		подвески - ремонт	0,80	0,80	0,80	0,80	0,80
		Разобрать, промыть, продефектовать, заменить детали, собрать					
		29 19. Штанги задней подвески					
29064	.2919010.20	Штанга задней подвески	0,30	0,30	0,30	0,30	0,30
		нижняя лев. - с/у	0,30	0,30	0,30	0,30	0,30
29065	.2919012.20	Штанга задней подвески	0,30	0,30	0,30	0,30	0,30
		нижняя прав. - с/у	0,30	0,30	0,30	0,30	0,30
29066	.2919013.20	Штанга задней подвески	0,30	0,30	0,30	0,30	0,30
		верхняя прав. - с/у	0,30	0,30	0,30	0,30	0,30
29067	.2919013.20	Штанга задней подвески	0,30	0,30	0,30	0,30	0,30
		верхняя лев. - с/у	0,30	0,30	0,30	0,30	0,30
29068	.2919042.24	Втулки штанги лев. нижн.-	0,20	0,20	0,20	0,20	0,20
		с/у комплекта на снятой	0,20	0,20	0,20	0,20	0,20
		нижней левой штанге					
29069	.2919042.24	Втулки штанги прав. нижн.-	0,20	0,20	0,20	0,20	0,20
		с/у комплекта на снятой	0,20	0,20	0,20	0,20	0,20
		нижней правой штанге					
29070	.2919088.20	Кронштейн крепления	0,30*2	0,30*2	0,30*2	0,30*2	0,30*2
		штанги - с/у (за 1 шт.)	0,30*2	0,30*2	0,30*2	0,30*2	0,30*2
		Отсоединить штангу, снять кронштейн, очистить, проверить, установить					
29071	.2919108.24	Втулки штанги прав.	0,20	0,20	0,20	0,20	0,20
		верхн. - с/у комплекта (на	0,20	0,20	0,20	0,20	0,20
		снятой правой верхней					
		штанге)					
29072	.2919108.24	Втулки штанги лев. верхн.	0,20	0,20	0,20	0,20	0,20
		- с/у комплекта (на снятой	0,20	0,20	0,20	0,20	0,20
		левой верхней штанге)					

© 2001 ОАО НВП "ИТЦ АВТО"

№№ поз.	Код детали, код работы	Наименование детали и характеристика работы	Трудоемкость (нормо-час) * max кол-во операций				
			21043	21044	21045	21053	2106
			21061	21065	21070	21073	21074
29073	.2919108.24	Втулки штанги - с/у	0,20	0,20	0,20	0,20	0,20
		комплекта (на снятой	0,20	0,20	0,20	0,20	0,20
		поперечной штанге)					
29074	.2919110.20	Штанга задней подвески	0,30	0,30	0,30	0,30	0,30
		поперечная - с/у	0,30	0,30	0,30	0,30	0,30

30. Ось передняя

30 01. Кулаки поворотные

30001	.3001014.21	Кулак поворотный правый-	0,95	0,95	0,95	0,95	0,95
		с/у (при снятой ступице)	0,95	0,95	0,95	0,95	0,95

Отсоединить наконечник рулевой тяги от рычага поворотного кулака, выпрессовать шаровые пальцы, снять кулак, рычаг, очистить, установить

30002	.3001014.24	Кулак поворотный правый-	1,02	1,02	1,02	1,02	1,02
		с/у (на снятой передней	1,02	1,02	1,02	1,02	1,02
		правой подвеске)					

Снять суппорт, ступицу в сборе, кожух, кронштейн суппорта, отсоединить кулак от шаровых опор нижнего и верхнего рычагов, очистить, установить кулак

30003	.3001015.21	Кулак поворотный левый -	0,95	0,95	0,95	0,95	0,95
		с/у (при снятой ступице)	0,95	0,95	0,95	0,95	0,95

Отсоединить наконечник рулевой тяги от рычага поворотного кулака, выпрессовать шаровые пальцы, снять кулак, рычаг, очистить, установить

30004	.3001015.24	Кулак поворотный левый -	1,02	1,02	1,02	1,02	1,02
		с/у (на снятой передней	1,02	1,02	1,02	1,02	1,02
		левой подвеске)					

Снять суппорт, ступицу в сборе, кожух, кронштейн суппорта, отсоединить кулак от шаровых опор нижнего и верхнего рычагов, очистить, установить кулак

30005	.3001030.20	Рычаг поворотного кулака	0,56	0,56	0,56	0,56	0,56
		правый - с/у	0,56	0,56	0,56	0,56	0,56

Отсоединить наконечник рулевой тяги, снять рычаг, очистить, проверить, установить

30006	.3001030.24	Рычаг поворотного кулака	0,23	0,23	0,23	0,23	0,23
		правый - с/у (на снятой	0,23	0,23	0,23	0,23	0,23
		подвеске в сборе)					

Снять рычаг, проверить, установить

30007	.3001031.20	Рычаг поворотного кулака	0,56	0,56	0,56	0,56	0,56
		левый - с/у	0,56	0,56	0,56	0,56	0,56

Отсоединить наконечник рулевой тяги, снять рычаг, очистить, проверить, установить

30008	.3001031.24	Рычаг поворотного кулака	0,23	0,23	0,23	0,23	0,23
		левый - с/у (на снятой	0,23	0,23	0,23	0,23	0,23
		подвеске в сборе)					

Снять рычаг, проверить, установить

30 03. Тяги рулевые

30009	.3003010.20	Тяга рулевая средняя в	0,70	0,70	0,70	0,70	0,70
		сборе - с/у	0,70	0,70	0,70	0,70	0,70
30010	.3003052.20	Тяга рулевая в сборе	0,62	0,62	0,62	0,62	0,62
		правая - с/у	0,62	0,62	0,62	0,62	0,62
30011	.3003059.20	Тяга рулевая в сборе	0,62	0,62	0,62	0,62	0,62
		левая - с/у	0,62	0,62	0,62	0,62	0,62
30012	.3003074.20	Колпачок защитный	0,30*2	0,30*2	0,30*2	0,30*2	0,30*2
		шарового пальца - с/у за	0,30*2	0,30*2	0,30*2	0,30*2	0,30*2
		1шт. колпачка наружного					
		шарового пальца крайней					
		рулевой тяги (на автомобиле)					

Отсоединить шаровой палец от поворотного рычага, заменить колпачок, заложить смазку, соединить

30013	.3003074.20	Колпачок защитный	0,40*4	0,40*4	0,40*4	0,40*4	0,40*4
		шарового пальца - с/у (за	0,40*4	0,40*4	0,40*4	0,40*4	0,40*4
		1 шт.) колпачка внутр. шар.					
		пальца крайней р/тяги или					
		пальцев средней рулевой					
		тяги (на а/м)					

© 2001 ОАО НВП "ИТЦ АВТО"

№№ поз.	Код детали, код работы	Наименование детали и характеристика работы	Трудоемкость (нормо-час) * max кол-во операций				
			21043	21044	21045	21053	2106
			21061	21065	21070	21073	21074
		Отсоединить шаровый палец от маятникового рычага или от сошки рулев. механизма, заменить колпачок, заложить смазку, соединить					
30014	.3003080.20	Рычаг маятниковый с кронштейном в сборе - с/у	0,63 0,63	0,63 0,63	0,63 0,63	0,63 0,63	0,63 0,63
		Отсоединить рулевые тяги, снять маятниковый рычаг, очистить, проверить, установить					
30015	.3003080.41	Рычаг маятниковый с кронштейном в сборе - ремонт	0,21 0,21	0,21 0,21	0,21 0,21	0,21 0,21	0,21 0,21
		Разобрать, промыть, продефектовать, заменить детали, заложить смазку, собрать					
30016	.3003094.20	Втулки оси маятникового рычага - с/у за комплект (на автомобиле)	0,40 0,40	0,40 0,40	0,40 0,40	0,40 0,40	0,40 0,40
		Отсоединить ось, заменить втулки, смазать, установить					
30017	.3003095.20	Кольцо уплотнительное - с/у за комплект (на автомобиле)	0,40 0,40	0,40 0,40	0,40 0,40	0,40 0,40	0,40 0,40
		Отсоединить ось, заменить кольца, смазать, установить					
30018	.3003130.24	Наконечник рулевой тяги (внутренний) прав. - с/у (на снятой правой тяге)	0,20 0,20	0,20 0,20	0,20 0,20	0,20 0,20	0,20 0,20
30019	.3003134.20	Наконечник рулевой тяги наружный прав. - с/у	0,45 0,45	0,45 0,45	0,45 0,45	0,45 0,45	0,45 0,45
30020	.3003134.20	Наконечник рулевой тяги наружный лев. - с/у	0,45 0,45	0,45 0,45	0,45 0,45	0,45 0,45	0,45 0,45
30021	.3003134.24	Наконечник рулевой тяги наружный прав. - с/у (на снятой правой тяге)	0,20 0,20	0,20 0,20	0,20 0,20	0,20 0,20	0,20 0,20
30022	.3003134.24	Наконечник рулевой тяги наружный лев. - с/у (на снятой левой тяге)	0,20 0,20	0,20 0,20	0,20 0,20	0,20 0,20	0,20 0,20
30023	.3003136.24	Наконечник рулевой тяги (внутренний) лев.- с/у (на снятой левой тяге)	0,20 0,20	0,20 0,20	0,20 0,20	0,20 0,20	0,20 0,20

31. Колёса

31 01. Колёса

31001	.3101011.20	Колесо прав. передн. - с/у	0,13 0,13	0,13 0,13	0,13 0,13	0,13 0,13	0,13 0,13
31002	.3101011.20	Колесо лев. передн. - с/у	0,13 0,13	0,13 0,13	0,13 0,13	0,13 0,13	0,13 0,13
31003	.3101011.20	Колесо прав. задн. - с/у	0,13 0,13	0,13 0,13	0,13 0,13	0,13 0,13	0,13 0,13
31004	.3101011.20	Колесо лев. задн. - с/у	0,13 0,13	0,13 0,13	0,13 0,13	0,13 0,13	0,13 0,13
31005	.3101011.20	Колесо - с/у запасного колеса	0,03 0,03	0,03 0,03	0,03 0,03	0,03 0,03	0,03 0,03
31006	.3101011.24	Колесо прав. передн. - с/у диска, или шины, или камеры (на снятом колесе,с проверкой и регулировк. давлен. и балансировкой)	0,37 0,37	0,37 0,37	0,37 0,37	0,37 0,37	0,37 0,37
31007	.3101011.24	Колесо лев. передн. - с/у диска, или шины, или камеры (на снятом колесе,с проверкой и регулировк. давлен. и балансировкой)	0,37 0,37	0,37 0,37	0,37 0,37	0,37 0,37	0,37 0,37

© 2001 ОАО НВП "ИТЦ АВТО"

№№ поз.	Код детали, код работы	Наименование детали и характеристика работы	Трудоемкость (нормо-час) * max кол-во операций				
			21043	21044	21045	21053	2106
			21061	21065	21070	21073	21074
31008	.3101011.24	Колесо прав./ задн. - с/у диска, или шины, или камеры (на снятом колесе,с проверкой и регулировк. давлен. и балансировкой)	0,37 0,37	0,37 0,37	0,37 0,37	0,37 0,37	0,37 0,37
31009	.3101011.24	Колесо лев./ задн. - с/у диска, или шины, или камеры (на снятом колесе,с проверкой и регулировк. давлен. и балансировкой)	0,37 0,37	0,37 0,37	0,37 0,37	0,37 0,37	0,37 0,37
31010	.3101011.24	Колесо - с/у диска, или шины, или камеры (на снятом запасн.колесе, с пров-кой и рег-кой давл-я и баланс-кой)	0,37 0,37	0,37 0,37	0,37 0,37	0,37 0,37	0,37 0,37

31 03. Ступицы передних колёс

31011	.3103002.20	Ступица переднего колеса прав. - с/у	0,73 0,73	0,73 0,73	0,73 0,73	0,73 0,73	0,73 0,73

Снять правое колесо, отсоединить суппорт, снять ступицу в сборе с тормозным диском, разъединить, промыть, установить, отрегулировать зазор в подшипниках, добавить смазку

31012	.3103002.20	Ступица переднего колеса лев. - с/у	0,73 0,73	0,73 0,73	0,73 0,73	0,73 0,73	0,73 0,73

Снять левое колесо, отсоединить суппорт, снять ступицу в сборе с тормозным диском, разъединить, промыть, установить, отрегулировать зазор в подшипниках, добавить смазку

31013	.3103020.24	Подшипник внутренний ступицы прав. - с/у (на снятой правой ступице)	0,20 0,20	0,20 0,20	0,20 0,20	0,20 0,20	0,20 0,20
31014	.3103020.24	Подшипник внутренний ступицы лев. - с/у (на снятой левой ступице)	0,20 0,20	0,20 0,20	0,20 0,20	0,20 0,20	0,20 0,20
31015	.3103025.24	Подшипник ступицы наружный прав. - с/у (на снятой правой ступице)	0,20 0,20	0,20 0,20	0,20 0,20	0,20 0,20	0,20 0,20
31016	.3103025.24	Подшипник ступицы наружный лев. - с/у (на снятой левой ступице)	0,20 0,20	0,20 0,20	0,20 0,20	0,20 0,20	0,20 0,20
31017	.3103038.24	Сальник прав. - с/у (на снятой правой ступице)	0,10 0,10	0,10 0,10	0,10 0,10	0,10 0,10	0,10 0,10
31018	.3103038.24	Сальник лев. - с/у (на снятой левой ступице)	0,10 0,10	0,10 0,10	0,10 0,10	0,10 0,10	0,10 0,10

31 05. Ремень крепления запасного колеса

31019	.3105010.20	Ремень крепления зап.колеса и домкрата - с/у	- 0,12	- 0,12	- 0,12	0,12 0,12	0,12 0,12

34. Рулевое управление

34 00. Управление рулевое в сборе

34001	.3400010.20	Механизм рулевой - с/у	1,55 1,55	1,55 1,55	1,55 1,55	1,55 1,55	1,55 1,55

Отсоединить рулевые тяги от сошки, вал рулевого управления от вала червяка, снять механизм рулевого управления, очистить, проверить, установить, долить масло

34002	.3400010.40	Механизм рулевой - ремонт	1,42 1,42	1,42 1,42	1,42 1,42	1,42 1,42	1,42 1,42

Разобрать, промыть, продефектовать, заменить детали, собрать, отрегулировать, залить масло

© 2001 ОАО НВП "ИТЦ АВТО"

№№ поз.	Код детали, код работы	Наименование детали и характеристика работы	Трудоемкость (нормо-час) * max кол-во операций				
			21043	21044	21045	21053	2106
			21061	21065	21070	21073	21074

34 01. Рулевое управление

34003	.3401092.20	Вал промежуточный	1,16	1,16	1,16	1,16	1,16
		рулевого управления - с/у	1,16	1,16	1,16	1,16	1,16
	Снять кожухи, рулевое колесо и вал с кронштейном в сборе, разъединить, собрать, установить						
34004	.3401092.24	Вал промежуточный	0,15	0,15	0,15	0,15	0,15
		рулевого управления - с/у (на снятом вале рулевого управления в сборе)	0,15	0,15	0,15	0,15	0,15
	Отсоединить промежуточный вал от верхнего, снять, очистить, проверить, установить						
34005	.3401120.20	Подшипники вала рулевого	1,16	1,16	1,16	1,16	1,16
		управления - с/у (за комплект)	1,16	1,16	1,16	1,16	1,16
	Снять кожухи, рулевое колесо и вал с кронштейном в сборе, разъединить, заменить подшипники, собрать, установить						
34006	.3401160.20	Вал рулевого управления - с/у	1,16	1,16	1,16	1,16	1,16
			1,16	1,16	1,16	1,16	1,16
	Снять кожухи, рулевое колесо и вал с кронштейном в сборе, разъединить, собрать, установить						

34 02. Колесо рулевого управления

34007	.3402015.20	Колесо рулевого	0,30	0,30	0,30	0,30	0,30
		управления в сборе - с/у	0,30	0,30	0,30	0,30	0,30
	Снять крышку и кольцо звукового сигнала, включатель звукового сигнала , рулевое колесо, установить						
34008	.3402050.20	Включатель сигнала - с/у	0,10	0,10	0,10	0,10	0,15
			0,15	0,15	0,10	0,10	0,10
34009	.3402060.20	Крышка включателя	-	-	-	-	0,10
		сигнала - с/у	0,10	0,10	-	-	-
34010	.3402070.20	Облицовка крышки	0,10	0,10	0,10	0,10	-
		включателя сигнала - с/у	-	-	0,10	0,10	0,10

34 03. Крепление рулевого управления

34011	.3403010.20	Кронштейн с трубой - с/у	1,16	1,16	1,16	1,16	1,16
			1,16	1,16	1,16	1,16	1,16
	Снять кожухи, рулевое колесо и вал с кронштейном в сборе, разъединить, собрать, установить						
34012	.3403070.20	Кожухи вала рулевого	0,12	0,12	0,12	0,12	0,10
		управления - с/у верхнего и нижнего кожухов	0,10	0,10	0,12	0,12	0,12

35. Тормоза

35 01. Тормоза передние

35001	.3501010.20	Суппорт переднего	0,40	0,40	0,40	0,40	0,40
		тормоза правый - с/у (без прокачки)	0,40	0,40	0,40	0,40	0,40
35002	.3501010.21	Суппорт переднего	0,27	0,27	0,27	0,27	0,27
		тормоза правый - с/у (при снятом колесе, без прокачки)	0,27	0,27	0,27	0,27	0,27
35003	.3501010.40	Суппорт переднего	0,67	0,67	0,67	0,67	0,67
		тормоза правый - ремонт	0,67	0,67	0,67	0,67	0,67
	Разобрать, промыть, продефектовать, заменить детали, собрать и проверить на герметичность						
35004	.3501011.20	Суппорт переднего	0,40	0,40	0,40	0,40	0,40
		тормоза левый - с/у (без прокачки)	0,40	0,40	0,40	0,40	0,40

© 2001 ОАО НВП "ИТЦ АВТО"

№№ поз.	Код детали, код работы	Наименование детали и характеристика работы	Трудоемкость (нормо-час) * max кол-во операций				
			21043	21044	21045	21053	2106
			21061	21065	21070	21073	21074
35005	.3501011.21	Суппорт переднего тормоза левый - с/у (при снятом колесе, без прокачки)	0,27 0,27	0,27 0,27	0,27 0,27	0,27 0,27	0,27 0,27
35006	.3501011.40	Суппорт переднего тормоза левый - ремонт	0,67 0,67	0,67 0,67	0,67 0,67	0,67 0,67	0,67 0,67
	Разобрать, промыть, продефектовать, заменить детали, собрать и проверить на герметичность						
35007	.3501070.24	Диск переднего тормоза прав. - с/у (на снятой правой ступице)	0,15 0,15	0,15 0,15	0,15 0,15	0,15 0,15	0,15 0,15
35008	.3501070.24	Диск переднего тормоза лев. - с/у (на снятой левой ступице)	0,15 0,15	0,15 0,15	0,15 0,15	0,15 0,15	0,15 0,15
35009	.3501070.44	Диск переднего тормоза - проточка (за 1 шт.)	0,30*2 0,30*2	0,30*2 0,30*2	0,30*2 0,30*2	0,30*2 0,30*2	0,30*2 0,30*2
35010	.3501085.20	Трубка соединительная лев. - с/у (без прокачки)	0,20 0,20	0,20 0,20	0,20 0,20	0,20 0,20	0,20 0,20
35011	.3501086.20	Трубка соединительная прав. - с/у (без прокачки)	0,20 0,20	0,20 0,20	0,20 0,20	0,20 0,20	0,20 0,20
35012	.3501090.21	Колодки тормозные передние - с/у комплекта (4 шт., при снятых колесах)	0,32 0,32	0,32 0,32	0,32 0,32	0,32 0,32	0,32 0,32
35013	.3501146.21	Кожух защитный переднего тормоза правый - с/у (при снятой ступице)	0,12 0,12	0,12 0,12	0,12 0,12	0,12 0,12	0,12 0,12
35014	.3501147.21	Кожух защитный переднего тормоза левый - с/у (при снятой ступице)	0,12 0,12	0,12 0,12	0,12 0,12	0,12 0,12	0,12 0,12
		35 02. Тормоза задние					
35015	.3502035.21	Пружина стяжная верхняя прав. - с/у (при снятом барабане)	0,25 0,25	0,25 0,25	0,25 0,25	0,25 0,25	0,25 0,25
35016	.3502035.21	Пружина стяжная верхняя лев. - с/у (при снятом барабане)	0,25 0,25	0,25 0,25	0,25 0,25	0,25 0,25	0,25 0,25
35017	.3502038.21	Пружина стяжная нижняя прав. - с/у (при снятом барабане)	0,10 0,10	0,10 0,10	0,10 0,10	0,10 0,10	0,10 0,10
35018	.3502038.21	Пружина стяжная нижняя лев. - с/у (при снятом барабане)	0,10 0,10	0,10 0,10	0,10 0,10	0,10 0,10	0,10 0,10
35019	.3502040.21	Цилиндр колесный прав. - с/у (при снятом тормозном барабане без прокачки)	0,33 0,33	0,33 0,33	0,33 0,33	0,33 0,33	0,33 0,33
	Отсоединить трубку гидропривода, снять цилиндр, очистить, установить, присоединить трубку						
35020	.3502040.21	Цилиндр колесный лев. - с/у (при снятом тормозном барабане без прокачки)	0,33 0,33	0,33 0,33	0,33 0,33	0,33 0,33	0,33 0,33
	Отсоединить трубку гидропривода, снять цилиндр, очистить, установить, присоединить трубку						
35021	.3502040.40	Цилиндр колесный - ремонт	0,43 0,43	0,43 0,43	0,43 0,43	0,43 0,43	0,43 0,43
	Разобрать, промыть, продефектовать, заменить детали, собрать и проверить на герметичность						

© 2001 ОАО НВП "ИТЦ АВТО"

№№ поз.	Код детали, код работы	Наименование детали и характеристика работы	Трудоемкость (нормо-час) * max кол-во операций				
			21043	21044	21045	21053	2106
			21061	21065	21070	21073	21074
35022	.3502070.20	Барабан тормозной прав. - с/у	0,25 0,25	0,25 0,25	0,25 0,25	0,25 0,25	0,25 0,25
		Снять колесо, тормозной барабан, установить					
35023	.3502070.20	Барабан тормозной лев. - с/у	0,25 0,25	0,25 0,25	0,25 0,25	0,25 0,25	0,25 0,25
		Снять колесо, тормозной барабан, установить					
35024	.3502070.44	Барабан тормозной - расточка	0,30 0,30	0,30 0,30	0,30 0,30	0,30 0,30	0,30 0,30
35025	.3502090.21	Колодка заднего тормоза прав. - с/у комплекта на правое колесо (при снятом барабане)	0,20 0,20	0,20 0,20	0,20 0,20	0,20 0,20	0,20 0,20
35026	.3502090.21	Колодка заднего тормоза лев. - с/у комплекта на левое колесо (при снятом барабане)	0,20 0,20	0,20 0,20	0,20 0,20	0,20 0,20	0,20 0,20
		35 04. Привод тормозов					
35027	.3504010.24	Педаль тормоза - с/у (на снятом кронштейне)	0,30 0,30	0,30 0,30	0,30 0,30	0,30 0,30	0,30 0,30
		35 05. Цилиндр главный гидротормозов					
35028	.3505008.20	Цилиндр главный - с/у	0,94 0,94	0,94 0,94	0,94 0,94	0,94 0,94	0,94 0,94
		Отсоединить трубки гидропривода, снять цилиндр, очистить, установить, соединить трубки, прокачать систему					
35029	.3505008.40	Цилиндр главный - ремонт	0,50 0,50	0,50 0,50	0,50 0,50	0,50 0,50	0,50 0,50
		Разобрать, промыть, продефектовать, заменить детали, собрать, проверить на герметичность					
35030	.3505100.20	Бачок наполнительный тормозной - с/у	0,30 0,30	0,30 0,30	0,30 0,30	0,30 0,30	0,30 0,30
35031	.3505125.20	Шланг - с/у за 1 шт. шланг подачи жидкости (без прокачки)	0,17*2 0,17*2	0,17*2 0,17*2	0,17*2 0,17*2	0,17*2 0,17*2	0,17*2 0,17*2
		Снять и установить шланг подачи жидкости к главному цилиндру					
		35 06. Трубопроводы гидротормозов					
35032	.3506040.20	Трубка тормозная правая передняя - с/у (без прокачки)	0,22 0,22	0,22 0,22	0,22 0,22	0,22 0,22	0,22 0,22
35033	.3506050.20	Трубка тормозная левая передняя - с/у (без прокачки)	0,22 0,22	0,22 0,22	0,22 0,22	0,22 0,22	0,22 0,22
35034	.3506060.20	Шланг тормозной передний прав. - с/у (без прокачки)	0,22 0,22	0,22 0,22	0,22 0,22	0,22 0,22	0,22 0,22
35035	.3506060.20	Шланг тормозной передний лев. - с/у (без прокачки)	0,22 0,22	0,22 0,22	0,22 0,22	0,22 0,22	0,22 0,22
35036	.3506080.21	Трубка от главного цилиндра к регулятору - с/у (при снятой трансмиссии) без прокачки тормозов	0,30 0,30	0,30 0,30	0,30 0,30	0,30 0,30	0,30 0,30
35037	.3506085.20	Шланг тормозной задний - с/у (без прокачки)	0,22 0,22	0,22 0,22	0,22 0,22	0,22 0,22	0,22 0,22
35038	.3506100.20	Трубка тормозная правая задняя - с/у (без прокачки	0,22 0,22	0,22 0,22	0,22 0,22	0,22 0,22	0,22 0,22

© 2001 ОАО НВП "ИТЦ АВТО"

№№ поз.	Код детали, код работы	Наименование детали и характеристика работы	Трудоемкость (нормо-час) * max кол-во операций				
			21043	21044	21045	21053	2106
			21061	21065	21070	21073	21074
35039	.3506110.20	Трубка тормозная левая	0,22	0,22	0,22	0,22	0,22
		задняя - с/у (без прокачки	0,22	0,22	0,22	0,22	0,22

35 08. Управление стояночным тормозом

35040	.3508012.20	Рычаг привода	0,30	0,30	0,30	0,30	0,30
		стояночного тормоза - с/у	0,30	0,30	0,30	0,30	0,30
		(без регулировки)					

Отсоединить передний трос, снять чехол рычага, рычаг, очистить, проверить, установить

35041	.3508065.20	Ролик троса ручного	0,10	0,10	0,10	0,10	0,10
		тормоза - с/у (без	0,10	0,10	0,10	0,10	0,10
		регулировки)					
35042	.3508068.20	Трос передний привода	0,20	0,20	0,20	0,20	0,20
		ручного тормоза - с/у (без	0,20	0,20	0,20	0,20	0,20
		регулировки)					
35043	.3508180.20	Трос задний привода	0,95	0,95	0,95	0,95	0,95
		ручного тормоза - с/у (без	0,95	0,95	0,95	0,95	0,95
		регулировки)					

Снять колеса, тормозные барабаны, трос, установить

35044	.3508180.21	Трос задний привода	0,44	0,44	0,44	0,44	0,44
		ручного тормоза - с/у (при	0,44	0,44	0,44	0,44	0,44
		снятых барабанах)					

35 10. Усилитель вакуумный

35045	.3510010.20	Усилитель тормозов - с/у	0,43	0,43	0,43	0,43	0,43
			0,43	0,43	0,43	0,43	0,43

Отсоединить главный цилиндр тормозов с трубопроводами, снять вакуумный усилитель, отрегулировать длину штока, установить, присоединить главный цилиндр

35046	.3510050.20	Шланг вакуумного	0,14	0,14	0,14	0,14	0,14
		усилителя - с/у	0,14	0,14	0,14	0,14	0,14

35 12. Регулятор давления тормозов

35047	.3512010.20	Регулятор давления задних	0,48	0,48	0,48	0,48	0,48
		тормозов - с/у	0,48	0,48	0,48	0,48	0,48

Отсоединить рычаг привода регулятора давления тормозов, трубопроводы, снять регулятор, очистить, установить, отрегулировать, соединить

35048	.3512010.40	Регулятор давления задних	0,34	0,34	0,34	0,34	0,34
		тормозов - ремонт	0,34	0,34	0,34	0,34	0,34

Разобрать, промыть, продефектовать, заменить детали, собрать, проверить, испытать на герметичность

35049	.3512118.20	Чехол - с/у (с	0,30	0,30	0,30	0,30	0,30
		регулировкой)	0,30	0,30	0,30	0,30	0,30
35050	.3512122.20	Рычаг привода регулятора	0,30	0,30	0,30	0,30	0,30
		давления - с/у (с	0,30	0,30	0,30	0,30	0,30
		регулировкой)					
35051	.3512132.20	Стойка рычага регулятора	0,15	0,15	0,15	0,15	0,15
		давления - с/у (на	0,15	0,15	0,15	0,15	0,15
		автомобиле)					

Отсоединить стойку от рычага и заднего моста, снять и установить стойку

35052	.3512136.20	Втулка стойки рычага	0,15	0,15	0,15	0,15	0,15
		регулятора давления - с/у	0,15	0,15	0,15	0,15	0,15
		(на автомобиле)					

Отсоединить стойку от рычага и заднего моста, снять и установить втулки

35 48. Насос вакуумный

35053	.3548010.20	Вакуумный насос - с/у с	-	-	0,40	-	-
		регулировкой натяжения	-	-	-	-	-
		ремня					
35054	.3548010.20	Вакуумный насос - с/у	-	-	0,25	-	-
		ремня с регулировкой	-	-	-	-	-
		натяжения					

© 2001 ОАО НВП "ИТЦ АВТО"

№№ поз.	Код детали, код работы	Наименование детали и характеристика работы	Трудоемкость (нормо-час) * max кол-во операций				
			21043	21044	21045	21053	2106
			21061	21065	21070	21073	21074
35055	.3548010.20	Вакуумный насос - с/у	-	-	0,20	-	-
		натяжного ролика ремня	-	-	-	-	-
		привода насоса					

37. Электрооборудование

37 01. Генератор

37001	.3701005.20	Генератор в сборе - с/у	-	-	-	-	0,85
			0,85	0,85	-	-	-
		Снять и установить брызговик и генератор, отрегулировать натяжение ремня, проверить напряжение на клеммах аккумуляторной батареи					
37002	.3701005.40	Генератор в сборе -	1,80	1,80	1,80	1,80	1,80
		ремонт	1,80	1,80	1,80	1,80	1,80
		Разобрать, очистить, промыть, продефектовать, заменить детали, собрать					
37003	.3701010.20	Генератор - с/у	0,85	0,85	0,85	0,85	0,85
			0,85	0,85	0,85	0,85	0,85
		Снять и установить брызговик и генератор, отрегулировать натяжение ремня, проверить напряжение на клеммах аккумуляторной батареи					
37004	.3701010.40	Генератор - ремонт	1,80	1,80	1,80	1,80	1,80
			1,80	1,80	1,80	1,80	1,80
		Разобрать, очистить, промыть, продефектовать, заменить детали, собрать					
37005	.3701051.24	Шкив генератора - с/у (на	0,15	0,15	0,15	0,15	0,15
		снятом генераторе)	0,15	0,15	0,15	0,15	0,15
37006	.3701200.45	Ротор генератора -	0,12	0,12	0,12	0,12	0,12
		проточка контактных колец	0,12	0,12	0,12	0,12	0,12
37007	.3701470.20	Щеткодержатель в сборе -	0,15	0,15	0,15	0,15	0,15
		с/у (на автомобиле)	0,15	0,15	0,15	0,15	0,15
37008	.3701470.24	Щеткодержатель в сборе -	0,10	0,10	0,10	0,10	0,10
		с/у (на снятом генераторе)	0,10	0,10	0,10	0,10	0,10
37009	.3701500.20	Регулятор напряжения -	0,15	0,15	0,15	0,15	0,15
		с/у (на автомобиле)	0,15	0,15	0,15	0,15	0,15
37010	.3701500.24	Регулятор напряжения -	0,10	0,10	0,10	0,10	0,10
		с/у (на снятом генераторе)	0,10	0,10	0,10	0,10	0,10
37011	.3701600.24	Конденсатор - с/у (на	0,03	0,03	0,03	0,03	0,03
		снятом генераторе)	0,03	0,03	0,03	0,03	0,03
37012	.3701630.20	Кронштейн крепления	0,10	0,10	0,10	0,10	0,10
		генератора - с/у (при	0,10	0,10	0,10	0,10	0,10
		снятом генераторе)					

37 02. Регулятор напряжения

37013	.3702000.20	Регулятор напряжения - с/у-	-	-	-	-	0,10
			0,10	0,10	-	-	-
37014	.3702600.20	Реле указателя зарядки -	-	-	-	-	0,10
		с/у	0,10	0,10	-	-	-

37 03. Батарея аккумуляторная

37015	.3703010.20	Батарея аккумуляторная -	0,20	0,20	0,20	0,20	0,20
		с/у	0,20	0,20	0,20	0,20	0,20

37 04. Замок зажигания

37016	.3704000.20	Замок зажигания в сборе -	0,20	0,20	0,20	0,20	0,20
		с/у	0,20	0,20	0,20	0,20	0,20
		Снять и установить кожухи вала руля и замок зажигания					
37017	.3704010.20	Замок зажигания в сборе -	0,20	0,20	-	0,20	0,20
		с/у	0,20	0,20	0,20	0,20	0,20
		Снять и установить кожухи вала руля и замок зажигания					

© 2001 ОАО НВП "ИТЦ АВТО"

№№ поз.	Код детали, код работы	Наименование детали и характеристика работы	Трудоемкость (нормо-час) * max кол-во операций				
			21043	21044	21045	21053	2106
			21061	21065	21070	21073	21074
37018	.3704100.20	Контактная часть - с/у	0,05	0,05	0,05	0,05	0,05
		контактной части (на снятом замке)	0,05	0,05	0,05	0,05	0,05

37 05. Катушка зажигания

37019	.3705000.20	Катушка зажигания - с/у	0,12	-	-	0,12	0,12
			0,12	0,12	0,12	-	0,12
37020	.3705010.20	Катушка (модуль)	0,12	-	-	0,12	0,12
		зажигания - с/у	0,12	0,12	0,12	-	0,12
37021	.3705010.20	Катушка (модуль)	-	0,20	-	-	-
		зажигания - с/у (впрыск)	-	-	-	0,20	-

37 06. Распределитель зажигания

37022	.3706010.20	Распределитель зажигания	0,40	-	-	0,40	0,40
		- с/у	0,40	0,40	0,40	-	0,40
		Отсоединить провода, снять распределитель, установить, присоединить провода, установить момент зажигания					
37023	.3706010.40	Распределитель зажигания	0,80	-	-	0,80	0,80
		- ремонт	0,80	0,80	0,80	-	0,80
		Разобрать, промыть, продефектовать, заменить детали, собрать, отрегулировать					
37024	.3706020.20	Бегунок - с/у	0,13	-	-	0,13	0,13
			0,13	0,13	0,13	-	0,13
		Отсоединить от корпуса крышку с проводами, снять бегунок, установить					
37025	.3706400.20	Конденсатор - с/у	0,10	-	-	0,10	0,10
			0,10	0,10	0,10	-	0,10
37026	.3706500.20	Крышка - с/у	0,10	-	-	0,10	0,10
			0,10	0,10	0,10	-	0,10
		Отсоединить провода, снять, установить крышку, присоединить провода					
37027	.3706600.24	Корректор вакуумный -	0,15	-	-	0,15	0,15
		с/у (при снятых крышке и бегунке)	0,15	0,15	0,15	-	0,15
37028	.3706800.20	Бесконтактный датчик - с/у	0,60	-	-	0,60	0,60
			0,60	0,60	0,60	-	0,60
		Отсоединить от корпуса крышку с проводами, снять бесконтактный датчик, установить, отрегулировать момент зажигания					

37 07. Свечи зажигания и провода высоковольтные

37029	.3707000.20	Свечи зажигания - с/у (за	0,05*4	0,05*4	-	0,05*4	0,05*4
		1 шт.)	0,05*4	0,05*4	0,05*4	0,05*4	0,05*4
37030	.3707010.20	Свечи зажигания - с/у (за	0,05*4	0,05*4	-	0,05*4	0,05*4
		1 шт.)	0,05*4	0,05*4	0,05*4	0,05*4	0,05*4
37031	.3707010.20	Свечи зажигания - с/у	0,20	0,20	-	0,20	0,20
		(комплект)	0,20	0,20	0,20	0,20	0,20
		Снять и установить свечи с регулировкой зазоров, очисткой проводов и наконечников					
37032	.3707080.20	Провода высокого	0,10	0,10	-	0,10	0,10
		напряжения (комплект) -	0,10	0,10	0,10	0,10	0,10
		с/у					
37033	.3707150.20	Провод высокого	0,05	0,05	-	0,05	0,05
		напряжения - с/у	0,05	0,05	0,05	0,05	0,05
37034	.3707206.20	Защитный колпачок	0,05*4	0,05*4	-	0,05*4	0,05*4
		провода свечи - с/у (за 1	0,05*4	0,05*4	0,05*4	0,05*4	0,05*4
		шт.)					

37 08. Стартер

37035	.3708000.20	Стартер - с/у	0,95	0,95	0,95	0,95	0,95
			0,95	0,95	0,95	0,95	0,95
		Снять и установить щиток стартера и стартер					

© 2001 ОАО НВП "ИТЦ АВТО"

№№ поз.	Код детали, код работы	Наименование детали и характеристика работы	Трудоемкость (нормо-час) * max кол-во операций				
			21043	21044	21045	21053	2106
			21061	21065	21070	21073	21074
37036	.3708000.40	Стартер - ремонт	2,00	2,00	2,00	2,00	2,00
			2,00	2,00	2,00	2,00	2,00
		Разобрать, промыть, продефектовать, заменить детали, собрать					
37037	.3708805.24	Тяговое реле стартера -	0,11	0,11	0,11	0,11	0,11
		с/у (на снятом стартере)	0,11	0,11	0,11	0,11	0,11
37038	.3708805.40	Тяговое реле стартера -	0,30	0,30	0,30	0,30	0,30
		ремонт	0,30	0,30	0,30	0,30	0,30
		Разобрать, промыть, продефектовать, заменить детали, собрать, проверить					
		37 09. Переключатели					
37039	.3709310.21	Переключатель	0,15	0,15	0,15	0,15	0,15
		трехрычажный - с/у (при	0,15	0,15	0,15	0,15	0,15
		снятых кожухах рулевого					
		вала и рулевом колесе)					
		Отсоединить провода и снять переключатель, проверить, установить, соединить провода					
37040	.3709600.20	Переключатель наружного	0,13	0,13	0,13	0,13	0,13
		освещения - с/у	0,13	0,13	0,13	0,13	0,13
37041	.3709607.20	Переключатель обогрева	0,13	0,13	0,13	0,13	0,13
		заднего стекла - с/у	0,13	0,13	0,13	0,13	0,13
37042	.3709608.20	Переключатель отопителя -	0,13	0,13	0,13	0,13	0,13
		с/у	0,13	0,13	0,13	0,13	0,13
37043	.3709609.20	Переключатель	0,13	0,13	0,13	0,13	0,13
		зад.противотуманных	0,13	0,13	0,13	0,13	0,13
		фонар. - с/у					
37044	.3709612.20	Выключатель омывателя	0,13	0,13	0,13	0,13	0,13
		заднего стекла - с/у	0,13	0,13	0,13	0,13	0,13
37045	.3709613.20	Переключатель	0,13	0,13	0,13	0,13	0,13
		электростеклоподъемника	0,13	0,13	0,13	0,13	0,13
		прав. - с/у					
37046	.3709613.20	Переключатель	0,13	0,13	0,13	0,13	0,13
		электростеклоподъемника	0,13	0,13	0,13	0,13	0,13
		лев. - с/у					
		37 10. Выключатели					
37047	.3710010.20	Выключатель аварийной	0,13	0,13	0,13	0,13	0,13
		сигнализации - с/у	0,13	0,13	0,13	0,13	0,13
37048	.3710200.20	Выключатель - с/у	0,13*4	0,13*4	0,13*4	0,13*4	0,13*4
		выключатель плафона	0,13*4	0,13*4	0,13*4	0,13*4	0,13*4
		салона (за 1 шт.)					
37049	.3710200.20	Выключатель - с/у	0,13	0,13	0,13	0,13	0,13
		выключатель контрольной	0,13	0,13	0,13	0,13	0,13
		лампы стояночного тормоза					
37050	.3710310.21	Включатель освещения	0,05	0,05	0,05	0,05	0,05
		приборов - с/у (при	0,05	0,05	0,05	0,05	0,05
		снятом верхнем вкладыше					
		панели радиоприемника)					
		37 11. Фары					
37051	.3711010.20	Блок-фара (фара) правая -	-	-	-	-	0,45
		с/у правой наружной фары	0,45	0,45	-	-	-
		Снять и установить ободок фары, фару, отрегулировать направление пучка света фар					
37052	.3711010.20	Блок-фара (фара) правая -	0,45	0,45	0,45	0,45	-
		с/у блок-фары с	-	-	0,45	0,45	0,45
		регулировкой направления					
		пучка света фар					
37053	.3711011.20	Блок-фара левая - с/у с	0,45	0,45	0,45	0,45	-
		регулировкой направления	-	-	0,45	0,45	0,45
		пучка света фар					

© 2001 ОАО НВП "ИТЦ АВТО"

№№ поз.	Код детали, код работы	Наименование детали и характеристика работы	Трудоемкость (нормо-час) * max кол-во операций				
			21043	21044	21045	21053	2106
			21061	21065	21070	21073	21074
37054	.3711016.20	Фара в сборе прав. - с/у	-	-	-	-	0,45
		правой внутренней фары	0,45	0,45	-	-	-
		Снять и установить ободок фары, фару, отрегулировать направление пучка света фар					
37055	.3711022.20	Фара в сборе лев. - с/у	-	-	-	-	0,45
		левой внутренней фары	0,45	0,45	-	-	-
		Снять и установить ободок фары, фару, отрегулировать направление пучка света фар					
37056	.3711028.20	Фара в сборе лев. - с/у	-	-	-	-	0,45
		левой наружной фары	0,45	0,45	-	-	-
		Снять и установить ободок фары, фару, отрегулировать направление пучка света фар					
37057	.3711070.24	Рассеиватель правой блок-	1,00	1,00	1,00	1,00	-
		фары - с/у (на снятой блок-		-	1,00	1,00	1,00
		фаре)					
37058	.3711071.24	Рассеиватель левой блок-	1,00	1,00	1,00	1,00	-
		фары - с/у (на снятой блок-		-	1,00	1,00	1,00
		фаре)					
37059	.3711205.20	Оптический элемент прав.	-	-	-	-	0,20
		- с/у правый внутренний	0,20	0,20	-	-	-
		элемент					
37060	.3711205.20	Оптический элемент лев. -	-	-	-	-	0,20
		с/у левый внутренний	0,20	0,20	-	-	-
		элемент					
37061	.3711207.20	Лампа фары двухнитевая	0,05	0,05	0,05	0,05	0,05
		прав. - с/у (для 2106 на	0,05	0,05	0,05	0,05	0,05
		снятом оптическом					
		элементе)					
37062	.3711207.20	Лампа фары двухнитевая	0,05	0,05	0,05	0,05	0,05
		лев. - с/у (для 2106 на	0,05	0,05	0,05	0,05	0,05
		снятом оптическом					
		элементе)					
37063	.3711215.20	Оптический элемент прав.	-	-	-	-	0,20
		- с/у правого наружного	0,20	0,20	-	-	-
		элемента					
37064	.3711215.20	Оптический элемент лев. -	-	-	-	-	0,20
		с/у левого наружного	0,20	0,20	-	-	-
		элемента					
37065	.3711217.21	Лампа фары однонитевая	-	-	-	-	0,05
		прав. - с/у (на снятом	0,05	0,05	-	-	-
		оптическом элементе					
		правой наружн. фары)					
37066	.3711217.21	Лампа фары однонитевая	-	-	-	-	0,05
		лев. - с/у (на снятом	0,05	0,05	-	-	-
		оптическом элементе					
		левой наружн. фары)					
37067	.3711320.21	Ободок фары прав. - с/у	-	-	-	-	0,10
		правый наружный ободок	0,10	0,10	-	-	-
		(при снятой облицовке					
		фары)					
37068	.3711320.21	Ободок фары прав. - с/у	-	-	-	-	0,10
		правый внутренний ободок	0,10	0,10	-	-	-
		(при снятой облицовке					
		фары)					
37069	.3711320.21	Ободок фары лев. - с/у	-	-	-	-	0,10
		левый наружный ободок	0,10	0,10	-	-	-
		(при снятой облицовке					
		фары)					
37070	.3711320.21	Ободок фары лев. - с/у	-	-	-	-	0,10
		левый внутренний ободок	0,10	0,10	-	-	-
		(при снятой облицовке					
		фары)					

© 2001 ОАО НВП "ИТЦ АВТО"

№№ поз.	Код детали, код работы	Наименование детали и характеристика работы	Трудоемкость (нормо-час) * max кол-во операций				
			21043	21044	21045	21053	2106
			21061	21065	21070	21073	21074
		37 12. Подфарник					
37071	.3712010.20	Подфарник в сборе правый-	-	-	-	-	0,23
		с/у	0,23	0,23	-	-	-
37072	.3712011.20	Подфарник в сборе левый -	-	-	-	-	0,23
		с/у	0,23	0,23	-	-	-
		37 14. Плафон освещения салона					
37073	.3714000.20	Плафон салона прав. - с/у	0,10	0,10	0,10	0,10	0,10
			0,10	0,10	0,10	0,10	0,10
37074	.3714000.20	Плафон салона лев. - с/у	0,10	0,10	0,10	0,10	0,10
			0,10	0,10	0,10	0,10	0,10
37075	.3714210.20	Фонарь сигнализации	-	-	-	-	0,05
		открытой двери прав. - с/у	0,05	0,05	0,05	0,05	0,05
37076	.3714210.20	Фонарь сигнализации	-	-	-	-	0,05
		открытой двери лев. - с/у	0,05	0,05	0,05	0,05	0,05
37077	.3714300.20	Плафон освещения	0,05	0,05	0,05	0,05	0,05
		вещевого ящика - с/у	0,05	0,05	0,05	0,05	0,05
		37 15. Лампы переносная и подкапотная					
37078	.3715020.20	Патрон подключения	0,23	0,23	0,23	0,23	0,23
		переносной лампы - с/у	0,23	0,23	0,23	0,23	0,23
		37 16. Фонари задние					
37079	.3716010.20	Фонарь задний в сборе	0,35	0,35	0,35	0,25	0,30
		правый - с/у (для 2104 -	0,30	0,30	0,25	0,25	0,25
		при снятой обивке боковины, для 2105,07 - при снятой обивке багажника правой, для 2106 – при снятых обивке багажника правой и обивке задней панели)					
37080	.3716011.20	Фонарь задний в сборе	0,35	0,35	0,35	0,25	0,30
		левый - с/у (для 2104 -	0,30	0,30	0,25	0,25	0,25
		при снятой обивке боковины, для 2105,07 - при снятой обивке багажника правой, для 2106 – при снятых обивке багажника правой и обивке задней панели)					
37081	.3716092.20	Печатная плата заднего	0,05	0,05	0,05	0,05	-
		фонаря правая - с/у	-	-	0,05	0,05	0,05
37082	.3716093.20	Печатная плата заднего	0,05	0,05	0,05	0,05	-
		фонаря левая - с/у	-	-	0,05	0,05	0,05
37083	.3716630.20	Выключатель фонаря	0,30	0,30	0,30	0,30	0,30
		заднего хода - с/у	0,30	0,30	0,30	0,30	0,30
		37 17. Фонарь освещения номерного знака					
37084	.3717010.20	Фонарь освещения заднего	0,15*2	0,15*2	0,15*2	0,15*2	0,15
		номерного знака - с/у (за	0,15	0,15	0,15*2	0,15*2	0,15*2
		1 шт.)					
37085	.3717011.20	Фонарь освещения заднего	-	-	-	-	0,15
		номерного знака лев. - с/у	0,15	0,15	-	-	-
		37 18. Корректор света фар					
37086	.3718010.21	Гидрокорректор фар - с/у	0,55	0,55	0,55	0,55	-
		(при снятых	-	-	0,55	0,55	0,55
		аккумуляторной батарее и бачке омывателя)					

© 2001 ОАО НВП "ИТЦ АВТО"

№№ поз.	Код детали, код работы	Наименование детали и характеристика работы	Трудоемкость (нормо-час) * max кол-во операций				
			21043	21044	21045	21053	2106
			21061	21065	21070	21073	21074
		37 20. Выключатель сигнала торможения					
37087	.3720000.20	Выключатель стоп-сигнала	0,13	0,13	0,13	0,13	0,13
		- с/у	0,13	0,13	0,13	0,13	0,13
		37 21. Сигналы звуковые					
37088	.3721010.20	Прибор звуковой	0,11	0,11	0,11	0,11	0,11
		сигнальный высокого тона	0,11	0,11	0,11	0,11	0,11
		- с/у					
37089	.3721010.40	Прибор звуковой	0,60	0,60	0,60	0,60	0,60
		сигнальный высокого тона	0,60	0,60	0,60	0,60	0,60
		- ремонт					
37090	.3721014.20	Прибор звуковой	0,11	0,11	0,11	0,11	0,11
		сигнальный низкого тона -	0,11	0,11	0,11	0,11	0,11
		с/у					
37091	.3721014.40	Прибор звуковой	0,60	0,60	0,60	0,60	0,60
		сигнальный низкого тона -	0,60	0,60	0,60	0,60	0,60
		ремонт					
37092	.3721290.20	Кронштейн приборов	0,06	0,06	0,06	0,06	0,06
		звуковых сигнальных - с/у	0,06	0,06	0,06	0,06	0,06
37093	.3721291.20	Кронштейн приборов	0,06	0,06	0,06	0,06	0,06
		звуковых сигнальных - с/у	0,06	0,06	0,06	0,06	0,06
37094	.3721300.20	Реле включения сигнала -	-	-	-	-	0,08
		с/у	0,08	0,08	-	-	-
		37 22. Блок монтажный и предохранители					
37095	.3722000.20	Блок предохранителей - с/у-		-	-	-	0,13
			0,13	0,13	-	-	-
37096	.3722000.20	Блок предохранителей -	0,02*21	0,02*21	0,02*21	0,02*21	0,02*21
		с/у предохранителя (за 1	0,02*21	0,02*21	0,02*21	0,02*21	0,02*21
		шт.)					
37097	.3722020.21	Блок реле и	0,55	0,55	0,55	0,55	-
		предохранителей - с/у	-	-	0,55	0,55	0,55
		(при снятом корпусе					
		вещевого ящика)					
37098	.3722021.20	Крышка монтажного блока	0,03	0,03	0,03	0,03	-
		- с/у	-	-	0,03	0,03	0,03
37099	.3722100.20	Блок предохранителей - с/у-		-	-	-	0,13
			0,13	0,13	-	-	-
		37 24. Электропровода					
37100	.3724008.20	Жгут проводов передний -	-	-	-	-	3,70
		с/у	3,70	3,70	-	-	-
		Снять кожух облицовки, комбинацию или щиток приборов, снять и установить жгут проводов, установить комбинацию или щиток приборов, кожух облицовки, проверить правильность подключения приборов					
37101	.3724016.21	Жгут проводов правого	1,50	1,50	1,50	1,50	-
		брызговика - с/у (при	-	-	1,50	1,50	1,50
		снятом корпусе вещевого					
		ящика, панели					
		радиоприемника)					
37102	.3724017.21	Жгут проводов левого	3,70	3,70	3,70	3,70	-
		брызговика - с/у (при	-	-	3,70	3,70	3,70
		снятом корпусе вещевого					
		ящика, панели					
		радиоприемника)					
37103	.3724026.20	Жгут проводов системы	0,35	0,85	0,35	0,35	0,35
		зажигания - с/у	0,35	0,35	0,35	0,85	0,35
37104	.3724030.20	Пучок проводов панели	2,50	2,50	2,50	2,50	2,10
		приборов - с/у	2,10	2,10	2,50	2,50	2,50

© 2001 ОАО НВП "ИТЦ АВТО"

№№ поз.	Код детали, код работы	Наименование детали и характеристика работы	Трудоемкость (нормо-час) * max кол-во операций				
			21043	21044	21045	21053	2106
			21061	21065	21070	21073	21074
		Снять и установить кожух облицовки, комбинацию или щиток приборов, вещевой ящик, панель радиоприемника (при наличии), передние сиденья, коврик пола, кожух рычага ручного тормоза, отсоединить провода, снять и установить пучок, присоединить, проверить работу приборов					
37105	.3724035.20	Пучок проводов щитка	0,32	0,32	0,32	0,32	-
		приборов - с/у	-	-	-	-	-
		Снять и установить: кожухи вала руля, щиток приборов; снять и установить пучок проводов; проверить работу приборов					
37106	.3724070.20	Жгут проводов соед.	0,44	0,44	0,44	0,44	0,44
		аккумулятор. батареи - с/у	0,44	0,44	0,44	0,44	0,44
		Отсоединить и сдвинуть стартер, снять и установить пучок проводов, присоединить стартер					
37107	.3724080.20	Провод массы	0,10	0,10	0,10	0,10	0,10
		аккумуляторной батареи -	0,10	0,10	0,10	0,10	0,10
		с/у					
37108	.3724210.20	Жгут проводов задний -	4,00	4,00	4,00	4,20	2,70
		с/у	2,70	2,70	4,20	4,20	4,20
		Снять и установить сиденья, облицовки порогов, коврик и термошумоизоляцию пола, обивку багажника (задка и двери задка), снять и установить пучок, проверить работу приборов					
		37 25. Прикуриватель					
37109	.3725010.21	Прикуриватель в сборе -	0,13	0,13	0,13	0,13	0,13
		с/у (для 2104,2105 при	0,13	0,13	0,13	0,13	0,13
		снятом щитке приборов, для 2107 при снятом верхнем вкладыше панели радиопр.)					
		37 26. Указатели поворотов					
37110	.3726010.20	Боковой указатель	0,05*2	0,05*2	0,05*2	0,05*2	0,14*2
		поворота - с/у (за 1 шт.)	0,14*2	0,14*2	0,05*2	0,05*2	0,05*2
37111	.3726450.20	Реле дальнего света - с/у	-	-	-	-	0,08
			0,08	0,08	-	-	-
		37 30. Моторедукторы					
37112	.3730000.40	Моторедуктор	0,42	0,42	0,42	0,42	0,42
		стеклоочистиеля - ремонт	0,42	0,42	0,42	0,42	0,42
37113	.3730200.21	Моторедуктор	-	-	-	-	0,30
		электростеклоподъемника	0,30	0,30	-	-	-
		прав. - с/у (при снятой обивке двери)					
37114	.3730200.40	Моторедуктор	-	-	-	-	0,60
		электростеклоподъемника	0,60	0,60	-	-	-
		прав. - ремонт					
37115	.3730201.21	Моторедуктор	-	-	-	-	0,30
		электростеклоподъемника	0,30	0,30	-	-	-
		лев. - с/у (при снятой обивке двери)					
37116	.3730201.40	Моторедуктор	-	-	-	-	0,60
		электростеклоподъемника	0,60	0,60	-	-	-
		лев. - ремонт					
		37 34. Коммутатор					
37117	.3734910.20	Коммутатор - с/у	0,20	-	-	0,20	0,20
			0,20	0,20	0,20	-	0,20
		37 40. Свечи накаливания					
37118	.3740010.20	Свеча накаливания - с/у	-	-	0,44	-	-
		(за комплект)	-	-	-	-	-

© 2001 ОАО НВП "ИТЦ АВТО"

№№ поз.	Код детали, код работы	Наименование детали и характеристика работы	Трудоемкость (нормо-час) * max кол-во операций				
			21043	21044	21045	21053	2106
			21061	21065	21070	21073	21074
		37 41. Приборы подогревательные					
37119	.3741010.20	Электроподогреватель	-	0,25	-	-	-
		впускной трубы - с/у	-	-	-	0,25	-
		37 47. Реле					
37120	.3747010.20	Реле указателя поворота -	0,35	0,35	0,35	0,35	0,30
		с/у	0,30	0,30	0,35	0,35	0,35
37121	.3747210.20	Реле - с/у (за 1 шт.)	0,02*6	0,02*6	0,02*6	0,02*6	-
			-	-	0,02*6	0,02*6	0,02*6
		37 56. Фароочиститель					
37122	.3756100.20	Моторедуктор	0,46	0,46	0,46	0,46	-
		фароочистителя прав. - с/у	-	-	0,46	0,46	0,46
		Снять и установить моторедуктор в сборе с рычагом, облицовку радиатора					
37123	.3756100.40	Моторедуктор	0,42	0,42	0,42	0,42	-
		фароочистителя прав. -	-	-	0,42	0,42	0,42
		ремонт					
37124	.3756110.20	Моторедуктор	0,46	0,46	0,46	0,46	-
		фароочистителя лев. - с/у	-	-	0,46	0,46	0,46
		Снять и установить моторедуктор в сборе с рычагом, облицовку радиатора					
37125	.3756110.40	Моторедуктор	0,42	0,42	0,42	0,42	-
		фароочистителя лев. -	-	-	0,42	0,42	0,42
		ремонт					
37126	.3756150.21	Поводок рычага	-	-	-	-	-
		фароочистителя - с/у (при	-	-	0,10	0,10	0,10
		снятой облицовке					
		радиатора)					
37127	.3756160.21	Поводок рычага	-	-	-	-	-
		фароочистителя - с/у	-	-	0,10	0,10	0,10
		(приснятой облицовке					
		радиатора)					
37128	.3756200.20	Рычаг фароочистителя	0,05	0,05	0,05	0,05	-
		правый - с/у	-	-	0,05	0,05	0,05
37129	.3756210.20	Рычаг фароочистителя	0,05	0,05	0,05	0,05	-
		левый - с/у	-	-	0,05	0,05	0,05
37130	.3756400.20	Щетка - с/у (за 1 шт.)	0,05*2	0,05*2	0,05*2	0,05*2	-
			-	-	0,05*2	0,05*2	0,05*2
37131	.3716070.21	Рассеиватель заднего	-	-	-	-	0,05
		фонаря правый – с/у (при	0,05	0,05	-	-	-
		снятых обивках багажника					
		правой и задней)					
37132	.3716071.20	Рассеиватель заднего	-	-	-	-	0,05
		фонаря левый – с/у	0,05	0,05	-	-	-
		38. Приборы и датчики					
38001	.3801000.20	Комбинация приборов в	0,15	0,15	0,15	0,15	0,15
		сборе - с/у (для 2107 -	0,15	0,15	0,15	0,15	0,15
		при снятом рулевом колесе)					
38002	.3801000.24	Комбинация приборов в	0,10*2	0,10*2	0,10*2	0,10*2	0,10*3
		сборе - с/у одного из	0,10*3	0,10*3	-	-	-
		указателей (на снятой					
		комбинации приборов)					
38003	.3801000.40	Комбинация приборов в	-	-	-	-	-
		сборе - ремонт	-	-	1,80	1,80	1,80
38004	.3802005.24	Спидометр в сборе - с/у	0,13	0,13	0,13	0,13	-
		(на снятой комбинации	-	-	-	-	-
		приборов)					

© 2001 ОАО НВП "ИТЦ АВТО"

№№ поз.	Код детали, код работы	Наименование детали и характеристика работы	Трудоемкость (нормо-час) * max кол-во операций				
			21043	21044	21045	21053	2106
			21061	21065	21070	21073	21074
38005	.3802010.24	Спидометр в сборе - с/у	-	-	-	-	0,13
		(на снятом щитке приборов)	0,13	0,13	-	-	-
38006	.3803130.20	Выключатель - с/у	0,13	0,13	0,13	0,13	0,13
		выключатель контрольной	0,13	0,13	0,13	0,13	0,13
		лампы воздушной заслонки карбюратора					
38007	.3803150.21	Реле-прерыватель	0,05	0,05	0,05	0,05	0,05
		указателя стоян.тормоза -	0,05	0,05	0,05	0,05	0,05
		с/у (при снятой комбинации или щитке приборов)					
38008	.3804010.20	Часы автомобильные - с/у	-	-	-	-	0,13
		(для 2107 при снятом	0,13	0,13	0,13	0,13	0,13
		верхнем вкладыше панели радиоприемника)					
38009	.3808600.20	Датчик указателя	0,10	0,10	0,10	0,10	0,10
		температуры - с/у	0,10	0,10	0,10	0,10	0,10
38010	.3808800.20	Датчик включения	0,10	0,10	0,10	0,10	0,10
		электровентилятора - с/у	0,10	0,10	0,10	0,10	0,10
38011	.3810300.20	Датчик указателя	-	-	-	-	0,10
		давления масла - с/у	0,10	0,10	0,10	0,10	0,10
38012	.3810600.20	Датчик контрольной лампы	0,10	0,10	0,10	0,10	0,10
		давления масла - с/у	0,10	0,10	0,10	0,10	0,10
38013	.3815010.24	Тахометр - с/у (на снятом	-	-	-	-	0,13
		щитке приборов)	0,13	0,13	-	-	-
38014	.3819010.21	Вал гибкий привода	0,13	0,13	0,13	0,13	0,13
		спидометра - с/у (при	0,13	0,13	0,13	0,13	0,13
		снятой комбинации или щитке приборов)					
38015	.3827010.20	Датчик указателя уровня	0,20	0,20	0,20	0,30	0,30
		топлива - с/у	0,30	0,30	0,30	0,30	0,30
38016	.3828010.20	Датчик включения	0,10	0,10	0,10	0,10	0,10
		электровентилятора - с/у	0,10	0,10	0,10	0,10	0,10
38017	.3843010.20	Датчик скорости	-	0,20	-	-	-
		автомобиля - с/у	-	-	-	0,20	-
38018	.3847010.20	Датчик положения	-	0,20	-	-	-
		коленвала - с/у	-	-	-	0,20	-
38019	.3847040.20	Блок управления свечами	-	-	0,15	-	-
		накаливания - с/у	-	-	-	-	-
38020	.3850010.20	Датчик концентрации	-	0,35	-	-	-
		кислорода - с/у	-	-	-	0,35	-
38021	.3851010.20	Датчик температуры	-	0,13	-	-	-
		охлаждающей жидкости -	-	-	-	0,13	-
		с/у					

50. Кузов

50001	.5000000.20	Автомобиль - разборка и	10,34	10,34	10,34	9,78	11,61
		сборка для наружной	11,61	11,61	10,18	10,18	10,18
		окраски кузова грунтами и эмалями высокотемпературной сушки (90-95)град					
50002	.5000000.20	Автомобиль - разборка и	8,45	8,45	8,45	7,89	9,72
		сборка для наружной	9,72	9,72	8,29	8,29	8,29
		окраски грунтами и эмалями низкотемпературной сушки (40-60) град					
50003	.5000000.20	Автомобиль - разборка и	24,60	24,80	24,60	24,14	24,14
		сборка для замены обитого	24,14	24,14	24,14	24,73	24,14
		кузова					

© 2001 ОАО НВП "ИТЦ АВТО"

№№ поз.	Код детали, код работы	Наименование детали и характеристика работы	Трудоемкость (нормо-час) * max кол-во операций				
			21043	21044	21045	21053	2106
			21061	21065	21070	21073	21074
50004	.5000000.20	Автомобиль - разборка и сборка под полную окраску кузова или замену кузова окрашенного	62,94 58,13	62,94 58,13	62,94 58,81	58,62 58,81	58,13 58,81
50005	.5000014.30	Кузов окрашенный - устранение несложного перекоса проёма капота	6,00 6,00	6,00 6,00	6,00 6,00	6,00 6,00	6,00 6,00
50006	.5000014.30	Кузов окрашенный - устранение несложного перекоса проёма крышки багажника (двери задка)	6,80 5,00	6,80 5,00	6,80 5,00	5,00 5,00	5,00 5,00
50007	.5000014.31	Кузов окрашенный - устранение перекоса средней сложности проёмов капота и крышки багажника (двери задка)	11,00 10,00	11,00 10,00	11,00 10,00	10,00 10,00	10,00 10,00
50008	.5000014.31	Кузов окрашенный - устранение перекоса средней сложности передних лонжеронов и проёма капота	11,10 11,10	11,10 11,10	11,10 11,10	11,10 11,10	11,10 11,10
50009	.5000014.31	Кузов окрашенный - устранение перекоса средней сложности задних лонжеронов и проёма крышки багажника (двери задка)	11,00 10,00	11,00 10,00	11,00 10,00	10,00 10,00	10,00 10,00
50010	.5000014.32	Кузов окрашенный - устранение сложного перекоса передн.и задн.лонжеронов,проёмов капота и крышки багажника(двери задка)	18,60 16,60	18,60 16,60	18,60 16,60	16,60 16,60	16,60 16,60
50011	.5000014.32	Кузов окрашенный - устранение сложного перекоса	16,50 15,00	16,50 15,00	16,50 15,00	15,00 15,00	15,00 15,00
		Устранить перекос передних лонжеронов, проёма капота и каркаса салона или перекос задних лонжеронов, проём крышки багажника (двери задка) и каркаса салона, с проверкой геометрии основания кузова					
50012	.5000014.33	Кузов окрашенный - устранение перекоса особой сложности	22,00 20,00	22,00 20,00	22,00 20,00	20,00 20,00	20,00 20,00
		Устранить перекос передних и задних лонжеронов, проёма капота и крышки багажника (двери задка) и каркаса салона с проверкой геометрии основания кузова					
50013	.5000014.35	Кузов окрашенный - устранение перекоса проема боковой двери или ветрового,или заднего окна с проверкой геометрии проема	2,00*6 2,00*6	2,00*6 2,00*6	2,00*6 2,00*6	2,00*6 2,00*6	2,00*6 2,00*6
50014	.5000014.60	Кузов окрашенный - ремонт мелких вмятин без поврежд.окраски (за 1 шт), при снятых узлах и деталях, препятствующих ремонту	0,32*10 0,32*10	0,32*10 0,32*10	0,32*10 0,32*10	0,32*10 0,32*10	0,32*10 0,32*10

50 02. Заглушки

50015	.5002000.21	Противошумная изоляция пола (комплект) - с/у (при снятых сиденьях и ковриках)	1,73 1,73	1,73 1,73	1,73 1,73	1,73 1,73	1,73 1,73

© 2001 ОАО НВП "ИТЦ АВТО"

№№ поз.	Код детали, код работы	Наименование детали и характеристика работы	Трудоемкость (нормо-час) * max кол-во операций				
			21043	21044	21045	21053	2106
			21061	21065	21070	21073	21074
50016	.5002020.21	Прокладка крыши изоляционная (комплект) - с/у (при снятой обивке крыши)	0,70 0,70	0,70 0,70	0,70 -	- -	0,70 -
50017	.5002022.21	Прокладка крыши изоляционная передняя - с/у (при снятой обивке крыши, за 1 шт.)	0,30*2 0,30*2	0,30*2 0,30*2	0,30*2 -	0,30*2 -	0,30*2 -
50018	.5002024.21	Противошумная прокладка крыши средняя - с/у (при снятой обивке крыши)	0,30 0,30	0,30 0,30	0,30 -	0,30 -	0,30 -
50019	.5002030.21	Подушка выравнивающая пола - с/у (при снятых сиденьях и ковриках)	0,03 0,03	0,03 0,03	0,03 0,03	0,03 0,03	0,03 0,03
50020	.5002031.21	Подушка выравнивающая пола - с/у (при снятых сиденьях и ковриках)	0,03 0,03	0,03 0,03	0,03 0,03	0,03 0,03	0,03 0,03
50021	.5002032.21	Обивка щитка передка правая - с/у (при снятых сиденьях и ковриках)	0,15 0,15	0,15 0,15	0,15 0,15	0,15 0,15	0,15 0,15
50022	.5002033.21	Обивка щитка передка левая нижняя - с/у (при снятых сиденьях и ковриках)	0,15 0,15	0,15 0,15	0,15 0,15	0,15 0,15	0,15 0,15
50023	.5002035.21	Обивка щитка передка левая верхняя - с/у (при снятых сиденьях и ковриках)	0,15 0,15	0,15 0,15	0,15 0,15	0,15 0,15	0,15 0,15
50024	.5002038.21	Обивка шумоизоляц. пола передняя правая - с/у (при снятых сиденьях и ковриках)	0,20 0,20	0,20 0,20	0,20 0,20	0,20 0,20	0,20 0,20
50025	.5002039.21	Обивка шумоизоляц. пола передняя левая - с/у (при снятых сиденьях и ковриках)	0,20 0,20	0,20 0,20	0,20 0,20	0,20 0,20	0,20 0,20
50026	.5002042.21	Обивка кожуха пола передняя - с/у (при снятых сиденьях и ковриках)	0,20 0,20	0,20 0,20	0,20 0,20	0,20 0,20	0,20 0,20
50027	.5002043.21	Обивка кожуха пола задняя - с/у (при снятых сиденьях и ковриках)	0,20 0,20	0,20 0,20	0,20 0,20	0,20 0,20	0,20 0,20
50028	.5002046.21	Обивка боковины передка правая - с/у (при снятой обивке 5004016)	0,10 0,10	0,10 0,10	0,10 0,10	0,10 0,10	0,10 0,10
50029	.5002047.21	Обивка боковины передка левая - с/у (при снятой обивке 5004017)	0,10 0,10	0,10 0,10	0,10 0,10	0,10 0,10	0,10 0,10
50030	.5002054.21	Обивка пола переднего средняя - с/у (при снятом коврике пола)	0,60 0,60	0,60 0,60	0,60 0,60	0,60 0,60	0,60 0,60
50031	.5002056.21	Обивка переднего пола задняя - с/у (при снятом коврике пола)	0,60 0,60	0,60 0,60	0,60 0,60	0,60 0,60	0,60 0,60
50032	.5002090.20	Заглушка кузова - с/у (за шт.)	0,02*9 0,02*7	0,02*9 0,02*7	0,02*9 0,02*7	0,02*7 0,02*7	0,02*7 0,02*7
50033	.5002092.20	Заглушка кузова - с/у (за шт.)	0,02*16 0,02*10	0,02*16 0,02*10	0,02*16 0,02*10	0,02*10 0,02*10	0,02*10 0,02*10
50034	.5002094.20	Заглушка - с/у (за 1 шт.)	- 0,02	- 0,02	- 0,02	0,02 0,02	0,02 0,02

© 2001 ОАО НВП "ИТЦ АВТО"

№№ поз.	Код детали, код работы	Наименование детали и характеристика работы	Трудоемкость (нормо-час) * max кол-во операций				
			21043	21044	21045	21053	2106
			21061	21065	21070	21073	21074
		50 03. Накладки кузова					
50035	.5003000.20	Накладка кузова	-	-	-	-	0,05*12
		облицовочная наружная -	0,05*12	0,05*12	-	-	-
		с/у (за 1 шт.)					
50036	.5003016.20	Молдинг низа боковины	0,40*2	0,40*2	0,40*2	0,40*2	0,20*2
		кузова - с/у (за 1 шт.)	0,20*2	0,20*2	0,40*2	0,40*2	0,40*2
50037	.5003020.20	Накладка сточного желоба	0,20	0,20	0,20	0,20	0,20
		крыши правая - с/у	0,20	0,20	0,20	0,20	0,20
50038	.5003021.20	Накладка сточного желоба	0,20	0,20	0,20	0,20	0,20
		крыши левая - с/у	0,20	0,20	0,20	0,20	0,20
		50 04. Обивки кузова					
50039	.5004000.21	Обивка кузова в сборе -	9,00	9,00	9,00	9,00	10,00
		с/у (при снятых сиденьях и	10,00	10,00	9,00	9,00	9,00
		ремнях безопасности)					
		Снять и установить: стекла ветрового и заднего окон, окон боковин неподвижные (2104); обивки стоек ветрового окна, центральных стоек, задних стоек, боковин кузова 2104, задних боковых панелей крыши, потолка, крыши переднюю (2105, 2106), боковин передние, боковин задние (для 2104), полки задка кроме 2104, нижней поперечины пола (кроме 2106, 2107), обивки дверей, багажника (2106, 21053,2107), облицовки поперечины крыши, стоек боковых задних, угловых панелей боковины, уплотнители дверных проёмов, двери задка (крышки багажника), коврики пола и багажника, грузового отделения и спинки заднего сиденья (для 2104), термошумоизолирующие обивки и прокладки пола, щитка передка, боковин, полки задка (кроме 2104) и коробки воздухопритока, а также внутреннее зеркало, панель приборов, противосолнечные козырьки, поручни, плафоны, крючки, панель радиоприемника, корпус вещевого ящика, полку вещевую, отопитель в сборе и воздуховоды					
50040	.5004016.20	Обивка боковины передка	0,05	0,05	0,05	0,05	0,05
		правая - с/у	0,05	0,05	0,05	0,05	0,05
50041	.5004017.20	Обивка боковины передка	0,05	0,05	0,05	0,05	0,05
		левая - с/у	0,05	0,05	0,05	0,05	0,05
50042	.5004042.20	Обивка боковины задняя	0,10	0,10	0,10	-	-
		правая - с/у	-	-	-	-	-
50043	.5004043.20	Обивка боковины задняя	0,10	0,10	0,10	-	-
		левая - с/у	-	-	-	-	-
50044	.5004060.20	Обивка стойки ветрового	0,07	0,07	0,07	0,07	0,07
		окна правая - с/у	0,07	0,07	0,07	0,07	0,07
50045	.5004061.20	Обивка стойки ветрового	0,07	0,07	0,07	0,07	0,07
		окна левая - с/у	0,07	0,07	0,07	0,07	0,07
50046	.5004064.20	Держатель обивки	0,23*2	0,23*2	0,23*2	-	-
		боковины задка - с/у (за 1-		-	-	-	-
		шт.)					
50047	.5004070.21	Обивка центральной	0,12	0,12	0,12	0,12	0,12
		стойки правая - с/у (при	0,12	0,12	0,12	0,12	0,12
		снятом плафоне, кроме 2107)					
50048	.5004071.21	Обивка центральной	0,12	0,12	0,12	0,12	0,12
		стойки левая - с/у (при	0,12	0,12	0,12	0,12	0,12
		снятом плафоне, кроме 2107)					
50049	.5004074.20	Обивка крыши передняя	0,05	0,05	0,05	0,05	0,05
		(травмобезопасная) - с/у	0,05	0,05	0,05	0,05	0,05
50050	.5004080.20	Обивка задней боковой	-	-	-	-	0,05
		панели крыши прав. - с/у	0,05	0,05	-	-	-
50051	.5004081.20	Обивка задней боковой	-	-	-	-	0,05
		панели крыши левая - с/у	0,05	0,05	-	-	-
50052	.5004084.20	Обивка задней боковой	-	-	-	0,05	-
		панели крыши прав. - с/у	-	-	0,05	0,05	0,05
50053	.5004085.20	Обивка задней боковой	-	-	-	0,05	-
		панели крыши левая - с/у	-	-	0,05	0,05	0,05

© 2001 ОАО НВП "ИТЦ АВТО"

№№ поз.	Код детали, код работы	Наименование детали и характеристика работы	Трудоемкость (нормо-час) * max кол-во операций				
			21043	21044	21045	21053	2106
			21061	21065	21070	21073	21074
50054	.5004100.21	Обивка крыши цельноформованная - с/у (при снятом стекле заднего окна)	- -	- -	- 3,50	3,50 3,50	- 3,50
50055	.5004102.21	Обивка крыши - с/у (при снятых стеклах ветрового и задн.окон кроме заднего 2104 и снятых боковых неподвижных 2104)	5,05 5,05	5,05 5,05	5,05 -	- -	5,05 -
50056	.5004118.20	Облицовка поперечины крыши - с/у	0,17 -	0,17 -	0,17 -	- -	- -
50057	.5004120.21	Обивка задней перегородки - с/у (при снятой спинке заднего сиденья)	- 0,07	- 0,07	- 0,07	0,07 0,07	0,07 0,07
50058	.5004132.20	Облицовка задней стойки боковины правая - с/у	0,07 -	0,07 -	0,07 -	- -	- -
50059	.5004133.20	Облицовка задней стойки боковины левая - с/у	0,07 -	0,07 -	0,07 -	- -	- -
50060	.5004138.20	Облицовка угловой панели боковины правая - с/у	0,07 -	0,07 -	0,07 -	- -	- -
50061	.5004139.20	Облицовка угловой панели боковины левая - с/у	0,07 -	0,07 -	0,07 -	- -	- -
50062	.5004152.21	Обивка полки задка - с/у (при снятой спинке заднего сиденья)	- -	- -	- 0,17	0,17 0,17	- 0,17
50063	.5004160.21	Обивка полки задка - с/у (при снятой спинке заднего сиденья)	- 0,17	- -	- -	- -	0,17 -
50064	.5004170.20	Обивка арки колеса правая - с/у	0,35 0,35	0,35 0,35	0,35 0,35	0,35 0,35	0,35 0,35
50065	.5004171.20	Обивка арки колеса левая - с/у	0,35 0,35	0,35 0,35	0,35 0,35	0,35 0,35	0,35 0,35
50066	.5004174.20	Чехол рычага коробки передач - с/у	0,07 0,07	0,07 0,07	0,07 0,07	0,07 0,07	0,07 0,07
50067	.5004180.20	Обивка поперечины заднего пола правая - с/у	0,20 -	0,20 -	0,20 -	0,20 -	- -
50068	.5004181.20	Обивка поперечины заднего пола левая - с/у	0,20 -	0,20 -	0,20 -	0,20 -	- -
50069	.5004210.20	Обивка багажника правая - с/у	- 0,15	- 0,15	- 0,15	0,15 0,15	0,15 0,15
50070	.5004231.20	Обивка арки багажника - с/у	- 0,15	- 0,15	- 0,15	0,15 0,15	0,15 0,15
50071	.5004233.20	Обивка багажника левая - с/у	- 0,15	- 0,15	- 0,15	0,15 0,15	0,15 0,15
50072	.5004235.20	Кожух запасного колеса - с/у	- 0,15	- 0,15	- 0,15	0,15 0,15	0,15 0,15
50073	.5004252.20	Обивка багажника задняя - с/у	- 0,15	- 0,15	- 0,15	0,15 0,15	0,15 0,15

51. Пол кузова

51001	.5100050.61	Арка заднего колеса внутренняя правая - ремонт 1	- 1,30	- 1,30	- 1,30	1,30 1,30	1,30 1,30
51002	.5100050.62	Арка заднего колеса внутренняя правая - ремонт 2	- 2,10	- 2,10	- 2,10	2,10 2,10	2,10 2,10

© 2001 ОАО НВП "ИТЦ АВТО"

№№ поз.	Код детали, код работы	Наименование детали и характеристика работы	Трудоемкость (нормо-час) * max кол-во операций				
			21043	21044	21045	21053	2106
			21061	21065	21070	21073	21074
51003	.5100050.63	Арка заднего колеса внутренняя правая - ремонт 3	- 3,20	- 3,20	- 3,20	3,20 3,20	3,20 3,20
51004	.5100050.66	Арка заднего колеса внутренняя правая - замена (при снятом крыле и наружной арке колеса и задней части боковины)	- 4,60	- 4,60	- 4,60	4,60 4,60	4,60 4,60
51005	.5100050.67	Арка заднего колеса внутренняя правая - частичная замена (при снятом крыле и наружной арке колеса и задней части боковины)	- 2,50	- 2,50	- 2,50	2,50 2,50	2,50 2,50
51006	.5100051.61	Арка заднего колеса внутренняя левая - ремонт 1	- 1,30	- 1,30	- 1,30	1,30 1,30	1,30 1,30
51007	.5100051.62	Арка заднего колеса внутренняя левая - ремонт 2	- 2,10	- 2,10	- 2,10	2,10 2,10	2,10 2,10
51008	.5100051.63	Арка заднего колеса внутренняя левая - ремонт 3	- 3,20	- 3,20	- 3,20	3,20 3,20	3,20 3,20
51009	.5100051.66	Арка заднего колеса внутренняя левая - замена (при снятом крыле и наружной арке колеса и задней части боковины)	- 4,60	- 4,60	- 4,60	4,60 4,60	4,60 4,60
51010	.5100051.67	Арка заднего колеса внутренняя левая - частичная замена (при снятом крыле и наружной арке колеса и задней части боковины)	- 2,50	- 2,50	- 2,50	2,50 2,50	2,50 2,50
		51 01. Детали пола кузова					
51011	.5101030.62	Панель переднего пола - ремонт 2 (без ремонта лонжеронов)	1,65 1,65	1,65 1,65	1,65 1,65	1,65 1,65	1,65 1,65
51012	.5101030.62	Панель переднего пола - ремонт 2 между поперечинами 5101081 и 5101114	0,90 0,90	0,90 0,90	0,90 0,90	0,90 0,90	0,90 0,90
51013	.5101030.63	Панель переднего пола - ремонт 3 (с ремонтом лонжерона 5101300/ 301)	6,40 6,40	6,40 6,40	6,40 6,40	6,40 6,40	6,40 6,40
51014	.5101030.63	Панель переднего пола - ремонт 3 между поперечинами 5101081 и 5101114	1,50 1,50	1,50 1,50	1,50 1,50	1,50 1,50	1,50 1,50
51015	.5101030.64	Панель переднего пола - ремонт 4, с ремонтом лонжерона пола в сборе 5101300/ 301	10,20 10,20	10,20 10,20	10,20 10,20	10,20 10,20	10,20 10,20
51016	.5101030.65	Панель переднего пола - ремонт между поперечинами 5101081 и 5101114	4,20 4,20	4,20 4,20	4,20 4,20	4,20 4,20	4,20 4,20
51017	.5101030.66	Панель переднего пола - замена до поперечины 5101114	22,00 22,00	22,00 22,00	22,00 22,00	22,00 22,00	22,00 22,00

© 2001 ОАО НВП "ИТЦ АВТО"

№№ поз.	Код детали, код работы	Наименование детали и характеристика работы	Трудоемкость (нормо-час) * max кол-во операций				
			21043	21044	21045	21053	2106
			21061	21065	21070	21073	21074
		Заменить с установкой лонжеронов пола в сборе 5101300/301, поперечины 5101081, кронштейнов сидений 6810024, 6810026/027, 6810030, накладок боковин 5401100/101, кожуха пола 5101060					
51018	.5101030.67	Панель переднего пола - частичная замена до поперечины 5101114	5,00 5,00	5,00 5,00	5,00 5,00	5,00 5,00	5,00 5,00
		Заменить переднюю часть панели пола правую или левую, или части пола правую или левую между поперечинами 51 01 081 и 51 01 114 с подгонкой по месту ремонтной вставки (без замены лонжеронов пола)					
51019	.5101030.68	Панель переднего пола - частичная замена за поперечиной 5101114 или ремонт 3, с ремонтом лонжерона 5101132/133	4,20 4,20	4,20 4,20	4,20 4,20	4,20 4,20	4,20 4,20
51020	.5101040.62	Пол задний - ремонт 2	3,80 2,80	3,80 2,80	3,80 2,80	2,80 2,80	2,80 2,80
51021	.5101040.63	Пол задний - ремонт 3	- 4,00	- 4,00	- 4,10	4,10 4,10	4,00 4,10
51022	.5101040.64	Пол задний - ремонт 4	- 6,10	- 6,10	- 6,10	6,10 6,10	6,10 6,10
51023	.5101040.66	Пол задний - замена (при снят.панели задка) с перестановкой центр. усилит. пола 5101165, кронш т. крепл. глушителя	- 4,00	- 4,00	- 4,00	4,00 4,00	4,00 4,00
51024	.5101050.62	Кронштейн крепления ролика стоян.тормоза - ремонт 2 (при снятом тросе)	0,30 0,30	0,30 0,30	0,30 0,30	0,30 0,30	0,30 0,30
51025	.5101050.66	Кронштейн крепления ролика стоян.тормоза - замена (при снятом тросе)	0,30 0,30	0,30 0,30	0,30 0,30	0,30 0,30	0,30 0,30
51026	.5101060.61	Кожух пола над коробкой передач - ремонт 1	0,70 0,70	0,70 0,70	0,70 0,70	0,70 0,70	0,70 0,70
51027	.5101060.62	Кожух пола над коробкой передач - ремонт 2	1,50 1,50	1,50 1,50	1,50 1,50	1,50 1,50	1,50 1,50
51028	.5101060.63	Кожух пола над коробкой передач - ремонт 3	3,20 3,20	3,20 3,20	3,20 3,20	3,20 3,20	3,20 3,20
51029	.5101060.66	Кожух пола над коробкой передач - замена	2,70 2,70	2,70 2,70	2,70 2,70	2,70 2,70	2,70 2,70
51030	.5101074.62	Кронштейн домкрата правый - ремонт 2	0,30 0,30	0,30 0,30	0,30 0,30	0,30 0,30	0,30 0,30
51031	.5101074.66	Кронштейн домкрата правый - замена	0,62 0,62	0,62 0,62	0,62 0,62	0,62 0,62	0,62 0,62
51032	.5101075.62	Кронштейн домкрата левый - ремонт 2	0,30 0,30	0,30 0,30	0,30 0,30	0,30 0,30	0,30 0,30
51033	.5101075.66	Кронштейн домкрата левый - замена	0,62 0,62	0,62 0,62	0,62 0,62	0,62 0,62	0,62 0,62
51034	.5101081.63	Поперечина пола передняя - ремонт 3 (при снятых кронштейнах сидений)	4,00 4,00	4,00 4,00	4,00 4,00	4,00 4,00	4,00 4,00
51035	.5101081.66	Поперечина пола передняя - замена с перестановкой кронштейнов передних сидений	4,20 4,20	4,20 4,20	4,20 4,20	4,20 4,20	4,20 4,20
51036	.5101081.67	Поперечина пола передняя - частичная замена (при снятых кронштейнах сидений)	4,00 4,00	4,00 4,00	4,00 4,00	4,00 4,00	4,00 4,00

© 2001 ОАО НВП "ИТЦ АВТО"

№№ поз.	Код детали, код работы	Наименование детали и характеристика работы	Трудоемкость (нормо-час) * max кол-во операций				
			21043	21044	21045	21053	2106
			21061	21065	21070	21073	21074
51037	.5101082.62	Пол задний - ремонт 2	2,80	2,80	2,80	-	-
			-	-	-	-	-
51038	.5101082.66	Пол задний - замена	4,00	4,00	4,00	-	-
			-	-	-	-	-
51039	.5101091.62	Надставка заднего пола	1,12	1,12	1,12	-	-
		левая - ремонт 2	-	-	-	-	-
51040	.5101091.66	Надставка заднего пола	2,00	2,00	2,00	-	-
		левая - замена	-	-	-	-	-
51041	.5101092.62	Надставка заднего пола	1,12	1,12	1,12	-	-
		правая - ремонт 2	-	-	-	-	-
51042	.5101092.66	Надставка заднего пола	2,00	2,00	2,00	-	-
		правая - замена	-	-	-	-	-
51043	.5101106.62	Соединитель центральной	0,40*2	0,40*2	0,40*2	0,40*2	0,40*2
		стойки - ремонт 2 (за 1	0,40*2	0,40*2	0,40*2	0,40*2	0,40*2
		шт.)					
51044	.5101106.66	Соединитель центральной	0,40*2	0,40*2	0,40*2	0,40*2	0,40*2
		стойки - замена (за 1 шт.)	0,40*2	0,40*2	0,40*2	0,40*2	0,40*2
51045	.5101114.62	Поперечина пола задняя -	2,00	2,00	2,00	2,00	2,00
		ремонт 2	2,00	2,00	2,00	2,00	2,00
51046	.5101114.63	Поперечина пола задняя -	4,00	4,00	4,00	4,00	4,00
		ремонт 3	4,00	4,00	4,00	4,00	4,00
51047	.5101114.66	Поперечина пола задняя -	4,20	4,20	4,20	4,20	4,20
		замена	4,20	4,20	4,20	4,20	4,20
51048	.5101114.67	Поперечина пола задняя -	4,00	4,00	4,00	4,00	4,00
		частичная замена	4,00	4,00	4,00	4,00	4,00
51049	.5101132.63	Лонжерон пола средний	4,00	4,00	4,00	4,00	4,00
		правый - ремонт 3	4,00	4,00	4,00	4,00	4,00
51050	.5101132.66	Лонжерон пола средний	6,70	6,70	6,70	6,70	6,70
		правый - замена	6,70	6,70	6,70	6,70	6,70
51051	.5101133.63	Лонжерон пола средний	4,00	4,00	4,00	4,00	4,00
		левый - ремонт 3	4,00	4,00	4,00	4,00	4,00
51052	.5101133.66	Лонжерон пола средний	6,70	6,70	6,70	6,70	6,70
		левый - замена	6,70	6,70	6,70	6,70	6,70
51053	.5101152.62	Кронштейн домкрата	0,40	0,40	0,40	0,40	0,40
		задний правый - ремонт 2	0,40	0,40	0,40	0,40	0,40
51054	.5101152.66	Кронштейн домкрата	1,60	1,60	1,60	1,60	1,60
		задний правый - замена	1,60	1,60	1,60	1,60	1,60
51055	.5101153.62	Кронштейн домкрата	0,40	0,40	0,40	0,40	0,40
		задний левый - ремонт 2	0,40	0,40	0,40	0,40	0,40
51056	.5101153.66	Кронштейн домкрата	1,60	1,60	1,60	1,60	1,60
		задний левый - замена	1,60	1,60	1,60	1,60	1,60
51057	.5101176.61	Пол топливного бака -	-	-	-	0,50	0,50
		ремонт 1	0,50	0,50	0,50	0,50	0,50
51058	.5101176.62	Пол топливного бака -	-	-	-	1,15	1,15
		ремонт 2	1,15	1,15	1,15	1,15	1,15
51059	.5101176.63	Пол топливного бака -	-	-	-	1,30	1,30
		ремонт 3	1,30	1,30	1,30	1,30	1,30
51060	.5101176.66	Пол топливного бака -	-	-	-	2,00	2,00
		замена	2,00	2,00	2,00	2,00	2,00
51061	.5101180.61	Пол запасного колеса -	-	-	-	0,50	0,50
		ремонт 1	0,50	0,50	0,50	0,50	0,50
51062	.5101180.62	Пол запасного колеса -	-	-	-	1,15	1,15
		ремонт 2	1,15	1,15	1,15	1,15	1,15

© 2001 ОАО НВП "ИТЦ АВТО"

№№ поз.	Код детали, код работы	Наименование детали и характеристика работы	Трудоемкость (нормо-час) * max кол-во операций				
			21043	21044	21045	21053	2106
			21061	21065	21070	21073	21074
51063	.5101180.63	Пол запасного колеса - ремонт 3	- 1,30	- 1,30	- 1,30	1,30 1,30	1,30 1,30
51064	.5101180.66	Пол запасного колеса - замена	- 2,00	- 2,00	- 2,00	2,00 2,00	2,00 2,00
51065	.5101182.61	Поперечина заднего пола (2104) - ремонт 1 (при снятой панели задка)	1,65 -	1,65 -	1,65 -	- -	- -
51066	.5101182.62	Поперечина заднего пола (2104) - ремонт 2 (при снятой панели задка)	4,00 -	4,00 -	4,00 -	- -	- -
51067	.5101182.63	Поперечина заднего пола (2104) - ремонт 3 (при снятой панели задка)	5,50 -	5,50 -	5,50 -	- -	- -
51068	.5101182.66	Поперечина заднего пола (2104) - замена (при снятой панели задка)	4,50 -	4,50 -	4,50 -	- -	- -
51069	.5101184.61	Усилитель нижний наружной панели задка - ремонт 1 (при снятой панели задка)	- 1,35	- 1,35	- 1,35	1,35 1,35	1,35 1,35
51070	.5101184.62	Усилитель нижний наружной панели задка - ремонт 2 (при снятой панели задка)	- 3,20	- 3,20	- 3,20	3,20 3,20	3,20 3,20
51071	.5101184.63	Усилитель нижний наружной панели задка - ремонт 3 (при снятой панели задка)	- 4,00	- 4,00	- 4,00	4,00 4,00	4,00 4,00
51072	.5101184.66	Усилитель нижний наружной панели задка - замена (при снятой панели задка)	- 4,00	- 4,00	- 4,00	4,00 4,00	4,00 4,00
51073	.5101188.62	Усилитель задн.поперечины задн.пола - ремонт 2	0,30 -	0,30 -	0,30 -	- -	- -
51074	.5101192.62	Поперечина передняя заднего пола - ремонт 2	6,40 6,40	6,40 6,40	6,40 6,40	6,40 6,40	6,40 6,40
51075	.5101192.66	Поперечина передняя заднего пола - замена (при снятой задней части кузова)	6,70 6,70	6,70 6,70	6,70 6,70	6,70 6,70	6,70 6,70
51076	.5101194.67	Кронштейн крепления заднего амортизатора - ремонт (за 1 шт.)	1,60*2 1,60*2	1,60*2 1,60*2	1,60*2 1,60*2	1,60*2 1,60*2	1,60*2 1,60*2
		Вырубить окно в надставке заднего пола, приварить кронштейн к поперечине и палец 2101-5101196 к кронштейну, загрунтовать и заварить окно, загрунтовать наружные поверхности, нанести антикоррозионное покрытие					
51077	.5101202.65	Кронштейн поперечной штанги - ремонт усилительными накладками	1,50 1,50	1,50 1,50	1,50 1,50	1,50 1,50	1,50 1,50
51078	.5101202.66	Кронштейн поперечной штанги - замена	1,30 1,30	1,30 1,30	1,30 1,30	1,30 1,30	1,30 1,30
51079	.5101238.61	Арка заднего колеса внутренняя правая - ремонт 1	1,30 -	1,30 -	1,30 -	- -	- -
51080	.5101238.62	Арка заднего колеса внутренняя правая - ремонт 2	2,10 -	2,10 -	2,10 -	- -	- -

© 2001 ОАО НВП "ИТЦ АВТО"

№№ поз.	Код детали, код работы	Наименование детали и характеристика работы	Трудоемкость (нормо-час) * max кол-во операций				
			21043	21044	21045	21053	2106
			21061	21065	21070	21073	21074
51081	.5101238.63	Арка заднего колеса внутренняя правая - ремонт 3	3,20 -	3,20 -	3,20 -	- -	- -
51082	.5101238.66	Арка заднего колеса внутренняя правая - замена (при снятом крыле и наружной арке и задней части боковины)	4,80 -	4,80 -	4,80 -	- -	- -
51083	.5101238.67	Арка заднего колеса внутренняя правая - частичная замена (при снятом крыле и наружной арке колеса и задней части боковины)	2,50 -	2,50 -	2,50 -	- -	- -
51084	.5101239.61	Арка заднего колеса внутренняя левая - ремонт 1	1,30 -	1,30 -	1,30 -	- -	- -
51085	.5101239.62	Арка заднего колеса внутренняя левая - ремонт 2	2,10 -	2,10 -	2,10 -	- -	- -
51086	.5101239.63	Арка заднего колеса внутренняя левая - ремонт 3	3,20 -	3,20 -	3,20 -	- -	- -
51087	.5101239.66	Арка заднего колеса внутренняя левая - замена (при снятом крыле и наружной арке колеса и задней части боковины)	4,80 -	4,80 -	4,80 -	- -	- -
51088	.5101239.67	Арка заднего колеса внутренняя левая - частичная замена (при снятом колесе и наружной арке колеса и задней части боковины)	2,50 -	2,50 -	2,50 -	- -	- -
51089	.5101300.62	Лонжерон пола передний в сборе правый - ремонт 2	3,50 3,50	3,50 3,50	3,50 3,50	3,50 3,50	3,50 3,50
51090	.5101300.63	Лонжерон пола передний в сборе правый - ремонт 3	4,10 4,10	4,10 4,10	4,10 4,10	4,10 4,10	4,10 4,10
51091	.5101300.66	Лонжерон пола передний в сборе правый - замена	4,20 4,20	4,20 4,20	4,20 4,20	4,20 4,20	4,20 4,20
51092	.5101301.62	Лонжерон пола передний в сборе левый - ремонт 2	3,50 3,50	3,50 3,50	3,50 3,50	3,50 3,50	3,50 3,50
51093	.5101301.63	Лонжерон пола передний в сборе левый - ремонт 3	4,10 4,10	4,10 4,10	4,10 4,10	4,10 4,10	4,10 4,10
51094	.5101301.66	Лонжерон пола передний в сборе левый - замена	4,20 4,20	4,20 4,20	4,20 4,20	4,20 4,20	4,20 4,20
51095	.5101310.66	Усилитель лонжерона переднего пола прав. - замена	1,10 1,10	1,10 1,10	1,10 1,10	1,10 1,10	1,10 1,10
51096	.5101311.66	Усилитель лонжерона переднего пола левый - замена	1,10 1,10	1,10 1,10	1,10 1,10	1,10 1,10	1,10 1,10
51097	.5101370.61	Лонжерон заднего пола правый - ремонт 1	- 1,90	- 1,90	- 1,90	1,90 1,90	1,90 1,90
51098	.5101370.62	Лонжерон заднего пола правый - ремонт 2	- 3,30	- 3,30	- 3,30	3,30 3,30	3,30 3,30
51099	.5101370.63	Лонжерон заднего пола правый - ремонт 3	- 4,10	- 4,10	- 4,10	4,10 4,10	4,10 4,10

© 2001 ОАО НВП "ИТЦ АВТО"

№№ поз.	Код детали, код работы	Наименование детали и характеристика работы	Трудоемкость (нормо-час) * max кол-во операций				
			21043	21044	21045	21053	2106
			21061	21065	21070	21073	21074
51100	.5101370.66	Лонжерон заднего пола	-	-	-	19,00	19,00
		правый - замена	19,00	19,00	19,00	19,00	19,00
		Заменить лонжерон с заменой панели задка, усилителя панели задка, крыла, пола бензобака или запасного колеса (надставки заднего пола для - 2104)					
51101	.5101370.68	Лонжерон заднего пола	29,00	29,00	29,00	28,30	28,30
		правый - замена двух	28,30	28,30	28,30	28,30	28,30
		лонжеронов с заменой задних крыльев					
		Заменить два лонжерона с заменой задних крыльев, панели задка, усилителя панели задка, пола багажника, пола запасного колеса и пола бензобака					
51102	.5101371.61	Лонжерон заднего пола	-	-	-	1,90	1,90
		левый - ремонт 1	1,90	1,90	1,90	1,90	1,90
51103	.5101371.62	Лонжерон заднего пола	-	-	-	3,30	3,30
		левый - ремонт 2	3,30	3,30	3,30	3,30	3,30
51104	.5101371.63	Лонжерон заднего пола	-	-	-	4,10	4,10
		левый - ремонт 3	4,10	4,10	4,10	4,10	4,10
51105	.5101371.66	Лонжерон заднего пола	-	-	-	19,00	19,00
		левый - замена	19,00	19,00	19,00	19,00	19,00
		Заменить лонжерон с заменой панели задка, усилителя панели задка, крыла, пола бензобака или запасного колеса (надставки заднего пола для - 2104)					
51106	.5101372.62	Лонжерон заднего пола	4,10	4,10	4,10	-	-
		правый - ремонт 2	-	-	-	-	-
51107	.5101372.63	Лонжерон заднего пола	5,50	5,50	5,50	-	-
		правый - ремонт 3	-	-	-	-	-
51108	.5101372.66	Лонжерон заднего пола	20,00	20,00	20,00	-	-
		правый - замена (только	-	-	-	-	-
		для 2104)					
		Заменить лонжерон с заменой панели задка, усилителя панели задка, крыла, пола бензобака или запасного колеса (надставки заднего пола - для 2104)					
51109	.5101372.66	Лонжерон заднего пола	4,50	4,50	4,50	-	-
		правый - замена (при	-	-	-	-	-
		снятом крыле, панели задка					
		и надставке заднего пола)					
51110	.5101372.67	Лонжерон заднего пола	2,70	2,70	2,70	-	-
		правый - частичная	-	-	-	-	-
		замена					
		Заменить заднюю часть лонжерона					
51111	.5101373.62	Лонжерон заднего пола	4,10	4,10	4,10	-	-
		левый - ремонт 2	-	-	-	-	-
51112	.5101373.63	Лонжерон заднего пола	5,50	5,50	5,50	-	-
		левый - ремонт 3	-	-	-	-	-
51113	.5101373.63	Лонжерон заднего пола	4,50	4,50	4,50	-	-
		левый - замена (при	-	-	-	-	-
		снятом крыле, панели задка					
		и надставке заднего пола)					
51114	.5101373.63	Лонжерон заднего пола	2,70	2,70	2,70	-	-
		левый - частичная замена	-	-	-	-	-
		Заменить заднюю часть лонжерона					
51115	.5101373.66	Лонжерон заднего пола	20,00	20,00	20,00	-	-
		левый - замена (только	-	-	-	-	-
		для 2104)					
		Заменить лонжерон с заменой панели задка, усилителя панели задка, крыла, пола бензобака или запасного колеса (надставки заднего пола - для 2104)					

51 09. Коврики пола

51116	.5109000.21	Коврики пола и багажника	1,80	1,80	1,80	1,60	1,60
		(комплект) - с/у (при	1,60	1,60	1,60	1,60	1,60
		снятых сиденьях)					
		Снять и установить коврики со с/у облицовок порогов, нижних креплений ремней безопасности и коврика спинки заднего сиденья (2104)					

© 2001 ОАО НВП "ИТЦ АВТО"

№№ поз.	Код детали, код работы	Наименование детали и характеристика работы	Трудоемкость (нормо-час) * max кол-во операций				
			21043	21044	21045	21053	2106
			21061	21065	21070	21073	21074
51117	.5109014.21	Коврик пола передний - с/у коврика правого со снятием облицовки порога (при снятом сиденье)	0,52 -	0,52 -	0,52 -	0,52 -	- -
51118	.5109014.21	Коврик пола передний - с/у коврика цельного со с/у облицовок порога (при снятых пер.сиденьях,ремнях безоп.и панели радиопр)	- 0,52	- 0,52	- 0,52	- 0,52	0,52 0,52
51119	.5109014.21	Коврик пола передний прав. - с/у коврика правого со с/у облицовок порога (при снятых пер.сиденьях,ремнях безоп.и панели радиопр)	0,32 -	0,32 -	0,32 -	0,32 -	- -
51120	.5109015.21	Коврик пола передний левый - с/у со снятием облицовки порога (при снятом сиденье)	0,52 -	0,52 -	0,52 -	0,52 -	- -
51121	.5109044.21	Коврик переднего пола задний - с/у коврика цельного со с/у облицовок порогов (при снятых сиденьях)	- 0,52	- 0,52	- 0,52	- 0,52	0,52 0,52
51122	.5109044.21	Коврик переднего пола задний прав. - с/у коврика правого со с/у облицовок порогов (при снятых сиденьях)	0,32 -	0,32 -	0,32 -	0,32 -	- -
51123	.5109045.21	Коврик переднего пола задний левый - с/у левого (при снятых сиденьях), со с/у облицовок порогов	0,32 -	0,32 -	0,32 -	0,32 -	- -
51124	.5109048.20	Коврик туннеля пола средний - с/у	0,30 -	0,30 -	0,30 -	0,30 -	- -
51125	.5109050.20	Облицовка туннеля пола - с/у	0,30 -	0,30 -	0,30 -	0,30 -	- -
51126	.5109054.20	Коврик багажника в сборе - с/у	0,20 -	0,20 -	0,20 -	- -	- -
51127	.5109055.20	Коврик пола багажника - с/у	- 0,20	- 0,20	- 0,20	0,20 0,20	0,20 0,20
51128	.5109076.20	Облицовка порога передней правой двери - с/у	0,16 -	0,16 0,16	0,16 0,16	0,16 0,16	- 0,16
51129	.5109077.20	Облицовка порога передней левой двери - с/у	0,16 -	0,16 0,16	0,16 0,16	0,16 0,16	- 0,16
51130	.5109078.20	Облицовка порога задней правой двери - с/у	0,16 -	0,16 0,16	0,16 0,16	0,16 0,16	- 0,16
51131	.5109079.20	Облицовка порога задней левой двери - с/у	0,16 -	0,16 0,16	0,16 0,16	0,16 0,16	- 0,16

52. Окно ветровое

52 01. Рама ветрового окна

52001	.5201012.61	Панель рамы ветрового окна в сборе - ремонт 1	2,00 2,00	2,00 2,00	2,00 2,00	2,00 2,00	2,00 2,00
52002	.5201012.62	Панель рамы ветрового окна в сборе - ремонт 2	3,00 3,00	3,00 3,00	3,00 3,00	3,00 3,00	3,00 3,00

© 2001 ОАО НВП "ИТЦ АВТО"

№№ поз.	Код детали, код работы	Наименование детали и характеристика работы	Трудоемкость (нормо-час) * max кол-во операций				
			21043	21044	21045	21053	2106
			21061	21065	21070	21073	21074
52003	.5201012.63	Панель рамы ветрового окна в сборе - ремонт 3	4,50 4,50	4,50 4,50	4,50 4,50	4,50 4,50	4,50 4,50
52004	.5201012.66	Панель рамы ветрового окна в сборе - замена (при снятой панели крыши)	6,00 6,00	6,00 6,00	6,00 6,00	6,00 6,00	6,00 6,00
52005	.5201012.67	Панель рамы ветрового окна в сборе - частичная замена (без снятия панели крыши)	4,30 4,30	4,30 4,30	4,30 4,30	4,30 4,30	4,30 4,30
52006	.5201028.61	Стойка ветрового окна правая - ремонт 1	1,30 1,30	1,30 1,30	1,30 1,30	1,30 1,30	1,30 1,30
52007	.5201028.62	Стойка ветрового окна правая - ремонт 2	2,60 2,60	2,60 2,60	2,60 2,60	2,60 2,60	2,60 2,60
52008	.5201028.63	Стойка ветрового окна правая - ремонт 3	4,10 4,10	4,10 4,10	4,10 4,10	4,10 4,10	4,10 4,10
52009	.5201028.66	Стойка ветрового окна правая - замена	3,60 3,60	3,60 3,60	3,60 3,60	3,60 3,60	3,60 3,60
52010	.5201029.61	Стойка ветрового окна левая - ремонт 1	1,30 1,30	1,30 1,30	1,30 1,30	1,30 1,30	1,30 1,30
52011	.5201029.62	Стойка ветрового окна левая - ремонт 2	2,60 2,60	2,60 2,60	2,60 2,60	2,60 2,60	2,60 2,60
52012	.5201029.63	Стойка ветрового окна левая - ремонт 3	4,10 4,10	4,10 4,10	4,10 4,10	4,10 4,10	4,10 4,10
52013	.5201029.66	Стойка ветрового окна левая - замена	3,60 3,60	3,60 3,60	3,60 3,60	3,60 3,60	3,60 3,60
52014	.5201390.62	Усилитель желобка переднего крыла правый - ремонт 2 (при снятом крыле и панели рамы ветрового окна)	- 0,30	- 0,30	- -	- -	0,30 -
52015	.5201390.66	Усилитель желобка переднего крыла правый - замена (при снятом крыле и панели рамы ветрового окна)	- 0,55	- 0,55	- -	- -	0,55 -
52016	.5201391.62	Усилитель желобка переднего крыла левый - ремонт 2 (при снятом крыле и панели рамы ветрового окна)	- 0,30	- 0,30	- -	- -	0,30 -
52017	.5201391.66	Усилитель желобка переднего крыла левый - замена (при снятом крыле и панели рамы ветрового окна)	- 0,55	- 0,55	- -	- -	0,55 -
52018	.5201410.61	Стойка рамы заднего окна правая - ремонт 1	- 1,00	- 1,00	- 1,00	1,00 1,00	1,00 1,00
52019	.5201410.62	Стойка рамы заднего окна правая - ремонт 2	- 1,40	- 1,40	- 1,40	1,40 1,40	1,40 1,40
52020	.5201410.66	Стойка рамы заднего окна правая - замена	- 1,70	- 1,70	- 1,70	1,70 1,70	1,70 1,70
52021	.5201411.61	Стойка рамы заднего окна левая - ремонт 1	- 1,00	- 1,00	- 1,00	1,00 1,00	1,00 1,00
52022	.5201411.62	Стойка рамы заднего окна левая - ремонт 2	- 1,40	- 1,40	- 1,40	1,40 1,40	1,40 1,40
52023	.5201411.66	Стойка рамы заднего окна левая - замена	- 1,70	- 1,70	- 1,70	1,70 1,70	1,70 1,70

© 2001 ОАО НВП "ИТЦ АВТО"

№№ поз.	Код детали, код работы	Наименование детали и характеристика работы	Трудоемкость (нормо-час) * max кол-во операций				
			21043	21044	21045	21053	2106
			21061	21065	21070	21073	21074
52024	.5201421.62	Поперечина рамки заднего окна верхняя - ремонт 2 (при снятой панели крыши)	- 1,70	- 1,70	- 1,70	1,70 1,70	1,70 1,70
52025	.5201421.66	Поперечина рамки заднего окна верхняя - замена (при снятой панели крыши)	- 2,20	- 2,20	- 2,20	2,20 2,20	2,20 2,20
52026	.5201425.61	Панель верхн. нижн.попер. рамы задн.окна - ремонт 1	0,80 0,80	0,80 0,80	0,80 0,80	0,80 0,80	0,80 0,80
52027	.5201425.62	Панель верхн. нижн.попер. рамы задн.окна - ремонт 2	- 1,60	- 1,60	- 1,60	1,60 1,60	1,60 1,60
52028	.5201425.66	Панель верхн. нижн.попер. рамы задн.окна - замена	- 4,00	- 4,00	- 4,00	4,00 4,00	4,00 4,00
52029	.5201430.62	Панель нижн. нижней поперечины рамы задн - ремонт 2 (при снятой панели 5201425)	- 6,00	- 6,00	- 6,00	6,00 6,00	6,00 6,00
52030	.5201430.63	Панель нижн. нижней поперечины рамы задн - ремонт 3 (при снятой панели 5201425)	- 8,30	- 8,30	- 8,30	8,30 8,30	8,30 8,30
52031	.5201430.66	Панель нижн. нижней поперечины рамы задн - замена (при снятой панели 5201425)	- 7,50	- 7,50	- 7,50	7,50 7,50	7,50 7,50
		52 05. Стеклоочиститель					
52032	.5205010.20	Стеклоочиститель в сборе - с/у	0,60 0,60	0,60 0,60	0,60 0,60	0,60 0,60	0,60 0,60
52033	.5205010.24	Стеклоочиститель в сборе - с/у электродвигателя (на снятом стеклоочистителе)	0,27 0,27	0,27 0,27	0,27 0,27	0,27 0,27	0,27 0,27
52034	.5205010.40	Стеклоочиститель в сборе - ремонт (снятого)	0,60 0,60	0,60 0,60	0,60 0,60	0,60 0,60	0,60 0,60
52035	.5205065.20	Рычаг щетки стеклоочистителя - с/у (за 1 шт.)	0,05*2 0,05*2	0,05*2 0,05*2	0,05*2 0,05*2	0,05*2 0,05*2	0,05*2 0,05*2
52036	.5205070.20	Щетка стеклоочистителя - с/у (за 1 шт.)	0,05*2 0,05*2	0,05*2 0,05*2	0,05*2 0,05*2	0,05*2 0,05*2	0,05*2 0,05*2
52037	.5205150.20	Реле стеклоочистителя - с/у	0,20 0,20	0,20 0,20	0,20 0,20	0,20 0,20	0,20 0,20
		52 06. Стекло и уплотнитель ветрового окна					
52038	.5206010.20	Стекло ветрового окна - с/у	1,00 1,00	1,00 1,00	1,00 1,00	1,00 1,00	1,00 1,00
52039	.5206060.20	Окантовка ветрового стекла - с/у	0,28 0,28	0,28 0,28	0,28 0,28	0,28 0,28	0,28 0,28
		52 07. Окно заднее					
52040	.5207010.20	Стекло заднее - с/у	- 1,00	- 1,00	- 1,00	1,00 1,00	1,00 1,00
52041	.5207060.20	Окантовка уплотнителя заднего стекла - с/у	0,28 0,28	0,28 0,28	0,28 0,28	0,28 0,28	0,28 0,28
52042	.5207061.20	Окантовка уплотнителя задн.стекла нижняя - с/у	0,28 0,28	0,28 0,28	0,28 0,28	0,28 0,28	0,28 0,28

© 2001 ОАО НВП "ИТЦ АВТО"

№№ поз.	Код детали, код работы	Наименование детали и характеристика работы	Трудоемкость (нормо-час) * max кол-во операций				
			21043	21044	21045	21053	2106
			21061	21065	21070	21073	21074
		52 08. Омыватель ветрового окна и фар					
52043	.5208000.20	Омыватель ветрового стекла в сборе - с/у с регулировкой положения жиклёров	0,80 0,80	0,80 0,80	0,80 0,80	0,80 0,80	0,80 0,80
52044	.5208008.20	Бачок омывателя ветрового стекла и фар - с/у	0,10 0,10	0,10 0,10	0,10 0,10	0,10 0,10	0,10 0,10
52045	.5208009.20	Насос омывателя - с/у с проверкой работы (за 1 шт.)	0,20*2 0,20*2	0,20*2 0,20*2	0,20*2 0,20*2	0,20*2 0,20*2	0,20*2 0,20*2
52046	.5208009.40	Насос омывателя - ремонт (за 1 шт.)	0,40*2 0,40*2	0,40*2 0,40*2	0,40*2 0,40*2	0,40*2 0,40*2	0,40*2 0,40*2
52047	.5208060.20	Жиклер омывателя стекла- с/у (за 1 шт.) с регулировкой положения жиклёра	0,13*2 0,13*2	0,13*2 0,13*2	0,13*2 0,13*2	0,13*2 0,13*2	0,13*2 0,13*2
52048	.5208086.20	Трубка омывателя - с/у	0,10 0,10	0,10 0,10	0,10 0,10	0,10 0,10	0,10 0,10
52049	.5208098.20	Трубка омывателя - с/у	0,10 0,10	0,10 0,10	0,10 0,10	0,10 0,10	0,10 0,10
52050	.5208108.20	Трубка омывателя - с/у	0,10 0,10	0,10 0,10	0,10 0,10	0,10 0,10	0,10 0,10
52051	.5208138.21	Кронштейн бачка омывателя - с/у (при снятом бачке)	0,10 0,10	0,10 0,10	0,10 0,10	0,10 0,10	0,10 0,10
52052	.5208406.20	Бачок омывателя - с/у	0,10 0,10	0,10 0,10	0,10 0,10	0,10 0,10	0,10 0,10
52053	.5208426.20	Трубка омывателя - с/у	0,10 0,10	0,10 0,10	0,10 0,10	0,10 0,10	0,10 0,10
52054	.5208427.20	Трубка омывателя - с/у (за 1 шт.)	0,10*2 0,10*2	0,10*2 0,10*2	0,10*2 0,10*2	0,10*2 0,10*2	0,10*2 0,10*2
52055	.5208428.20	Трубка омывателя - с/у (за 1 шт.)	0,10*2 0,10*2	0,10*2 0,10*2	0,10*2 0,10*2	0,10*2 0,10*2	0,10*2 0,10*2
52056	.5208560.20	Жиклер омывателя фары правый - с/у	0,05 -	0,05 -	0,05 0,05	0,05 0,05	- 0,05
52057	.5208561.20	Жиклер омывателя фары левый - с/у	0,05 -	0,05 -	0,05 0,05	0,05 0,05	- 0,05
		53. Передок кузова					
		53 01. Детали передка кузова					
53001	.5301010.66	Передок кузова со щитком в сборе - замена	29,00 29,00	29,00 29,00	29,00 29,00	29,00 29,00	29,00 29,00
53002	.5301020.66	Панель передка в сборе - замена с поперечиной 5301260, кожухами 5301250/251, стойками 5301256/258 и петлями капота	- 4,10	- -	- -	- -	4,10 -
53003	.5301040.61	Брызговик передн.крыла с лонжероном прав - ремонт 1	1,80 1,80	1,80 1,80	1,80 1,80	1,80 1,80	1,80 1,80
53004	.5301040.62	Брызговик передн.крыла с лонжероном прав - ремонт 2	3,50 3,50	3,50 3,50	3,50 3,50	3,50 3,50	3,50 3,50

© 2001 ОАО НВП "ИТЦ АВТО"

№№ поз.	Код детали, код работы	Наименование детали и характеристика работы	Трудоемкость (нормо-час) * max кол-во операций				
			21043	21044	21045	21053	2106
			21061	21065	21070	21073	21074
53005	.5301040.63	Брызговик передн.крыла с лонжероном прав - ремонт 3	5,30 5,30	5,30 5,30	5,30 5,30	5,30 5,30	5,30 5,30
53006	.5301040.66	Брызговик передн.крыла с лонжероном прав - замена, с заменой крыла и панели передка	16,00 16,00	16,00 16,00	16,00 16,00	16,00 16,00	16,00 16,00
53007	.5301040.67	Брызговик передн.крыла с лонжероном прав - замена передней части до стойки, с подгонкой ремонтной вставки	3,80 3,80	3,80 3,80	3,80 3,80	3,80 3,80	3,80 3,80
53008	.5301040.68	Брызговик передн.крыла с лонжероном прав - замена двух брызговиков, с заменой крыльев, панели передка и поперечины передка нижней	23,00 23,00	23,00 23,00	23,00 23,00	23,00 23,00	23,00 23,00
53009	.5301041.61	Брызговик передн.крыла с лонжероном лев. – ремонт1	1,80 1,80	1,80 1,80	1,80 1,80	1,80 1,80	1,80 1,80
53010	.5301041.62	Брызговик передн.крыла с лонжероном лев. – ремонт2	3,50 3,50	3,50 3,50	3,50 3,50	3,50 3,50	3,50 3,50
53011	.5301041.63	Брызговик передн.крыла с лонжероном лев. – ремонт3	5,30 5,30	5,30 5,30	5,30 5,30	5,30 5,30	5,30 5,30
53012	.5301041.66	Брызговик передн.крыла с лонжероном лев. - замена, с заменой крыла и панели передка	16,00 16,00	16,00 16,00	16,00 16,00	16,00 16,00	16,00 16,00
53013	.5301041.67	Брызговик передн.крыла с лонжероном лев. - замена передней части до стойки, с подгонкой ремонтной вставки	3,80 3,80	3,80 3,80	3,80 3,80	3,80 3,80	3,80 3,80
53014	.5301044.61	Панель передка боковая правая - ремонт 1 (при снятом крыле)	1,60 1,60	1,60 1,60	1,60 1,60	1,60 1,60	1,60 1,60
53015	.5301044.62	Панель передка боковая правая - ремонт 2 (при снятом крыле)	2,10 2,10	2,10 2,10	2,10 2,10	2,10 2,10	2,10 2,10
53016	.5301044.66	Панель передка боковая правая - замена (при снятом крыле)	2,00 2,00	2,00 2,00	2,00 2,00	2,00 2,00	2,00 2,00
53017	.5301045.61	Панель передка боковая левая - ремонт 1 (при снятом крыле)	1,60 1,60	1,60 1,60	1,60 1,60	1,60 1,60	1,60 1,60
53018	.5301045.62	Панель передка боковая левая - ремонт 2 (при снятом крыле)	2,10 2,10	2,10 2,10	2,10 2,10	2,10 2,10	2,10 2,10
53019	.5301045.66	Панель передка боковая левая - замена (при снятом крыле)	2,00 2,00	2,00 2,00	2,00 2,00	2,00 2,00	2,00 2,00
53020	.5301162.66	Площадка аккумуляторной батареи - замена	- 0,90	- -	- -	- -	0,90 -
53021	.5301180.62	Лонжерон передний правый - ремонт 2	2,10 2,10	2,10 2,10	2,10 2,10	2,10 2,10	2,10 2,10
53022	.5301180.63	Лонжерон передний правый - ремонт 3	3,50 3,50	3,50 3,50	3,50 3,50	3,50 3,50	3,50 3,50

© 2001 ОАО НВП "ИТЦ АВТО"

№№ поз.	Код детали, код работы	Наименование детали и характеристика работы	Трудоемкость (нормо-час) * max кол-во операций				
			21043	21044	21045	21053	2106
			21061	21065	21070	21073	21074
53023	.5301180.66	Лонжерон передний правый - замена, при отсоединенных панели передка и нижней поперечине	9,00 9,00	9,00 9,00	9,00 9,00	9,00 9,00	9,00 9,00
53024	.5301180.67	Лонжерон передний правый - замена болта 1/19700/21 (за 1 шт.)	0,70*2 0,70*2	0,70*2 0,70*2	0,70*2 0,70*2	0,70*2 0,70*2	0,70*2 0,70*2
53025	.5301181.62	Лонжерон передний левый - ремонт 2	2,10 2,10	2,10 2,10	2,10 2,10	2,10 2,10	2,10 2,10
53026	.5301181.63	Лонжерон передний левый- ремонт 3	3,50 3,50	3,50 3,50	3,50 3,50	3,50 3,50	3,50 3,50
53027	.5301181.66	Лонжерон передний левый- замена, при отсоединенных панели передка и нижней поперечине	9,00 9,00	9,00 9,00	9,00 9,00	9,00 9,00	9,00 9,00
53028	.5301181.67	Лонжерон передний левый- замена болта 1/19700/21 (за 1 шт.)	0,70*2 0,70*2	0,70*2 0,70*2	0,70*2 0,70*2	0,70*2 0,70*2	0,70*2 0,70*2
53029	.5301230.61	Поперечина передка нижняя - ремонт 1 (при снятой панели передка)	- 1,00	- 1,00	- -	- -	1,00 -
53030	.5301230.62	Поперечина передка нижняя - ремонт 2 (при снятой панели передка)	- 1,70	- 1,70	- -	- -	1,70 -
53031	.5301230.66	Поперечина передка нижняя - замена (при снятой панели передка)	- 1,80	- 1,80	- -	- -	1,80 -
53032	.5301243.61	Панель передка в сборе - ремонт 1	- 2,00	- 2,00	- -	- -	2,00 -
53033	.5301243.62	Панель передка в сборе - ремонт 2	- 4,50	- 4,50	- -	- -	4,50 -
53034	.5301243.63	Панель передка в сборе - ремонт 3	- 5,00	- 5,00	- -	- -	5,00 -
53035	.5301243.66	Панель передка в сборе - замена	- 3,40	- 3,40	- -	- -	3,40 -
53036	.5301243.67	Панель передка в сборе - замена части панели передка	- 3,30	- 3,30	- -	- -	3,30 -
53037	.5301250.62	Кожух фары правый - ремонт 2 (при снятой панели передка)	- 1,30	- 1,30	- -	- -	1,30 -
53038	.5301250.63	Кожух фары правый - ремонт 3 (при снятой панели передка)	- 2,00	- 2,00	- -	- -	2,00 -
53039	.5301250.66	Кожух фары правый - замена	- 1,40	- 1,80	- -	- -	1,80 -
53040	.5301251.62	Кожух фары левый - ремонт 2 (при снятой панели передка)	- 1,30	- 1,30	- -	- -	1,30 -
53041	.5301251.63	Кожух фары левый - ремонт 3 (при снятой панели передка)	- 2,00	- 2,00	- -	- -	2,00 -
53042	.5301251.66	Кожух фары левый - замена	- 1,80	- 1,80	- -	- -	1,80 -

© 2001 ОАО НВП "ИТЦ АВТО"

№№ поз.	Код детали, код работы	Наименование детали и характеристика работы	Трудоемкость (нормо-час) * max кол-во операций				
			21043	21044	21045	21053	2106
			21061	21065	21070	21073	21074
53043	.5301256.62	Стойка передка кузова правая - ремонт 2 (при снятой панели передка)	- 1,30	- 1,30	- -	- -	1,30 -
53044	.5301256.63	Стойка передка кузова правая - ремонт 3 (при снятой панели передка)	- 2,00	- 2,00	- -	- -	2,00 -
53045	.5301256.66	Стойка передка кузова правая - замена	- 1,00	- 1,00	- -	- -	1,00 -
53046	.5301258.62	Стойка передка кузова левая - ремонт 2 (при снятой панели передка)	- 1,30	- 1,30	- -	- -	1,30 -
53047	.5301258.63	Стойка передка кузова левая - ремонт 3 (при снятой панели передка)	- 2,00	- 2,00	- -	- -	2,00 -
53048	.5301258.66	Стойка передка кузова левая - замена	- 1,00	- 1,00	- -	- -	1,00 -
53049	.5301260.62	Поперечина передка верхняя с усилителем - ремонт 2	- 1,80	- 1,80	- -	- -	1,80 -
53050	.5301260.63	Поперечина передка верхняя с усилителем - ремонт 3	- 3,50	- 3,50	- -	- -	3,50 -
53051	.5301260.66	Поперечина передка верхняя с усилителем - замена	- 3,00	- 3,00	- -	- -	3,00 -
53052	.5301280.61	Щиток передка - ремонт 1	3,50 3,50	3,50 3,50	3,50 3,50	3,50 3,50	3,50 3,50
53053	.5301280.62	Щиток передка - ремонт 2	5,30 5,30	5,30 5,30	5,30 5,30	5,30 5,30	5,30 5,30
53054	.5301280.63	Щиток передка - ремонт 3	7,30 7,30	7,30 7,30	7,30 7,30	7,30 7,30	7,30 7,30
53055	.5301280.66	Щиток передка - замена (при снятых брызговиках с лонжеронами в сборе)	6,40 6,40	6,40 6,40	6,40 6,40	6,40 6,40	6,40 6,40
53056	.5301280.67	Щиток передка - замена части щитка передка (при снятом брызговике с лонжероном в сборе)	4,10 4,10	4,10 4,10	4,10 4,10	4,10 4,10	4,10 4,10
53057	.5301350.61	Коробка воздухопритока с соединителем - ремонт 1	1,70 1,70	1,70 1,70	1,70 1,70	1,70 1,70	1,70 1,70
53058	.5301350.62	Коробка воздухопритока с соединителем - ремонт 2	3,60 3,60	3,60 3,60	3,60 3,60	3,60 3,60	3,60 3,60
53059	.5301350.63	Коробка воздухопритока с соединителем - ремонт 3	5,20 5,20	5,20 5,20	5,20 5,20	5,20 5,20	5,20 5,20
53060	.5301350.66	Коробка воздухопритока с соединителем - замена (при снятом щитке передка)	4,20 4,20	4,20 4,20	4,20 4,20	4,20 4,20	4,20 4,20
53061	.5301364.62	Соединитель коробки воздухопритока в сб. - ремонт 2 (при снятой нижней части панели рамы ветрового окна)	1,30 1,30	1,30 1,30	1,30 1,30	1,30 1,30	1,30 1,30
53062	.5301364.66	Соединитель коробки воздухопритока в сб. - замена (при снятой нижней части панели рамы ветрового окна)	1,90 1,90	1,90 1,90	1,90 1,90	1,90 1,90	1,90 1,90

© 2001 ОАО НВП "ИТЦ АВТО"

№№ поз.	Код детали, код работы	Наименование детали и характеристика работы	Трудоемкость (нормо-час) * max кол-во операций				
			21043	21044	21045	21053	2106
			21061	21065	21070	21073	21074
53063	.5301376.62	Кронштейн крепления привода стеклоочист. - ремонт 2	0,30 0,30	0,30 0,30	0,30 0,30	0,30 0,30	0,30 0,30
53064	.5301376.66	Кронштейн крепления привода стеклоочист. - замена	0,30 0,30	0,30 0,30	0,30 0,30	0,30 0,30	0,30 0,30
53065	.5301390.62	Кронштейн крепления вала руля - ремонт 2	0,50 0,50	0,50 0,50	0,50 0,50	0,50 0,50	0,50 0,50
53066	.5301390.66	Кронштейн крепления вала руля - замена	0,85 0,85	0,85 0,85	0,85 0,85	0,85 0,85	0,85 0,85
		53 03. Ящик вещевой					
53067	.5303014.21	Корпус вещевого ящика - с/у (при снятой вещевой полке)	0,15 0,15	0,15 0,15	0,15 0,15	0,15 0,15	0,15 0,15
53068	.5303015.21	Боковина корпуса вещевого ящика - с/у (при снятой вещевой полке)	0,15 0,15	0,15 0,15	0,15 0,15	0,15 0,15	0,15 0,15
53069	.5303016.20	Крышка вещевого ящика - с/у	0,08 -	0,08 0,08	0,08 0,08	0,08 0,08	- 0,08
53070	.5303020.20	Крышка вещевого ящика - с/у	- 0,08	- -	- -	- -	0,08 -
53071	.5303090.20	Полка вещевая - с/у	0,08 0,08	0,08 0,08	0,08 0,08	0,08 0,08	0,08 0,08
		53 25. Панель приборов					
53072	.5325010.20	Панель приборов в сборе - с/у со с/у обивок стоек ветрового окна, кожухов вала руля, панели радиоприемника и вещевой полки	1,80 1,80	1,80 1,80	1,80 2,00	1,80 2,00	1,80 2,00
53073	.5325010.40	Панель приборов в сборе - ремонт (снятой с автомобиля и разобранной)	2,00 2,00	2,00 2,00	2,00 2,00	2,00 2,00	2,00 2,00
53074	.5325010.41	Панель приборов в сборе - разборка-сборка (снятой)	0,55 0,90	0,55 0,90	0,55 0,90	0,55 0,90	0,90 0,90
		Разобрать, продефектовать, заменить детали, собрать					
53075	.5325080.62	Поперечина панели приборов нижняя правая - ремонт 2	0,30 0,30	0,30 0,30	0,30 0,30	0,30 0,30	0,30 0,30
53076	.5325080.66	Поперечина панели приборов нижняя правая - замена	0,50 0,50	0,50 0,50	0,50 0,50	0,50 0,50	0,50 0,50
53077	.5325086.62	Поперечина панели приборов нижняя левая - ремонт 2	0,30 0,30	0,30 0,30	0,30 0,30	0,30 0,30	0,30 0,30
53078	.5325086.66	Поперечина панели приборов нижняя левая - замена	0,50 0,50	0,50 0,50	0,50 0,50	0,50 0,50	0,50 0,50
53079	.5325120.20	Щиток приборов (в сборе с приборами) - с/у	- 0,60	- 0,60	- -	- -	0,60 -
		Снять комбинацию приборов в сборе, разъединить, собрать, установить, проверить работу					
53080	.5325124.20	Щиток приборов в сборе с приборами - с/у	0,60 -	0,60 -	0,60 0,60	0,60 0,60	- 0,60
		Снять комбинацию приборов в сборе, разъединить, собрать, установить, проверить работу					

© 2001 ОАО НВП "ИТЦ АВТО"

№№ поз.	Код детали, код работы	Наименование детали и характеристика работы	Трудоемкость (нормо-час) * max кол-во операций				
			21043	21044	21045	21053	2106
			21061	21065	21070	21073	21074
53081	.5325210.20	Панель радиоприемника -	0,30	0,30	0,30	0,30	0,30
		с/у со с/у вещевой полки	0,30	0,30	-	-	-
53082	.5325210.21	Панель радиоприемника -	-	-	-	-	-
		с/у со с/у верхнего	-	-	0,40	0,40	0,40
		вкладыша и вещевой полки					
53083	.5325214.20	Вкладыш верхний - с/у	-	-	-	-	-
			-	-	0,03	0,03	0,03
53084	.5325216.20	Вкладыш нижний - с/у	-	-	-	-	-
			-	-	0,03	0,03	0,03
53085	.5325228.20	Декоративная вставка	-	-	-	-	-
		панели - с/у	-	-	0,03	0,03	0,03
53086	.5325234.20	Облицовка динамика - с/у	-	-	-	-	-
			-	-	0,03	0,03	0,03
53087	.5325262.21	Вставка панели приборов -	0,25	0,25	0,25	0,25	-
		с/у (при снятом щитке	-	-	0,25	0,25	0,25
		приборов и корпусе					
		вещевого ящика)					
53088	.3703092.66	Площадка аккумуляторной	0,55	0,55	0,55	0,55	-
		батареи - замена	-	-	0,55	0,55	0,55

54. Боковина кузова

54 01. Детали боковины кузова

54001	.5401060.61	Панель боковины кузова	3,40	3,40	3,40	3,40	3,40
		правая - ремонт 1	3,40	3,40	3,40	3,40	3,40
54002	.5401060.62	Панель боковины кузова	6,70	6,70	6,70	6,70	6,70
		правая - ремонт 2	6,70	6,70	6,70	6,70	6,70
54003	.5401060.63	Панель боковины кузова	10,50	10,50	10,50	10,50	10,50
		правая - ремонт 3	10,50	10,50	10,50	10,50	10,50
54004	.5401060.66	Панель боковины кузова	12,40	12,40	12,40	12,40	12,40
		правая - замена (при	12,40	12,40	12,40	12,40	12,40
		снятых переднем и заднем					
		крыльях)					
54005	.5401060.67	Панель боковины кузова	4,80	4,80	4,80	4,80	4,80
		правая - замена нижней	4,80	4,80	4,80	4,80	4,80
		части боковины (порога)					
54006	.5401060.67	Панель боковины кузова	6,70	6,70	6,70	6,70	6,70
		правая - замена части	6,70	6,70	6,70	6,70	6,70
		боковины (передней или					
		задней стойки)					
54007	.5401060.68	Панель боковины кузова	6,70	6,70	6,70	6,70	6,70
		правая - замена нижней	6,70	6,70	6,70	6,70	6,70
		части боковины (порога) с					
		накладкой 5401100/101					
54008	.5401060.69	Панель боковины кузова	10,00	10,00	10,00	10,00	10,00
		правая - замена нижней	10,00	10,00	10,00	10,00	10,00
		части боковины (порога) с					
		накладкой и соединителем					
	Заменить нижнюю часть боковины (порога) с накладкой 5401100 и соединителем 5101068						
54009	.5401061.61	Панель боковины кузова	3,40	3,40	3,40	3,40	3,40
		левая - ремонт 1	3,40	3,40	3,40	3,40	3,40
54010	.5401061.62	Панель боковины кузова	6,70	6,70	6,70	6,70	6,70
		левая - ремонт 2	6,70	6,70	6,70	6,70	6,70
54011	.5401061.63	Панель боковины кузова	10,50	10,50	10,50	10,50	10,50
		левая - ремонт 3	10,50	10,50	10,50	10,50	10,50

© 2001 ОАО НВП "ИТЦ АВТО"

№№ поз.	Код детали, код работы	Наименование детали и характеристика работы	Трудоемкость (нормо-час) * max кол-во операций				
			21043	21044	21045	21053	2106
			21061	21065	21070	21073	21074
54012	.5401061.66	Панель боковины кузова левая - замена (при снятых переднем и заднем крыльях)	12,40 12,40	12,40 12,40	12,40 12,40	12,40 12,40	12,40 12,40
54013	.5401061.67	Панель боковины кузова левая - замена нижней части боковины (порога)	4,80 4,80	4,80 4,80	4,80 4,80	4,80 4,80	4,80 4,80
54014	.5401061.67	Панель боковины кузова левая - замена части боковины (передней или задней стойки)	6,70 6,70	6,70 6,70	6,70 6,70	6,70 6,70	6,70 6,70
54015	.5401061.68	Панель боковины кузова левая - замена нижней части боковины (порога) с накладкой 5401101	6,70 6,70	6,70 6,70	6,70 6,70	6,70 6,70	6,70 6,70
54016	.5401061.69	Панель боковины кузова левая - замена нижней части боковины (порога) с накладкой и соединителем	10,00 10,00	10,00 10,00	10,00 10,00	10,00 10,00	10,00 10,00
		Заменить нижнюю часть боковины (порога) с накладкой 5401100/101 и соединителем 5101068/069					
54017	.5401072.62	Надставка боковины правая - ремонт 2	1,50 -	1,50 -	1,50 -	- -	- -
54018	.5401072.66	Надставка боковины правая - замена	2,10 -	2,10 -	2,10 -	- -	- -
54019	.5401073.62	Надставка боковины левая - ремонт 2	1,50 -	1,50 -	1,50 -	- -	- -
54020	.5401073.66	Надставка боковины левая - замена	2,10 -	2,10 -	2,10 -	- -	- -
54021	.5401076.62	Надставка боковины правая - ремонт 2	1,50 -	1,50 -	1,50 -	- -	- -
54022	.5401076.66	Надставка боковины правая - замена	1,30 -	1,30 -	1,30 -	- -	- -
54023	.5401077.62	Надставка боковины левая - ремонт 2	1,50 -	1,50 -	1,50 -	- -	- -
54024	.5401077.66	Надставка боковины левая - замена	1,30 -	1,30 -	1,30 -	- -	- -
54025	.5401080.62	Стойка задн/усилитель верх.боковины прав - ремонт 2	1,40 -	1,40 -	1,40 -	- -	- -
54026	.5401080.66	Стойка задн/усилитель верх.боковины прав - замена	2,40 -	2,40 -	2,40 -	- -	- -
54027	.5401081.62	Стойка задн./усилитель верх.боковины лев - ремонт 2	1,40 -	1,40 -	1,40 -	- -	- -
54028	.5401081.66	Стойка задн./усилитель верх.боковины лев - замена	2,40 -	2,40 -	2,40 -	- -	- -
54029	.5401082.62	Накладка задней стойки правая - ремонт 2	1,10 -	1,10 -	1,10 -	- -	- -
54030	.5401082.66	Накладка задней стойки правая - замена	1,90 -	1,90 -	1,90 -	- -	- -
54031	.5401083.62	Накладка задней стойки левая - ремонт 2	1,10 -	1,10 -	1,10 -	- -	- -
54032	.5401083.66	Накладка задней стойки левая - замена	1,90 -	1,90 -	1,90 -	- -	- -

© 2001 ОАО НВП "ИТЦ АВТО"

№№ поз.	Код детали, код работы	Наименование детали и характеристика работы	Трудоемкость (нормо-час) * max кол-во операций				
			21043	21044	21045	21053	2106
			21061	21065	21070	21073	21074
54033	.5401088.62	Накладка боковины верхняя правая - ремонт 2	2,10 2,10	2,10 2,10	2,10 2,10	2,10 2,10	2,10 2,10
54034	.5401088.66	Накладка боковины верхняя правая - замена (при снятой боковине или надставке боковины)	1,15 1,15	1,15 1,15	1,15 1,15	1,15 1,15	1,15 1,15
54035	.5401089.62	Накладка боковины верхняя левая - ремонт 2	2,10 2,10	2,10 2,10	2,10 2,10	2,10 2,10	2,10 2,10
54036	.5401089.66	Накладка боковины верхняя левая - замена (при снятой боковине или надставке боковины)	1,15 1,15	1,15 1,15	1,15 1,15	1,15 1,15	1,15 1,15
54037	.5401092.62	Панель боковины внутренняя правая - ремонт 2	2,10 -	2,10 -	2,10 -	- -	- -
54038	.5401092.63	Панель боковины внутренняя правая - ремонт 3	3,15 -	3,15 -	3,15 -	- -	- -
54039	.5401092.66	Панель боковины внутренняя правая - замена (при снятом крыле)	3,40 -	3,40 -	3,40 -	- -	- -
54040	.5401093.62	Панель боковины внутренняя левая - ремонт 2	2,10 -	2,10 -	2,10 -	- -	- -
54041	.5401093.63	Панель боковины внутренняя левая - ремонт 3	3,15 -	3,15 -	3,15 -	- -	- -
54042	.5401093.66	Панель боковины внутренняя левая - замена (при снятом крыле)	3,40 -	3,40 -	3,40 -	- -	- -
54043	.5401100.62	Накладка порога правая - ремонт 2 (при снятом пороге)	1,00 1,00	1,00 1,00	1,00 1,00	1,00 1,00	1,00 1,00
54044	.5401101.62	Накладка порога левая - ремонт 2 (при снятом пороге)	1,00 1,00	1,00 1,00	1,00 1,00	1,00 1,00	1,00 1,00
54045	.5401106.62	Накладка боковины задняя внутрен.правая - ремонт2 совместно с панелью задней стойки внутренней 5401424	1,40 1,40	1,40 1,40	1,40 1,40	1,40 1,40	1,40 1,40
54046	.5401106.66	Накладка боковины задняя внутрен.правая - замена, совместно с панелью задней стойки внутренней 5401424	1,50 1,50	1,50 1,50	1,50 1,50	1,50 1,50	1,50 1,50
54047	.5401107.62	Накладка боковины задняя внутрен.левая - ремонт 2, совместно с панелью задней стойки внутренней 5401425	1,40 1,40	1,40 1,40	1,40 1,40	1,40 1,40	1,40 1,40
54048	.5401107.66	Накладка боковины задняя внутрен.левая - замена, совместно с панелью задней стойки внутренней 5401425	1,50 1,50	1,50 1,50	1,50 1,50	1,50 1,50	1,50 1,50
54049	.5401128.61	Стойка боковины центральная правая - ремонт 1	2,15 2,15	2,15 2,15	2,15 2,15	2,15 2,15	2,15 2,15

© 2001 ОАО НВП "ИТЦ АВТО"

№№ поз.	Код детали, код работы	Наименование детали и характеристика работы	Трудоемкость (нормо-час) * max кол-во операций				
			21043	21044	21045	21053	2106
			21061	21065	21070	21073	21074
54050	.5401128.62	Стойка боковины центральная правая - ремонт 2	2,90 2,90	2,90 2,90	2,90 2,90	2,90 2,90	2,90 2,90
54051	.5401128.63	Стойка боковины центральная правая - ремонт 3	4,10 4,10	4,10 4,10	4,10 4,10	4,10 4,10	4,10 4,10
54052	.5401128.66	Стойка боковины центральная правая - замена	4,60 4,60	4,60 4,60	4,60 4,60	4,60 4,60	4,60 4,60
54053	.5401129.61	Стойка боковины центральная левая - ремонт 1	2,15 2,15	2,15 2,15	2,15 2,15	2,15 2,15	2,15 2,15
54054	.5401129.62	Стойка боковины центральная левая - ремонт 2	2,90 2,90	2,90 2,90	2,90 2,90	2,90 2,90	2,90 2,90
54055	.5401129.63	Стойка боковины центральная левая - ремонт 3	4,10 4,10	4,10 4,10	4,10 4,10	4,10 4,10	4,10 4,10
54056	.5401129.66	Стойка боковины центральная левая - замена	4,60 4,60	4,60 4,60	4,60 4,60	4,60 4,60	4,60 4,60
54057	.5401170.62	Арка зад.колеса наружная в сборе правая - ремонт 2	- 2,10	- 2,10	- 2,10	2,10 2,10	2,10 2,10
54058	.5401170.66	Арка зад.колеса наружная в сборе правая - замена (при снятом крыле)	- 4,80	- 4,80	- 4,80	4,80 4,80	4,80 4,80
54059	.5401170.67	Арка зад.колеса наружная в сборе правая - замена внутренней и наружной арок (при снятом крыле)	- 9,00	- 9,00	- 9,00	9,00 9,00	9,00 9,00
54060	.5401171.62	Арка задн.колеса наружная в сборе левая - ремонт 2	- 2,10	- 2,10	- 2,10	2,10 2,10	2,10 2,10
54061	.5401171.66	Арка задн.колеса наружная в сборе левая - замена (при снятом крыле)	- 4,80	- 4,80	- 4,80	4,80 4,80	4,80 4,80
54062	.5401171.67	Арка задн.колеса наружная в сборе левая - замена внутренней и наружной арок (при снятом крыле)	- 9,00	- 9,00	- 9,00	9,00 9,00	9,00 9,00
54063	.5401174.62	Арка заднего колеса наружная правая - ремонт 2	1,20 1,20	1,20 1,20	1,20 1,20	1,20 1,20	1,20 1,20
54064	.5401174.66	Арка заднего колеса наружная правая - замена (при снятом крыле)	4,00 4,00	4,00 4,00	4,00 4,00	4,00 4,00	4,00 4,00
54065	.5401174.67	Арка заднего колеса наружная правая - замена нижней части арки (при снятом крыле)	2,50 2,50	2,50 2,50	2,50 2,50	2,50 2,50	2,50 2,50
54066	.5401175.62	Арка заднего колеса наружная левая - ремонт 2	1,20 1,20	1,20 1,20	1,20 1,20	1,20 1,20	1,20 1,20
54067	.5401175.66	Арка заднего колеса наружная левая - замена (при снятом крыле)	4,00 4,00	4,00 4,00	4,00 4,00	4,00 4,00	4,00 4,00
54068	.5401175.67	Арка заднего колеса наружная левая - замена нижней части арки (при снятом крыле)	2,50 2,50	2,50 2,50	2,50 2,50	2,50 2,50	2,50 2,50

© 2001 ОАО НВП "ИТЦ АВТО"

№№ поз.	Код детали, код работы	Наименование детали и характеристика работы	Трудоемкость (нормо-час) * max кол-во операций				
			21043	21044	21045	21053	2106
			21061	21065	21070	21073	21074
54069	.5401180.62	Усилитель передней стойки - ремонт 2 совместно с накладкой 5401210	2,80 2,80	2,80 2,80	2,80 2,80	2,80 2,80	2,80 2,80
54070	.5401180.63	Усилитель передней стойки - ремонт 3 совместно с накладкой 5401210	4,80 4,80	4,80 4,80	4,80 4,80	4,80 4,80	4,80 4,80
54071	.5401180.66	Усилитель передней стойки - замена (на снятой или при снятой боковине)	6,70 6,70	6,70 6,70	6,70 6,70	6,70 6,70	6,70 6,70
54072	.5401181.62	Усилитель передней стойки - ремонт 2 совместно с накладкой 5401211	2,80 2,80	2,80 2,80	2,80 2,80	2,80 2,80	2,80 2,80
54073	.5401181.63	Усилитель передней стойки - ремонт 3 совместно с накладкой 5401211	4,80 4,80	4,80 4,80	4,80 4,80	4,80 4,80	4,80 4,80
54074	.5401181.66	Усилитель передней стойки - замена (на снятой или при снятой боковине)	6,70 6,70	6,70 6,70	6,70 6,70	6,70 6,70	6,70 6,70
54075	.5401200.61	Желобок сточный крыши правый - выправление (за 10 см)	0,20*5 0,20*5	0,20*5 0,20*5	0,20*5 0,20*5	0,20*5 0,20*5	0,20*5 0,20*5
54076	.5401200.66	Желобок сточный крыши правый - замена (при снятой панели крыши и части рамы ветрового окна)	0,90 0,70	0,90 0,70	0,90 0,70	0,70 0,70	0,70 0,70
54077	.5401200.67	Желобок сточный крыши правый - частичная замена (за 10 см)	0,30*5 0,30*5	0,30*5 0,30*5	0,30*5 0,30*5	0,30*5 0,30*5	0,30*5 0,30*5
54078	.5401201.61	Желобок сточный крыши левый - выправление (за 10 см)	0,20*5 0,20*5	0,20*5 0,20*5	0,20*5 0,20*5	0,20*5 0,20*5	0,20*5 0,20*5
54079	.5401201.66	Желобок сточный крыши левый - замена (при снятой панели крыши и части рамы ветрового окна)	0,90 0,70	0,90 0,70	0,90 0,70	0,70 0,70	0,70 0,70
54080	.5401201.67	Желобок сточный крыши левый - частичная замена (за 10 см)	0,30*5 0,30*5	0,30*5 0,30*5	0,30*5 0,30*5	0,30*5 0,30*5	0,30*5 0,30*5
54081	.5401424.62	Панель боковины угловая внутренняя прав. - ремонт 2 (при снятой боковой панели 5701014)	1,50 1,50	1,50 1,50	1,50 1,50	1,50 1,50	1,50 1,50
54082	.5401425.62	Панель боковины угловая внутренняя левая - ремонт 2 (при снятой боковой панели 5701013)	1,50 1,50	1,50 1,50	1,50 1,50	1,50 1,50	1,50 1,50

54 03. Окно боковое

54083	.5403052.20	Стекло окна боковины прав. - с/у	0,80 -	0,80 -	0,80 -	- -	- -
54084	.5403052.20	Стекло окна боковины лев. - с/у	0,80 -	0,80 -	0,80 -	- -	- -

© 2001 ОАО НВП "ИТЦ АВТО"

№№ поз.	Код детали, код работы	Наименование детали и характеристика работы	Трудоемкость (нормо-час) * max кол-во операций				
			21043	21044	21045	21053	2106
			21061	21065	21070	21073	21074
54085	.5403130.20	Молдинг окна боковины	0,20	0,20	0,20	-	-
		правый - с/у	-	-	-	-	-
54086	.5403131.20	Молдинг окна боковины	0,20	0,20	0,20	-	-
		левый - с/у	-	-	-	-	-
54087	.5403134.20	Молдинг окна боковины	0,20	0,20	0,20	-	-
		правый - с/у	-	-	-	-	-
54088	.5403135.20	Молдинг окна боковины	0,20	0,20	0,20	-	-
		левый - с/у	-	-	-	-	-
54089	.5403140.20	Молдинг окна боковины -	0,20*2	0,20*2	0,20*2	-	-
		с/у (за 1 шт.)	-	-	-	-	-

56. Задок кузова

56 01. Детали задка кузова

56001	.5601082.61	Панель задка наружная -	-	-	-	2,80	2,80
		ремонт 1	2,80	2,80	2,80	2,80	2,80
56002	.5601082.62	Панель задка наружная -	-	-	-	4,70	4,70
		ремонт 2	4,70	4,70	4,70	4,70	4,70
56003	.5601082.63	Панель задка наружная -	-	-	-	7,00	7,00
		ремонт 3	7,00	7,00	7,00	7,00	7,00
56004	.5601082.66	Панель задка наружная -	-	-	-	4,30	6,20
		замена	6,20	6,20	4,30	4,30	4,30
56005	.5601082.67	Панель задка наружная -	-	-	-	2,90	2,90
		замена части панели	2,90	2,90	2,90	2,90	2,90
56006	.5601084.61	Панель задка нижняя -	2,00	2,00	2,00	-	-
		ремонт 1	-	-	-	-	-
56007	.5601084.62	Панель задка нижняя -	3,80	3,80	3,80	-	-
		ремонт 2	-	-	-	-	-
56008	.5601084.63	Панель задка нижняя -	5,30	5,30	5,30	-	-
		ремонт 3	-	-	-	-	-
56009	.5601084.66	Панель задка нижняя -	4,00	4,00	4,00	-	-
		замена	-	-	-	-	-
56010	.5601260.62	Рамка передн. перегородки	-	-	-	2,00	2,00
		задка с полкой - ремонт 2	2,00	2,00	2,00	2,00	2,00
56011	.5601260.63	Рамка передн. перегородки	-	-	-	2,80	2,80
		задка с полкой - ремонт 3	2,80	2,80	2,80	2,80	2,80
56012	.5601260.66	Рамка передн. перегородки	-	-	-	2,80	2,80
		задка с полкой - замена	2,80	2,80	2,80	2,80	2,80

56 04. Крышка багажника

56013	.5604010.20	Крышка багажника - с/у	-	-	-	0,40	0,40
		(замена) с подгонкой по	0,40	0,40	0,40	0,40	0,40
		проему					
56014	.5604010.34	Крышка багажника -	-	-	-	0,20	0,20
		подгонка по проему	0,20	0,20	0,20	0,20	0,20
56015	.5604010.61	Крышка багажника -	-	-	-	1,30	1,30
		ремонт 1	1,30	1,30	1,30	1,30	1,30
56016	.5604010.62	Крышка багажника -	-	-	-	2,80	2,80
		ремонт 2	2,80	2,80	2,80	2,80	2,80
56017	.5604010.63	Крышка багажника -	-	-	-	3,70	3,70
		ремонт 3	3,70	3,70	3,70	3,70	3,70
56018	.5604010.64	Крышка багажника -	-	-	-	5,40	5,40
		ремонт 4	5,40	5,40	5,40	5,40	5,40

© 2001 ОАО НВП "ИТЦ АВТО"

№№ поз.	Код детали, код работы	Наименование детали и характеристика работы	Трудоемкость (нормо-час) * max кол-во операций				
			21043	21044	21045	21053	2106
			21061	21065	21070	21073	21074
56019	.5604040.20	Уплотнитель крышки	-	-	-	0,15	0,15
		багажника - с/у	0,15	0,15	0,15	0,15	0,15

56 05. Крепление крышки багажника

56020	.5605022.21	Звено петли крышки	-	-	-	0,15	0,15
		багажника подв.правое -	0,15	0,15	0,15	0,15	0,15
		с/у (при снятой крышке					
		багажника)					
56021	.5605023.21	Звено петли крышки	-	-	-	0,15	0,15
		багажника подв. левое -	0,15	0,15	0,15	0,15	0,15
		с/у (при снятой крышке					
		багажника)					
56022	.5605082.20	Торсион крышки багажника	-	-	-	0,10*2	0,10*2
		- с/у (за 1 шт.)	0,10*2	0,10*2	0,10*2	0,10*2	0,10*2
56023	.5605086.20	Скоба торсиона - с/у (за 1-		-	-	0,10*2	0,10*2
		шт.)	0,10*2	0,10*2	0,10*2	0,10*2	0,10*2

56 06. Замок крышки багажника

56024	.5606010.20	Замок крышки багажника с	-	-	-	0,30	0,30
		приводом в сб - с/у с	0,30	0,30	0,30	0,30	0,30
		регулировкой					
56025	.5606064.20	Фиксатор замка крышки	-	-	-	0,20	-
		багажника - с/у с	-	0,20	0,20	0,20	0,20
		регулировкой					
56026	.5606070.20	Привод замка крышки	-	-	-	0,30	0,30
		багажника - с/у	0,30	0,30	0,30	0,30	0,30
56027	.5606078.20	Фиксатор замка крышки	-	-	-	-	0,20
		багажника - с/у с	0,20	-	-	-	-
		регулировкой					

56 07. Полка багажника

56028	.5607010.20	Полка багажника - с/у	0,03	0,03	0,03	-	-
			-	-	-	-	-
56029	.5607072.21	Опора полки багажника	0,20	0,20	0,20	-	-
		правая - с/у (при снятой	-	-	-	-	-
		полке багажника)					
56030	.5607073.21	Опора полки багажника	0,20	0,20	0,20	-	-
		левая - с/у (при снятой	-	-	-	-	-
		полке)					

57. Панель крыши

57001	.5701012.61	Панель крыши - ремонт 1	5,60	5,60	5,60	4,60	4,60
			4,60	4,60	4,60	4,60	4,60
57002	.5701012.62	Панель крыши - ремонт 2	10,90	10,90	10,90	9,20	9,20
			9,20	9,20	9,20	9,20	9,20
57003	.5701012.63	Панель крыши - ремонт 3	18,90	18,90	18,90	17,80	17,80
			17,80	17,80	17,80	17,80	17,80
57004	.5701012.66	Панель крыши - замена	18,90	18,90	18,90	17,80	17,80
			17,80	17,80	17,80	17,80	17,80
57005	.5701013.61	Панель крыши боковая	1,00	1,00	1,00	1,50	1,50
		левая - ремонт 1	1,50	1,50	1,50	1,50	1,50
57006	.5701013.62	Панель крыши боковая	2,10	2,10	2,10	2,40	2,40
		левая - ремонт 2	2,40	2,40	2,40	2,40	2,40
57007	.5701013.63	Панель крыши боковая	3,00	3,00	3,00	3,60	3,60
		левая - ремонт 3	3,60	3,60	3,60	3,60	3,60

© 2001 ОАО НВП "ИТЦ АВТО"

№№ поз.	Код детали, код работы	Наименование детали и характеристика работы	Трудоемкость (нормо-час) * max кол-во операций				
			21043	21044	21045	21053	2106
			21061	21065	21070	21073	21074
57008	.5701013.66	Панель крыши боковая	3,00	3,00	3,00	3,60	3,60
		левая - замена	3,60	3,60	3,60	3,60	3,60
57009	.5701014.61	Панель крыши боковая	1,00	1,00	1,00	1,50	1,50
		правая - ремонт 1	1,50	1,50	1,50	1,50	1,50
57010	.5701014.62	Панель крыши боковая	2,10	2,10	2,10	2,40	2,40
		правая - ремонт 2	2,40	2,40	2,40	2,40	2,40
57011	.5701014.63	Панель крыши боковая	3,00	3,00	3,00	3,60	3,60
		правая - ремонт 3	3,60	3,60	3,60	3,60	3,60
57012	.5701014.66	Панель крыши боковая	3,00	3,00	3,00	3,60	3,60
		правая - замена	3,60	3,60	3,60	3,60	3,60
57013	.5701040.20	Накладка вентиляции	-	-	-	0,10	0,10
		бок.панели крыши пр. - с/у	0,10	0,10	0,10	0,10	0,10
57014	.5701041.20	Накладка вентиляции	-	-	-	0,10	0,10
		бок.панели крыши лев - с/у	0,10	0,10	0,10	0,10	0,10
57015	.5701050.62	Поперечина крыши задняя -	1,90	1,90	1,90	-	-
		ремонт 2 (при снятой	-	-	-	-	-
		панели крыши)					
57016	.5701050.66	Поперечина крыши задняя -	4,90	4,90	4,90	-	-
		замена (при снятой	-	-	-	-	-
		панели крыши)					
57017	.5701050.63	Поперечина крыши задняя -	4,60	4,60	4,60	-	-
		ремонт 3 (при снятой	-	-	-	-	-
		панели крыши)					
57018	.5701094.62	Желобок крыши задний	1,60	1,60	1,60	-	-
		правый - ремонт 2	-	-	-	-	-
57019	.5701094.66	Желобок крыши задний	3,40	3,40	3,40	-	-
		правый - замена	-	-	-	-	-
57020	.5701095.62	Желобок крыши задний	1,60	1,60	1,60	-	-
		левый - ремонт 2	-	-	-	-	-
57021	.5701095.66	Желобок крыши задний	3,40	3,40	3,40	-	-
		левый - замена	-	-	-	-	-
57022	.5701098.62	Усилитель крыши средний	1,00	1,00	1,00	1,00	1,00
		- ремонт 2 (при снятой	1,00	1,00	1,00	1,00	1,00
		панели крыши)					
57023	.5701098.66	Усилитель крыши средний	0,64	0,64	0,64	0,64	0,64
		- замена (при снятой	0,64	0,64	0,64	0,64	0,64
		панели крыши)					
57024	.5701110.62	Усилитель крыши передний	1,00	1,00	1,00	1,00	1,00
		- ремонт 2 (при снятой	1,00	1,00	1,00	1,00	1,00
		панели крыши)					
57025	.5701110.66	Усилитель крыши передний	0,64	0,64	0,64	0,64	0,64
		- замена (при снятой	0,64	0,64	0,64	0,64	0,64
		панели крыши)					
57026	.5701116.62	Усилитель крыши задний -	1,00	1,00	1,00	1,00	1,00
		ремонт 2 (при снятой	1,00	1,00	1,00	1,00	1,00
		панели крыши)					
57027	.5701116.66	Усилитель крыши задний -	0,64	0,64	0,64	0,64	0,64
		замена (при снятой панели	0,64	0,64	0,64	0,64	0,64
		крыши)					

61. Двери передние

61 00. Дверь передняя в сборе

61001	.6100014.20	Дверь передняя правая -	1,00	1,00	1,00	1,00	1,00
		с/у с подгонкой по проёму	1,00	1,00	1,00	1,00	1,00

© 2001 ОАО НВП "ИТЦ АВТО"

№№ поз.	Код детали, код работы	Наименование детали и характеристика работы	Трудоемкость (нормо-час) * max кол-во операций				
			21043	21044	21045	21053	2106
			21061	21065	21070	21073	21074
61002	.6100014.20	Дверь передняя правая -	1,70	1,70	1,70	1,70	1,70
		с/у арматуры	1,70	1,70	1,70	1,70	1,70
61003	.6100014.21	Дверь передняя правая -	1,30	1,30	1,30	1,30	1,30
		с/у арматуры (при снятой	1,30	1,30	1,30	1,30	1,30
		обивке)					
61004	.6100014.34	Дверь передняя правая -	0,50	0,50	0,50	0,50	0,50
		подгонка по проему	0,50	0,50	0,50	0,50	0,50
61005	.6100014.61	Дверь передняя правая -	1,45	1,45	1,45	1,45	1,45
		ремонт 1	1,45	1,45	1,45	1,45	1,45
61006	.6100014.62	Дверь передняя правая -	3,60	3,60	3,60	3,60	3,60
		ремонт 2	3,60	3,60	3,60	3,60	3,60
61007	.6100014.63	Дверь передняя правая -	5,10	5,10	5,10	5,10	5,10
		ремонт 3	5,10	5,10	5,10	5,10	5,10
61008	.6100014.64	Дверь передняя правая -	8,20	8,20	8,20	8,20	8,20
		ремонт 4	8,20	8,20	8,20	8,20	8,20
61009	.6100015.20	Дверь передняя левая -	1,00	1,00	1,00	1,00	1,00
		с/у с подгонкой по проёму	1,00	1,00	1,00	1,00	1,00
61010	.6100015.20	Дверь передняя левая -	1,70	1,70	1,70	1,70	1,70
		с/у арматуры	1,70	1,70	1,70	1,70	1,70
61011	.6100015.21	Дверь передняя левая -	1,30	1,30	1,30	1,30	1,30
		с/у арматуры (при снятой	1,30	1,30	1,30	1,30	1,30
		обивке)					
61012	.6100015.34	Дверь передняя левая -	0,50	0,50	0,50	0,50	0,50
		подгонка по проему	0,50	0,50	0,50	0,50	0,50
61013	.6100015.61	Дверь передняя левая -	1,45	1,45	1,45	1,45	1,45
		ремонт 1	1,45	1,45	1,45	1,45	1,45
61014	.6100015.62	Дверь передняя левая -	3,60	3,60	3,60	3,60	3,60
		ремонт 2	3,60	3,60	3,60	3,60	3,60
61015	.6100015.63	Дверь передняя левая -	5,10	5,10	5,10	5,10	5,10
		ремонт 3	5,10	5,10	5,10	5,10	5,10
61016	.6100015.64	Дверь передняя левая -	8,20	8,20	8,20	8,20	8,20
		ремонт 4	8,20	8,20	8,20	8,20	8,20
61017	.6100040.21	Выключатели замков	0,15	0,15	0,15	0,15	-
		дверей и кр.багажника -	-	-	0,15	0,15	0,15
		с/у (на снятых ручках					
		дверей и замке крышки					
		багажника, за комплект)					
61018	.6100045.21	Выключатели замков	-	-	-	-	0,15
		дверей и кр.багажника -	0,15	0,15	-	-	-
		с/у (на снятых ручках					
		дверей и замке крышки					
		багажника, за комплект)					
		61 01. Каркас и панели передней двери					
61019	.6101014.66	Наружная панель передней	5,20	5,20	5,20	5,20	5,20
		правой двери - замена	5,20	5,20	5,20	5,20	5,20
61020	.6101014.67	Наружная панель передней	3,80	3,80	3,80	3,80	3,80
		правой двери - замена	3,80	3,80	3,80	3,80	3,80
		нижней части					
61021	.6101015.66	Наружная панель передней	5,20	5,20	5,20	5,20	5,20
		левой двери - замена	5,20	5,20	5,20	5,20	5,20
61022	.6101015.67	Наружная панель передней	3,80	3,80	3,80	3,80	3,80
		левой двери - замена	3,80	3,80	3,80	3,80	3,80
		нижней части					

© 2001 ОАО НВП "ИТЦ АВТО"

№№ поз.	Код детали, код работы	Наименование детали и характеристика работы	Трудоемкость (нормо-час) * max кол-во операций				
			21043	21044	21045	21053	2106
			21061	21065	21070	21073	21074
61023	.6101560.20	Облицовка порога передней двери - с/у (за шт.)	- 10,16*2	- 0,16*2	- -	- -	0,16*2 -
61024	.6101560.41	Облицовка порога передней двери - ремонт	- 0,13	- -	- -	- -	0,13*2 -

61 02. Обивки передней двери

61025	.6102012.20	Обивка передней двери правая - с/у	0,60 0,60	0,60 0,60	0,60 0,60	0,60 0,60	0,60 0,60
61026	.6102013.20	Обивка передней двери левая - с/у	0,60 0,60	0,60 0,60	0,60 0,60	0,60 0,60	0,60 0,60
61027	.6102030.20	Накладка обивки передней двери правая - с/у	- 0,30	- -	- -	- -	0,30 -
61028	.6102031.20	Накладка обивки передней двери левая - с/у	- 0,30	- -	- -	- -	0,30 -
61029	.6102560.20	Облицовка порога задней двери - с/у (за 1 шт.)	- 0,13	- -	- -	- -	0,13*2 -

61 03. Окно передней двери

61030	.6103030.21	Форточка передней двери правая - с/у (при снятой обивке двери)	- 0,20	- 0,20	- -	- -	0,20 -
61031	.6103031.21	Форточка передней двери левая - с/у (при снятой обивке двери)	- 0,20	- 0,20	- -	- -	0,20 -
61032	.6103042.21	Стекло переднее правое с обоймой - с/у (при снятой обивке двери)	- 0,90	- 0,90	- -	- -	0,90 -
61033	.6103043.21	Стекло переднее левое с обоймой - с/у (при снятой обивке двери)	- 0,90	- 0,90	- -	- -	0,90 -
61034	.6103048.21	Стекло поворотное передней двери правое - с/у со стойкой рамки 6103070 (при снятой обивке двери)	- 0,90	- 0,90	- -	- -	0,90 -
61035	.6103049.21	Стекло поворотное передней двери левое - с/у со стойкой рамки 6103070 (при снятой обивке двери)	- 0,90	- 0,90	- -	- -	0,90 -
61036	.6103096.24	Желобок сточный правый - с/у на снятой форточке (при снятой обивке двери)	- 0,20	- 0,20	- -	- -	0,20 -
61037	.6103097.24	Желобок сточный левый - с/у на снятой форточке (при снятой обивке двери)	- 0,20	- 0,20	- -	- -	0,20 -
61038	.6103102.20	Ручка поворотного стекла правая - с/у	- 0,13	- 0,13	- -	- -	0,13 -
61039	.6103103.20	Ручка поворотного стекла левая - с/у	- 0,13	- 0,13	- -	- -	0,13 -
61040	.6103122.24	Уплотнитель рамки поворотного стекла пр. - с/у (на снятой форточке)	- 0,10	- 0,10	- -	- -	0,10 -
61041	.6103123.24	Уплотнитель рамки поворотного стекла лев - с/у (на снятой форточке)	- 0,10	- 0,10	- -	- -	0,10 -

© 2001 ОАО НВП "ИТЦ АВТО"

№№ поз.	Код детали, код работы	Наименование детали и характеристика работы	Трудоемкость (нормо-час) * max кол-во операций				
			21043	21044	21045	21053	2106
			21061	21065	21070	21073	21074
61042	.6103210.21	Стекло опускное передней двери правое - с/у (при снятой обивке двери)	0,65 0,65	0,65 0,65	0,65 0,65	0,65 0,65	0,65 0,65
61043	.6103211.21	Стекло опускное передней двери левое - с/у (при снятой обивке двери)	0,65 0,65	0,65 0,65	0,65 0,65	0,65 0,65	0,65 0,65
61044	.6103220.24	Обойма опускного стекла перед.двери прав - с/у (на снятом стекле 6103210)	0,30 0,30	0,30 0,30	0,30 0,30	0,30 0,30	0,30 0,30
61045	.6103221.24	Обойма опускного стекла перед. двери лев - с/у (на снятом стекле 6103211)	0,30 0,30	0,30 0,30	0,30 0,30	0,30 0,30	0,30 0,30
61046	.6103240.21	Желобок опускн. стекла пер.двери правый - с/у (при снятом правом опускном стекле)	0,20 0,20	0,20 0,20	0,20 0,20	0,20 0,20	0,20 0,20
61047	.6103241.21	Желобок опускн. стекла пер. двери левый - с/у (при снятом опускном стекле)	0,20 0,20	0,20 0,20	0,20 0,20	0,20 0,20	0,20 0,20
61048	.6103250.21	Желобок опускн. стекла пер.двери правый - с/у (при снятом опускном стекле)	0,20 0,20	0,20 0,20	0,20 0,20	0,20 0,20	0,20 0,20
61049	.6103251.21	Желобок опускн. стекла пер. двери левый - с/у (при снятом опускном стекле)	0,20 0,20	0,20 0,20	0,20 0,20	0,20 0,20	0,20 0,20
61050	.6103260.21	Желобок опускного стекла пер. двери прав. - с/у (при снятом опускном стекле)	0,20 0,20	0,20 0,20	0,20 0,20	0,20 0,20	0,20 0,20
61051	.6103260.21	Желобок опускного стекла пер. двери лев. - с/у (при снятом опускном стекле)	0,20 0,20	0,20 0,20	0,20 0,20	0,20 0,20	0,20 0,20
61052	.6103290.20	Уплотнитель опускн.стекла перед.дв.прав. - с/у (за 1 шт.)	0,10*2 0,10*2	0,10*2 0,10*2	0,10*2 0,10*2	0,10*2 0,10*2	0,10*2 0,10*2
61053	.6103291.20	Уплотнитель опускн.стекла перед.дв.левый - с/у (за 1 шт.)	0,10*2 0,10*2	0,10*2 0,10*2	0,10*2 0,10*2	0,10*2 0,10*2	0,10*2 0,10*2
61054	.6103294.21	Уплотнитель опускн.стекла передней двери прав. - с/у (при снятом опускном стекле)	0,10 -	0,10 -	0,10 0,10	0,10 0,10	- 0,10
61055	.6103294.21	Уплотнитель опускн.стекла передней двери лев. - с/у (при снятом опускном стекле)	0,10 -	0,10 -	0,10 0,10	0,10 0,10	- 0,10
61056	.6103316.21	Облицовка рамки окна передн.правой двери - с/у	- 0,27	- 0,27	- -	- -	0,27 -
61057	.6103317.21	Облицовка рамки окна передн. левой двери - с/у	- 0,27	- 0,27	- -	- -	0,27 -
61058	.6103472.20	Окантовка уплотнителя опускного стекла - с/у (за 1 шт.)	0,20*2 0,20*2	0,20*2 0,20*2	0,20*2 0,20*2	0,20*2 0,20*2	0,20*2 0,20*2

© 2001 ОАО НВП "ИТЦ АВТО"

№№ поз.	Код детали, код работы	Наименование детали и характеристика работы	Трудоемкость (нормо-час) * max кол-во операций				
			21043	21044	21045	21053	2106
			21061	21065	21070	21073	21074
61059	.6103473.20	Окантовка уплотнителя опускного стекла - с/у (за 1 шт.)	0,20*2 0,20*2	0,20*2 0,20*2	0,20*2 0,20*2	0,20*2 0,20*2	0,20*2 0,20*2
		61 04. Стеклоподъёмник					
61060	.6104020.21	Стеклоподъемник передней двери прав. - с/у с регулировкой натяжения и смазкой троса (при снятой обивке двери)	0,45 0,45	0,45 0,45	0,45 0,45	0,45 0,45	0,45 0,45
61061	.6104020.21	Стеклоподъемник передней двери прав. - (с электроприводом) - с/у (при снятой обивке двери)	- 0,60	- 0,60	- -	- -	0,60 -
61062	.6104020.21	Стеклоподъемник передней двери лев. - с/у с регулировкой натяжения и смазкой троса (при снятой обивке двери)	0,45 0,45	0,45 0,45	0,45 0,45	0,45 0,45	0,45 0,45
61063	.6104020.41	Стеклоподъемник передней двери - ремонт (снятого)	0,40 0,40	0,40 0,40	0,40 0,40	0,40 0,40	0,40 0,40
61064	.6104021.21	Стеклоподъемник передней двери лев. - (с электроприводом) - с/у (при снятой обивке двери)	- 0,60	- 0,60	- -	- -	0,60 -
61065	.6104021.41	Стеклоподъемник передней двери лев. - ремонт (снятого)	- 0,40	- 0,40	- -	- -	0,40 -
61066	.6104064.20	Ручка стеклоподъемника - с/у (за 1 шт.)	0,06*4 0,06*4	0,06*4 0,06*4	0,06*4 0,06*4	0,06*4 0,06*4	0,06*4 0,06*4
61067	.6104066.20	Облицовка ручки стеклоподъемника - с/у (за 1 шт.)	0,06*4 0,06*4	0,06*4 0,06*4	0,06*4 0,06*4	0,06*4 0,06*4	0,06*4 0,06*4
61068	.6104072.20	Розетка ручки стеклоподъемника - с/у (за 1 шт.)	0,06*4 0,06*4	0,06*4 0,06*4	0,06*4 0,06*4	0,06*4 0,06*4	0,06*4 0,06*4
		61 05. Замок и ручки передней двери					
61069	.6105012.21	Замок передней двери правый - с/у (при снятой обивке двери)	0,30 0,30	0,30 0,30	0,30 0,30	0,30 0,30	0,30 0,30
61070	.6105012.41	Замок передней двери правый - ремонт	0,32 0,32	0,32 0,32	0,32 0,32	0,32 0,32	0,32 0,32
61071	.6105013.21	Замок передней двери левый - с/у (при снятой обивке двери)	0,30 0,30	0,30 0,30	0,30 0,30	0,30 0,30	0,30 0,30
61072	.6105013.41	Замок передней двери левый - ремонт	0,32 0,32	0,32 0,32	0,32 0,32	0,32 0,32	0,32 0,32
61073	.6105096.21	Тяга внутренней ручки двери правая - с/у (при снятой обивке двери)	0,13 0,13	0,13 0,13	0,13 0,13	0,13 0,13	0,13 0,13
61074	.6105097.20	Тяга внутренней ручки двери левая - с/у (при снятой обивке двери)	0,13 0,13	0,13 0,13	0,13 0,13	0,13 0,13	0,13 0,13
61075	.6105121.21	Тяга кнопки прав. - с/у (при снятой правой передней обивке двери)	0,13 0,13	0,13 0,13	0,13 0,13	0,13 0,13	0,13 0,13

© 2001 ОАО НВП "ИТЦ АВТО"

№№ поз.	Код детали, код работы	Наименование детали и характеристика работы	Трудоемкость (нормо-час) * max кол-во операций				
			21043	21044	21045	21053	2106
			21061	21065	21070	21073	21074
61076	.6105121.21	Тяга кнопки лев.- с/у (при снятой левой передней обивке двери)	0,13 0,13	0,13 0,13	0,13 0,13	0,13 0,13	0,13 0,13
61077	.6105146.21	Тяга наружной ручки прав.- с/у (при снятой правой передней обивке двери)	0,13 0,13	0,13 0,13	0,13 0,13	0,13 0,13	0,13 0,13
61078	.6105146.21	Тяга наружной ручки лев.- с/у (при снятой левой передней обивке двери)	0,13 0,13	0,13 0,13	0,13 0,13	0,13 0,13	0,13 0,13
61079	.6105150.21	Ручка наружная передней двери правая - с/у (при снятой обивке двери)	0,20 -	0,20 -	0,20 0,20	0,20 0,20	- 0,20
61080	.6105151.21	Ручка наружная передней двери левая - с/у (при снятой обивке двери)	0,20 -	0,20 -	0,20 0,20	0,20 0,20	- 0,20
61081	.6105176.21	Ручка наружная передней двери правая - с/у (при снятой обивке двери)	- 0,20	- 0,20	- -	- -	0,20 -
61082	.6105177.21	Ручка наружная передней двери левая - с/у (при снятой обивке двери)	- 0,20	- 0,20	- -	- -	0,20 -
61083	.6105204.20	Фиксатор замка передней правой двери - с/у с регулировкой	0,18 0,18	0,18 0,18	0,18 0,18	0,18 0,18	0,18 0,18
61084	.6105205.20	Фиксатор замка передней левой двери - с/у с регулировкой	0,18 0,18	0,18 0,18	0,18 0,18	0,18 0,18	0,18 0,18

Ограничитель и уплотнитель передней двери

61085	.6106082.21	Ограничитель открывания двери - с/у (за 1 шт.)	0,15*4 0,15*2	0,15*4 0,15*2	0,15*4 0,15*4	0,15*4 0,15*4	0,15*2 0,15*4
61086	.6107018.21	Уплотнитель проема передней двери - с/у (при снятой облицовке порога, за 1 шт.)	0,30*2 0,20*2	0,30*2 0,20*2	0,30*2 0,20*2	0,20*2 0,20*2	0,20*2 0,20*2

для 2104 совместно с деталями 62 07 020/021

62. Дверь задняя

62 00. Дверь задняя в сборе

62001	.6200014.20	Дверь задняя правая - с/у с подгонкой по проёму	1,00 1,00	1,00 1,00	1,00 1,00	1,00 1,00	1,00 1,00
62002	.6200014.20	Дверь задняя правая - с/у арматуры	1,70 1,70	1,70 1,70	1,70 1,70	1,70 1,70	1,70 1,70
62003	.6200014.21	Дверь задняя правая - с/у арматуры (при снятой обивке)	1,30 1,30	1,30 1,30	1,30 1,30	1,30 1,30	1,30 1,30
62004	.6200014.34	Дверь задняя правая - подгонка по проему	0,50 0,50	0,50 0,50	0,50 0,50	0,50 0,50	0,50 0,50
62005	.6200014.61	Дверь задняя правая - ремонт 1	1,45 1,45	1,45 1,45	1,45 1,45	1,45 1,45	1,45 1,45
62006	.6200014.62	Дверь задняя правая - ремонт 2	3,60 3,60	3,60 3,60	3,60 3,60	3,60 3,60	3,60 3,60
62007	.6200014.63	Дверь задняя правая - ремонт 3	5,10 5,10	5,10 5,10	5,10 5,10	5,10 5,10	5,10 5,10

© 2001 ОАО НВП "ИТЦ АВТО"

№№ поз.	Код детали, код работы	Наименование детали и характеристика работы	Трудоемкость (нормо-час) * max кол-во операций				
			21043	21044	21045	21053	2106
			21061	21065	21070	21073	21074
62008	.6200014.64	Дверь задняя правая -	8,20	8,20	8,20	8,20	8,20
		ремонт 4	8,20	8,20	8,20	8,20	8,20
62009	.6200015.20	Дверь задняя левая - с/у с	1,00	1,00	1,00	1,00	1,00
		подгонкой по проёму	1,00	1,00	1,00	1,00	1,00
62010	.6200015.20	Дверь задняя левая - с/у	1,70	1,70	1,70	1,70	1,70
		арматуры	1,70	1,70	1,70	1,70	1,70
62011	.6200015.21	Дверь задняя левая - с/у	1,30	1,30	1,30	1,30	1,30
		арматуры (при снятой	1,30	1,30	1,30	1,30	1,30
		обивке)					
62012	.6200015.34	Дверь задняя левая -	0,50	0,50	0,50	0,50	0,50
		подгонка по проему	0,50	0,50	0,50	0,50	0,50
62013	.6200015.61	Дверь задняя левая -	1,45	1,45	1,45	1,45	1,45
		ремонт 1	1,45	1,45	1,45	1,45	1,45
62014	.6200015.62	Дверь задняя левая -	3,60	3,60	3,60	3,60	3,60
		ремонт 2	3,60	3,60	3,60	3,60	3,60
62015	.6200015.63	Дверь задняя левая -	5,10	5,10	5,10	5,10	5,10
		ремонт 3	5,10	5,10	5,10	5,10	5,10
62016	.6200015.64	Дверь задняя левая -	8,20	8,20	8,20	8,20	8,20
		ремонт 4	8,20	8,20	8,20	8,20	8,20
		62 01. Каркас и панели задней двери					
62017	.6201014.66	Наружная панель задней	5,20	5,20	5,20	5,20	5,20
		правой двери - замена	5,20	5,20	5,20	5,20	5,20
62018	.6201014.67	Наружная панель задней	3,80	3,80	3,80	3,80	3,80
		правой двери - замена	3,80	3,80	3,80	3,80	3,80
		нижней части					
62019	.6201015.66	Наружная панель задней	5,20	5,20	5,20	5,20	5,20
		левой двери - замена	5,20	5,20	5,20	5,20	5,20
62020	.6201015.67	Наружная панель задней	3,80	3,80	3,80	3,80	3,80
		левой двери - замена	3,80	3,80	3,80	3,80	3,80
		нижней части					
62021	.6201560.20	Облицовка порога задней	0,16*2	0,16*2	0,16*2	0,16*2	0,16*2
		двери - с/у (за 1 шт.)	0,16*2	0,16*2	0,16*2	0,16*2	0,16*2
		62 02. Обивки задней двери					
62022	.6202012.20	Обивка задней двери	-	-	-	-	0,60
		правая - с/у	0,60	0,60	0,60	0,60	0,60
62023	.6202013.20	Обивка задней двери	-	-	-	-	0,60
		левая - с/у	0,60	0,60	0,60	0,60	0,60
62024	.6202014.20	Обивка задней двери	0,60	0,60	0,60	0,60	-
		правая - с/у	-	-	-	-	-
62025	.6202015.20	Обивка задней двери	0,60	0,60	0,60	0,60	-
		левая - с/у	-	-	-	-	-
62026	.6202030.20	Накладка обивки задней	-	-	-	-	0,30
		двери правая - с/у	0,30	0,30	-	-	-
62027	.6202031.20	Накладка обивки задней	-	-	-	-	0,30
		двери левая - с/у	0,30	0,30	-	-	-
		62 03. Окно задней двери					
62028	.6203052.20	Стекло неподвижное	0,30*2	0,30*2	0,30*2	0,30*2	0,30*2
		задней двери - с/у (за 1	0,30*2	0,30*2	0,30*2	0,30*2	0,30*2
		шт.)					
62029	.6203210.21	Стекло опускное задней	0,65	0,65	0,65	0,65	0,65
		двери правое - с/у (при	0,65	0,65	0,65	0,65	0,65
		снятой обивке двери)					

© 2001 ОАО НВП "ИТЦ АВТО"

№№ поз.	Код детали, код работы	Наименование детали и характеристика работы	Трудоемкость (нормо-час) * max кол-во операций				
			21043	21044	21045	21053	2106
			21061	21065	21070	21073	21074
62030	.6203211.21	Стекло опускное задней двери левое - с/у (при снятой обивке двери)	0,65 0,65	0,65 0,65	0,65 0,65	0,65 0,65	0,65 0,65
62031	.6203220.24	Обойма заднего опускного стекла правая - с/у (на снятом стекле)	0,30 0,30	0,30 0,30	0,30 0,30	0,30 0,30	0,30 0,30
62032	.6203221.24	Обойма заднего опускного стекла левая - с/у (на снятом стекле)	0,30 0,30	0,30 0,30	0,30 0,30	0,30 0,30	0,30 0,30
62033	.6203250.21	Желобок опуск. стекла задн. двери правый - с/у (при снятом опускном стекле)	0,20 0,20	0,20 0,20	0,20 0,20	0,20 0,20	0,20 0,20
62034	.6203251.21	Желобок опуск. стекла задн. двери левый - с/у (при снятом опускном стекле)	0,20 0,20	0,20 0,20	0,20 0,20	0,20 0,20	0,20 0,20
62035	.6203290.20	Уплотн.опускн.стекла задн.двери внутр. - с/у (за 1 шт.)	0,10*2 0,10*2	0,10*2 0,10*2	0,10*2 0,10*2	0,10*2 0,10*2	0,10*2 0,10*2
62036	.6203291.20	Уплотн.опускн.стекла задн.двери наружн. - с/у (за 1 шт.)	0,10*2 0,10*2	0,10*2 0,10*2	0,10*2 0,10*2	0,10*2 0,10*2	0,10*2 0,10*2
62037	.6203292.21	Уплотнит.опускн.стекла з/двери верт. прав. - с/у (при снятом опускном стекле)	0,10 0,10	0,10 0,10	0,10 0,10	0,10 0,10	0,10 0,10
62038	.6203292.21	Уплотнит.опускн.стекла з/двери верт. лев. - с/у (при снятом опускном стекле)	0,10 0,10	0,10 0,10	0,10 0,10	0,10 0,10	0,10 0,10
62039	.6203293.21	Уплотнит.опускн.стекла з/двери верхний - с/у (за шт.)	0,10*2 0,10*2	0,10*2 0,10*2	0,10*2 0,10*2	0,10*2 0,10*2	0,10*2 0,10*2
62040	.6203294.21	Уплотнит.опускн.стекла з/двери задний прав. - с/у (при снятом опускном стекле)	0,10 0,10	0,10 0,10	0,10 0,10	0,10 0,10	0,10 0,10
62041	.6203294.21	Уплотнит.опускн.стекла з/двери задний лев. - с/у (при снятом опускном стекле)	0,10 0,10	0,10 0,10	0,10 0,10	0,10 0,10	0,10 0,10
62042	.6203295.21	Уплотнитель опускн. стекла задн. двери прав. - с/у (при снятом опускном стекле)	0,10 0,10	0,10 0,10	0,10 0,10	0,10 0,10	0,10 0,10
62043	.6203295.21	Уплотнитель опускн. стекла задн. двери лев. - с/у (при снятом опускном стекле)	0,10 0,10	0,10 0,10	0,10 0,10	0,10 0,10	0,10 0,10
62044	.6203316.21	Облицовка рамки окна задней правой двери - с/у	- 0,27	- 0,27	- -	- -	0,27 -
62045	.6203317.21	Облицовка рамки окна задней левой двери - с/у	- 0,27	- 0,27	- -	- -	0,27 -
62046	.6203472.20	Окантовка уплотнителя опускного стекла - с/у (за 1 шт.)	0,20*2 0,20*2	0,20*2 0,20*2	0,20*2 0,20*2	0,20*2 0,20*2	0,20*2 0,20*2

© 2001 ОАО НВП "ИТЦ АВТО"

№№ поз.	Код детали, код работы	Наименование детали и характеристика работы	Трудоемкость (нормо-час) * max кол-во операций				
			21043	21044	21045	21053	2106
			21061	21065	21070	21073	21074
62047	.6203473.21	Окантовка уплотнителя опускного стекла - с/у (за 1 шт.)	0,20*2 0,20*2	0,20*2 0,20*2	0,20*2 0,20*2	0,20*2 0,20*2	0,20*2 0,20*2
		62 04. Стеклоподъёмник задней двери					
62048	.6204020.21	Стеклоподъемник задней двери прав. - с/у с регулировкой натяжения и смазкой троса (при снятой обивке)	0,45 0,45	0,45 0,45	0,45 0,45	0,45 0,45	0,45 0,45
62049	.6204020.21	Стеклоподъемник задней двери лев. - с/у с регулировкой натяжения и смазкой троса (при снятой обивке)	0,45 0,45	0,45 0,45	0,45 0,45	0,45 0,45	0,45 0,45
62050	.6204020.41	Стеклоподъемник задней двери - ремонт (снятого, за 1 шт.)	0,40*2 0,40*2	0,40*2 0,40*2	0,40*2 0,40*2	0,40*2 0,40*2	0,40*2 0,40*2
		62 05. Замки и ручки задней двери					
62051	.6205012.21	Замок задней двери правый - с/у (при снятой обивке двери)	0,30 0,30	0,30 0,30	0,30 0,30	0,30 0,30	0,30 0,30
62052	.6205012.41	Замок задней двери правый - ремонт	0,32 0,32	0,32 0,32	0,32 0,32	0,32 0,32	0,32 0,32
62053	.6205013.21	Замок задней двери левый - с/у (при снятой обивке двери)	0,30 0,30	0,30 0,30	0,30 0,30	0,30 0,30	0,30 0,30
62054	.6205013.41	Замок задней двери левый - ремонт	0,32 0,32	0,32 0,32	0,32 0,32	0,32 0,32	0,32 0,32
62055	.6205082.21	Привод выкл.замка задней двери правый - с/у (при снятой обивке двери)	0,20 0,20	0,20 0,20	0,20 0,20	0,20 0,20	0,20 0,20
62056	.6205083.21	Привод выкл.замка задней двери левый - с/у (при снятой обивке двери)	0,20 0,20	0,20 0,20	0,20 0,20	0,20 0,20	0,20 0,20
62057	.6205096.21	Тяга внутренней ручки задней двери прав. - с/у (при снятой обивке двери)	0,13 0,13	0,13 0,13	0,13 0,13	0,13 0,13	0,13 0,13
62058	.6205097.21	Тяга внутренней ручки задней двери левая - с/у (при снятой обивке двери)	0,13 0,13	0,13 0,13	0,13 0,13	0,13 0,13	0,13 0,13
62059	.6205150.21	Ручка наружная задней двери правая - с/у (при снятой обивке двери)	0,20 0,20	0,20 0,20	0,20 0,20	0,20 0,20	0,20 0,20
62060	.6205151.21	Ручка наружная задней двери левая - с/у (при снятой обивке двери)	0,20 0,20	0,20 0,20	0,20 0,20	0,20 0,20	0,20 0,20
62061	.6205180.21	Ручка внутренняя двери прав./ передн. - с/у (при снятой обивке двери)	0,13 0,13	0,13 0,13	0,13 0,13	0,13 0,13	0,13 0,13
62062	.6205180.21	Ручка внутренняя двери лев./ передн. - с/у (при снятой обивке двери)	0,13 0,13	0,13 0,13	0,13 0,13	0,13 0,13	0,13 0,13
62063	.6205180.21	Ручка внутренняя двери прав./ задн. - с/у (при снятой обивке двери)	0,13 0,13	0,13 0,13	0,13 0,13	0,13 0,13	0,13 0,13

© 2001 ОАО НВП "ИТЦ АВТО"

№№ поз.	Код детали, код работы	Наименование детали и характеристика работы	Трудоемкость (нормо-час) * max кол-во операций				
			21043	21044	21045	21053	2106
			21061	21065	21070	21073	21074
62064	.6205180.21	Ручка внутренняя двери лев./ задн. - с/у (при снятой обивке двери)	0,13 0,13	0,13 0,13	0,13 0,13	0,13 0,13	0,13 0,13
62065	.6205204.20	Фиксатор замка задней правой двери - с/у с регулировкой	0,18 0,18	0,18 0,18	0,18 0,18	0,18 0,18	0,18 0,18
62066	.6205205.20	Фиксатор замка задней левой двери - с/у с регулировкой	0,18 0,18	0,18 0,18	0,18 0,18	0,18 0,18	0,18 0,18

62 06.Ограничитель

62067	.6206082.21	Ограничитель открывания задней двери - с/у (за 1 шт.)	- 0,15*2	- 0,15*2	- -	- -	0,15*2 -

62 07. Уплотнитель проёма задней двери

62068	.6207020.21	Уплотнитель проема з/двери вертик.прав. - с/у (при снятой облицовке порога)	0,30 0,20	0,30 0,20	0,30 0,20	0,20 0,20	0,20 0,20
	для 2104 совместно с деталями 62 07 020/021						
62069	.6207021.21	Уплотнитель проема з/двери вертик. левый - с/у (при снятой облицовке порога)	0,30 0,20	0,30 0,20	0,30 0,20	0,20 0,20	0,20 0,20
	для 2104 совместно с деталями 62 07 020/021						
62070	.6207024.21	Уплотнитель проема задней правой двери - с/у (при снятой облицовке порога)	0,30 0,20	0,30 0,20	0,30 0,20	0,20 0,20	0,20 0,20
	для 2104 совместно с деталями 62 07 020/021						
62071	.6207025.21	Уплотнитель проема задней левой двери - с/у (при снятой облицовке порога)	0,30 0,20	0,30 0,20	0,30 0,20	0,20 0,20	0,20 0,20
	для 2104 совместно с деталями 62 07 020/021						

63. Дверь задка

63 00. Дверь задка в сборе

63001	.6300014.20	Дверь задка в сборе - с/у арматуры	1,80 -	1,80 -	1,80 -	- -	- -

Снять и установить: рычаг стеклоочистителя, стекло с уплотнителем, обивку двери задка и держатель обивки, замок с приводом и ручкой в сборе, моторедуктор в сборе, орнаменты, буферы, жгут проводов с уплотнителем и трубкой, фонарь освещения номерного знака с уплотнителем, жиклер омывателя и трубку (50%), упоры двери задка 2 шт.

63002	.6300014.20	Дверь задка в сборе - с/у с подгонкой по проему	1,10 -	1,10 -	1,10 -	- -	- -
63003	.6300014.34	Дверь задка в сборе - подгонка по проему	0,70 -	0,70 -	0,70 -	- -	- -
63004	.6300014.61	Дверь задка в сборе - ремонт 1	1,45 -	1,45 -	1,45 -	- -	- -
63005	.6300014.62	Дверь задка в сборе - ремонт 2	3,60 -	3,60 -	3,60 -	- -	- -
63006	.6300014.63	Дверь задка в сборе - ремонт 3	5,10 -	5,10 -	5,10 -	- -	- -
63007	.6300014.64	Дверь задка в сборе - ремонт 4	8,30 -	8,30 -	8,30 -	- -	- -

© 2001 ОАО НВП "ИТЦ АВТО"

№№ поз.	Код детали, код работы	Наименование детали и характеристика работы	Трудоемкость (нормо-час) * max кол-во операций				
			21043	21044	21045	21053	2106
			21061	21065	21070	21073	21074
		63 02. Обивка двери задка					
63008	.6302012.20	Обивка двери задка - с/у	0,30	0,30	0,30	-	-
			-	-	-	-	-
63009	.6302030.20	Держатель обивки двери задка правый - с/у	0,20	0,20	0,20	-	-
			-	-	-	-	-
63010	.6302031.20	Держатель обивки двери задка левый - с/у	0,20	0,20	0,20	-	-
			-	-	-	-	-
63011	.6302040.20	Облицовка моторедуктора - с/у	0,05	0,05	0,05	-	-
			-	-	-	-	-
		63 03. Стекло двери задка					
63012	.6303016.20	Стекло двери задка - с/у	0,80	0,80	0,80	-	-
			-	-	-	-	-
		63 05. Замок и ручка двери задка					
63013	.6305012.21	Замок двери задка - с/у (при снятой обивке двери)	0,20	0,20	0,20	-	-
			-	-	-	-	-
63014	.6305012.41	Замок двери задка - ремонт	0,35	0,35	0,35	-	-
			-	-	-	-	-
63015	.6305090.62	Кронштейн крепления замка двери задка - ремонт 2	0,27	0,27	0,27	-	-
			-	-	-	-	-
63016	.6305090.66	Кронштейн крепления замка двери задка - замена	-	0,27	0,27	-	-
			-	-	-	-	-
63017	.6305150.21	Ручка двери задка - с/у (при снятой обивке двери)	0,20	0,20	0,20	-	-
			-	-	-	-	-
		Навеска двери задка					
63018	.6306020.20	Звено петли двери задка в сборе правое - с/у	0,15	0,15	0,15	-	-
			-	-	-	-	-
63019	.6306020.41	Звено петли двери задка в сборе правое - ремонт	0,30	0,30	0,30	-	-
			-	-	-	-	-
63020	.6306021.20	Звено петли двери задка в сборе левое - с/у	0,15	0,15	0,15	-	-
			-	-	-	-	-
63021	.6306021.41	Звено петли двери задка в сборе левое - ремонт	0,30	0,30	0,30	-	-
			-	-	-	-	-
63022	.6306036.41	Звено петли двери задка правое - ремонт	0,40	0,40	0,40	-	-
			-	-	-	-	-
63023	.6306037.41	Звено петли двери задка левое - ремонт	0,40	0,40	0,40	-	-
			-	-	-	-	-
63024	.6306042.62	Кронштейн двери задка правый - ремонт 2	0,25	0,25	0,25	-	-
			-	-	-	-	-
63025	.6306043.62	Кронштейн двери задка левый - ремонт 2	0,25	0,25	0,25	-	-
			-	-	-	-	-
63026	.6306120.20	Фиксатор двери задка - с/у с регулировкой	0,23	0,23	0,23	-	-
			-	-	-	-	-
63027	.6307024.20	Уплотнитель двери задка - с/у	0,30	0,30	0,30	-	-
			-	-	-	-	-
63028	.6308010.20	Упор двери задка - с/у (за 1 шт.)	0,05*2	0,05*2	0,05*2	-	-
			-	-	-	-	-
		Стеклоочиститель двери задка					
63029	.6313100.20	Моторедуктор стеклоочистителя - с/у	0,30	0,30	0,30	-	-
			-	-	-	-	-

© 2001 ОАО НВП "ИТЦ АВТО"

№№ поз.	Код детали, код работы	Наименование детали и характеристика работы	Трудоемкость (нормо-час) * max кол-во операций				
			21043	21044	21045	21053	2106
			21061	21065	21070	21073	21074
63030	.6313100.40	Моторедуктор стеклоочистителя - ремонт	0,40 -	0,40 -	0,40 -	- -	- -
	Разобрать моторедуктор, продефектовать, заменить детали, смазать, собрать, проверить работу						
63031	.6313150.20	Рычаг стеклоочистителя - с/у	0,05 -	0,05 -	0,05 -	- -	- -
63032	.6318000.21	Омыватель двери задка (комплект) - с/у (при снятой обивке двери задка и обивке боковины)	0,30 -	0,30 -	0,30 -	- -	- -
63033	.6318016.21	Бачок омывателя - с/у (при снятой обивке боковины)	0,20 -	0,20 -	0,20 -	- -	- -
63034	.6318060.20	Жиклер омывателя стекла двери задка - с/у с регулировкой	0,13 -	0,13 -	0,13 -	- -	- -
63035	.6318096.21	Трубка жиклера омыват.стекла двери задка - с/у (при снятой обивке двери задка и обивке боковины)	0,15 -	0,15 -	0,15 -	- -	- -
63036	.6318100.41	Хомут крепления бачка омывателя стекла - ремонт	0,15 -	0,15 -	0,15 -	- -	- -

68. Сиденья

68 10. Сиденье переднее

68001	.6810010.20	Сиденье переднее в сборе правое - с/у	0,27 0,27	0,27 0,27	0,27 0,27	0,27 0,27	0,27 0,27
68002	.6810010.41	Сиденье переднее в сборе правое - ремонт остова (при снятых обивках)	1,15 1,15	1,15 1,15	1,15 1,15	1,15 1,15	1,15 1,15
68003	.6810011.20	Сиденье переднее в сборе левое - с/у	0,27 0,27	0,27 0,27	0,27 0,27	0,27 0,27	0,27 0,27
68004	.6810011.41	Сиденье переднее в сборе левое - ремонт остова (при снятых обивках)	1,15 1,15	1,15 1,15	1,15 1,15	1,15 1,15	1,15 1,15
68005	.6810024.62	Кронштейн переднего сиденья передний - ремонт 2	0,64 0,64	0,64 0,64	0,64 0,64	0,64 0,64	0,64 0,64
68006	.6810024.66	Кронштейн переднего сиденья передний - замена	0,50 0,50	0,50 0,50	0,50 0,50	0,50 0,50	0,50 0,50
68007	.6810026.62	Кронштейн переднего сиденья задний прав. - ремонт 2	0,64 0,64	0,64 0,64	0,64 0,64	0,64 0,64	0,64 0,64
68008	.6810026.66	Кронштейн переднего сиденья задний прав. - замена	0,50 0,50	0,50 0,50	0,50 0,50	0,50 0,50	0,50 0,50
68009	.6810027.62	Кронштейн переднего сиденья задний левый - ремонт 2	0,64 0,64	0,64 0,64	0,64 0,64	0,64 0,64	0,64 0,64
68010	.6810027.66	Кронштейн переднего сиденья задний левый - замена	0,50 0,50	0,50 0,50	0,50 0,50	0,50 0,50	0,50 0,50

© 2001 ОАО НВП "ИТЦ АВТО"

№№ поз.	Код детали, код работы	Наименование детали и характеристика работы	Трудоемкость (нормо-час) * max кол-во операций				
			21043	21044	21045	21053	2106
			21061	21065	21070	21073	21074
68011	.6810030.62	Кронштейн переднего	2,10*2	2,10*2	2,10*2	2,10*2	2,10*2
		сиденья боковой - ремонт	2,10*2	2,10*2	2,10*2	2,10*2	2,10*2
		2 (за 1 шт.)					
68012	.6810030.66	Кронштейн переднего	2,40*2	2,40*2	2,40*2	2,40*2	2,40*2
		сиденья боковой - замена	2,40*2	2,40*2	2,40*2	2,40*2	2,40*2
		(за 1 шт.)					
68013	.6810048.20	Облицовка переднего	0,05	0,05	0,05	0,05	0,05
		сиденья правая - с/у	0,05	0,05	0,05	0,05	0,05
68014	.6810049.20	Облицовка переднего	0,05	0,05	0,05	0,05	0,05
		сиденья левая - с/у	0,05	0,05	0,05	0,05	0,05
		68 12. Подушки переднего сиденья					
68015	.6812310.24	Обивка подушки переднего	0,90	0,90	0,90	0,90	0,90
		сиденья прав. - с/у (на	0,90	0,90	0,90	0,90	0,90
		снятом правом переднем					
		сиденье)					
68016	.6812310.24	Обивка подушки переднего	0,90	0,90	0,90	0,90	0,90
		сиденья лев. - с/у (на	0,90	0,90	0,90	0,90	0,90
		снятом левом переднем					
		сиденье)					
68017	.6812610.24	Обивка спинки переднего	0,90	0,90	0,90	0,90	0,90
		сиденья прав. - с/у (на	0,90	0,90	0,90	0,90	0,90
		снятом правом переднем					
		сиденьи)					
68018	.6812610.24	Обивка спинки переднего	-	-	-	-	-
		сиденья - с/у	-	-	0,90*2	0,90*2	0,90*2
		Снять сидение, заменить обивку, установить					
68019	.6812611.24	Обивка спинки переднего	0,90	0,90	0,90	0,90	0,90
		сиденья левая - с/у (на	0,90	0,90	-	-	-
		снятом левом переднем					
		68 14. Механизм регулировки переднего сиденья					
68020	.6814010.21	Салазка переднего правого	0,30	0,30	0,30	0,30	0,30
		сиденья внутр. - с/у (при	0,30	0,30	0,30	0,30	0,30
		снятом сиденье)					
68021	.6814010.41	Салазка переднего правого	0,52	0,52	0,52	0,52	0,52
		сиденья внутр. - ремонт	0,52	0,52	0,52	0,52	0,52
		Разобрать, продефектовать, заменить детали, собрать, смазать					
68022	.6814011.21	Салазка переднего левого	0,30	0,30	0,30	0,30	0,30
		сиденья внутрен - с/у (при	0,30	0,30	0,30	0,30	0,30
		снятом сиденье)					
68023	.6814011.41	Салазка переднего левого	0,52	0,52	0,52	0,52	0,52
		сиденья внутрен - ремонт	0,52	0,52	0,52	0,52	0,52
		Разобрать, продефектовать, заменить детали, собрать, смазать					
68024	.6814020.21	Салазка переднего правого	0,30	0,30	0,30	0,30	0,30
		сиденья наружн - с/у (при	0,30	0,30	0,30	0,30	0,30
		снятом сиденье)					
68025	.6814020.41	Салазка переднего правого	0,52	0,52	0,52	0,52	0,52
		сиденья наружн - ремонт	0,52	0,52	0,52	0,52	0,52
		Разобрать, продефектовать, заменить детали, собрать, смазать					
68026	.6814021.21	Салазка переднего левого	0,30	0,30	0,30	0,30	0,30
		сиденья наружн. - с/у (при	0,30	0,30	0,30	0,30	0,30
		снятом сиденье)					
68027	.6814021.41	Салазка переднего левого	0,52	0,52	0,52	0,52	0,52
		сиденья наружн. - ремонт	0,52	0,52	0,52	0,52	0,52
		Разобрать, продефектовать, заменить детали, собрать, смазать					

© 2001 ОАО НВП "ИТЦ АВТО"

№№ поз.	Код детали, код работы	Наименование детали и характеристика работы	Трудоемкость (нормо-час) * max кол-во операций				
			21043	21044	21045	21053	2106
			21061	21065	21070	21073	21074
68028	.6814078.21	Винт механизма наклона спинки сиденья прав. - с/у (при снятом сиденье)	0,30 0,30	0,30 0,30	0,30 0,30	0,30 0,30	0,30 0,30
68029	.6814078.21	Винт механизма наклона спинки сиденья лев. - с/у (при снятом сиденье)	0,30 0,30	0,30 0,30	0,30 0,30	0,30 0,30	0,30 0,30
		Подлокотники и подголовники переднего сиденья					
68030	.6816010.20	Подлокотник переднего сиденья (правый) - с/у	0,15 0,15	0,15 0,15	0,15 0,15	0,15 0,15	0,15 0,15
68031	.6816011.20	Подлокотник переднего сиденья (левый) - с/у	0,15 0,15	0,15 0,15	0,15 0,15	0,15 0,15	0,15 0,15
68032	.6818010.20	Подголовник переднего сиденья - с/у (за 1 шт.)	0,05*2 0,05*2	0,05*2 0,05*2	0,05*2 -	0,05*2 -	0,05*2 -
		68 20. Сиденье заднее					
68033	.6820110.20	Подушка заднего сиденья - с/у	0,16 0,16	0,16 0,16	0,16 0,16	0,16 0,16	0,16 0,16
68034	.6820210.20	Спинка заднего сиденья - с/у	0,16 0,16	0,16 0,16	0,16 0,16	0,16 0,16	0,16 0,16
		68 22. Подушки заднего сиденья					
68035	.6822310.24	Обивка подушки заднего сиденья - с/у (на снятой подушке)	1,20 1,20	1,20 1,20	1,20 1,20	1,20 1,20	1,20 1,20
68036	.6822610.24	Обивка спинки заднего сиденья - с/у (на снятой спинке з/сиденья)	1,20 1,20	1,20 1,20	1,20 1,20	1,20 1,20	1,20 1,20
68037	.6822660.20	Коврик спинки заднего сиденья - с/у	0,30 -	0,30 -	0,30 -	- -	- -
		68 24. Крепление заднего сиденья					
68038	.6824028.24	Петля подушки заднего сиденья - с/у за 1 шт.(на снятой подушке)	0,05*2 -	0,05*2 -	0,05*2 -	- -	- -
68039	.6824050.24	Петля спинки заднего сиденья правая - с/у (на снятой спинке)	0,05 -	0,05 -	0,05 -	- -	- -
68040	.6824051.24	Петля спинки заднего сиденья левая - с/у (на снятой спинке)	0,05 -	0,05 -	0,05 -	- -	- -
68041	.6824100.20	Фиксатор спинки заднего сиденья правый - с/у	0,10 -	0,10 -	0,10 -	- -	- -
68042	.6824101.20	Фиксатор спинки заднего сиденья левый - с/у	0,10 -	0,10 -	0,10 -	- -	- -
		68 26. Подлокотники и подголовники заднего сиденья					
68043	.6826010.20	Подлокотник переднего сиденья правый - с/у	0,15 0,15	0,15 0,15	0,15 0,15	0,15 0,15	0,15 0,15
68044	.6826011.20	Подлокотник переднего сиденья левый - с/у	0,15 0,15	0,15 0,15	0,15 0,15	0,15 0,15	0,15 0,15
		79. Радиооборудование					
79001	.7901010.20	Радиоприемник или магнитола - с/у	0,45 0,35	0,45 0,35	0,45 0,35	0,35 0,35	0,35 0,35
79002	.7901010.27	Радиоприемник или магнитола - установка	3,60 3,30	3,60 3,30	3,60 3,60	3,60 3,60	3,30 3,60

© 2001 ОАО НВП "ИТЦ АВТО"

№№ поз.	Код детали, код работы	Наименование детали и характеристика работы	Трудоемкость (нормо-час) * max кол-во операций				
			21043	21044	21045	21053	2106
			21061	21065	21070	21073	21074
		Установить радиоприемник или магнитолу, антенну, громкоговорители, провода (со снятием и установкой обивок), подключить, проверить работу					
79003	.7901050.20	Громкоговоритель - с/у (за 1 шт.)	0,15*2 0,35*2	0,15*2 0,35*2	0,15*2 0,15*2	0,35*2 0,15*2	0,35*2 0,15*2
79004	.7901050.21	Громкоговоритель - с/у (при снятом щитке приборов и корпусе вещевого ящика, за 1 шт.)	0,25*2 -	0,25*2 -	0,25*2 0,25*2	- 0,25*2	- 0,25*2
79005	.7901050.21	Громкоговоритель - с/у (при снятой вставке панели приборов))	0,15 -	0,15 -	0,15 -	0,15 -	- -
79006	.7903010.20	Антенна радиоприемника - с/у	0,65 0,65	0,65 0,65	0,65 0,65	0,65 0,65	0,65 0,65
79007	.7903010.27	Антенна радиоприемника - установка	1,00 1,00	1,00 1,00	1,00 1,00	1,00 1,00	1,00 1,00
		Вырезать отверстие в левом переднем крыле, установить и подключить антенну, проверить работу					

81. Вентиляция и отопление

81 01. Отопитель

81001	.8101012.21	Отопитель в сборе - с/у (при слитой охлаждающей жидкости 50% и снятых воздуховодах оборгева и вентиляции кузова правом и левом)	0,30 -	0,30 0,30	0,30 0,30	0,30 0,30	0,30 0,30
81002	.8101050.20	Радиатор отопителя - с/у (при слитой охлаждающей жидкости 50% и снятых воздуховодах оборгева и вентиляции кузова правом и левом)	0,50	0,50 0,50	0,50 0,50	0,50 0,50	0,50 0,50
		Снять и установить кожух вентилятора, радиатор отопителя					
81003	.8101080.20	Электродвигатель отопителя - с/у (при снятых воздуховодах обогрева и вентиляции кузова правом и левом).	0,50 -	0,50 0,50	0,50 0,50	0,50 0,50	0,50 0,50
		Снять кожух вентилятора отопителя, электродвигатель, установить					
81004	.8101080.40	Электродвигатель отопителя - ремонт	0,30 0,30	0,30 0,30	0,30 0,30	0,30 0,30	0,30 0,30
		Разобрать, продефектовать, зачистить контакты, собрать, смазать, проверить работу					
81005	.8101090.21	Кожух вентилятора отопителя в сборе - с/у (при снятых воздуховодах обогрева и вентиляции кузова правом и левом)	0,30 -	0,30 0,30	0,30 0,30	0,30 0,30	0,30 0,30
81006	.8101094.21	Кожух вентилятора отопителя в сборе - с/у (при снятой панели радиоприемника)	- 0,40	- -	- -	- -	- -
81007	.8101130.20	Вентилятор отопителя - с/у (при снытых воздуховодах обогрева и вентиляции кузова правом и левом)	0,20 -	0,20 0,20	0,20 0,20	0,20 0,20	0,20 0,20
		Снять кожух вентилятора, вентилятор, установить					

© 2001 ОАО НВП "ИТЦ АВТО"

№№ поз.	Код детали, код работы	Наименование детали и характеристика работы	Трудоемкость (нормо-час) * max кол-во операций				
			21043	21044	21045	21053	2106
			21061	21065	21070	21073	21074
81008	.8101150.21	Кран управления отопителем - с/у (при слитой охлаждающей жидкости и снятой панели радиоприемника)	0,32 0,32	0,32 0,32	0,32 0,32	0,32 0,32	0,32 0,32
81009	.8101200.21	Шланг отопителя подводящий - с/у (при слитой охлаждающей жидкости)	0,20 0,20	0,20 0,20	0,20 0,20	0,20 0,20	0,20 0,20
81010	.8101204.21	Шланг отопителя отводящий - с/у (при слитой охлаждающей жидкости)	0,20 0,20	0,20 0,20	0,20 0,20	0,20 0,20	0,20 0,20
81011	.8101300.20	Переключатель электродвигателя отопителя - с/у	- 0,05	- 0,05	- -	- -	0,05 -
		Воздуховоды					
81012	.8102120.21	Воздуховод обогрева ветрового стекла - с/у (при снятой панели приборов)	0,10 0,10	0,10 0,10	0,10 0,10	0,10 0,10	0,10 0,10
81013	.8102132.20	Дефлектор обогрева ветр.стекла с трубой - с/у (за 1 шт.)	- 0,06*2	- 0,06*2	- -	- -	0,06*2 -
81014	.8108032.21	Воздуховод обогрева и вент.кузова правый - с/у (при снятой панели приборов)	0,10 0,10	0,10 0,10	0,10 0,10	0,10 0,10	0,10 0,10
81015	.8108033.21	Воздуховод обогрева и вент. кузова левый - с/у (при снятой панели приборов)	0,10 0,10	0,10 0,10	0,10 0,10	0,10 0,10	0,10 0,10
81016	.8108060.20	Сопло вентиляции кузова - с/у (за 1 шт.)	0,02*2 -	0,02*2 -	0,02*2 0,02	0,02*2 0,02	- 0,02
		81 09. Управление отопителем					
81017	.8109020.21	Рычаги управления отопителем в сборе - с/у (при снятой панели приборов)	0,40 0,40	0,40 0,40	0,40 0,40	0,40 0,40	0,40 0,40
81018	.8109044.20	Рукоятка рычагов управления отопителем - с/у (за 1 шт.)	0,02*3 -	0,02*3 0,02*3	0,02*3 0,02*3	0,02*3 0,02*3	- 0,02*3
81019	.8109046.20	Рукоятка рычагов управления отопителем - с/у (за 1 шт.)	- 0,02*3	- -	- -	- -	0,02*3 -
81020	.8109120.21	Тяга управления краном отопителя - с/у (при снятой панели приборов)	0,40 0,40	0,40 0,40	0,40 0,40	0,40 0,40	0,40 0,40
81021	.8109121.21	Трос управления возд.заслонкой отопителя- с/у (при снятой панели приборов)	0,40 0,40	0,40 0,40	0,40 0,40	0,40 0,40	0,40 0,40
81022	.8101012.21	Отопитель в сборе – с/у (при слитой охлаждающей жидкости 50%)	- 1,50	- -	- -	- -	- -

© 2001 ОАО НВП "ИТЦ АВТО"

№№ поз.	Код детали, код работы	Наименование детали и характеристика работы	Трудоемкость (нормо-час) * max кол-во операций				
			21043	21044	21045	21053	2106
			21061	21065	21070	21073	21074
81023	.8101050.20	Радиатор отопителя– с/у	-	-	-	-	-
		(при слитой охлаждающей жидкости 50%)	1,00	-	-	-	-
		Снять и установить панель радиоприемника, кожух вентилятора, радиатор отопителя					
81024	.8101050.20	Электродвигатель	-	-	-	-	-
		отопителя – с/у	0,80	-	-	-	-
		Снять панель радиоприемника, кожух вентилятора отопителя, электродвигатель, установить					
81025	.8101130.20	Вентилятор отопителя -	-	-	-	-	-
		с/у	0,80	-	-	-	-
		Снять панель радиоприемника, кожух вентилятора, вентилятор, установить					

82. Принадлежности кузова

82001	.8201008.20	Зеркало заднего вида	0,10	0,10	0,10	0,10	0,10
		внутреннее - с/у	0,10	0,10	0,10	0,10	0,10
82002	.8201050.20	Зеркало заднего вида	0,15	0,15	0,15	0,15	0,15
		наружное правое - с/у	0,15	0,15	0,15	0,15	0,15
82003	.8201051.20	Зеркало заднего вида	0,15	0,15	0,15	0,15	0,15
		наружное левое - с/у	0,15	0,15	0,15	0,15	0,15
82004	.8202010.20	Поручень верхний - с/у (за	0,10*3	0,10*3	0,10*3	0,10*3	0,10*3
		1 шт.)	0,10*3	0,10*3	0,10*3	0,10*3	0,10*3
82005	.8203010.20	Пепельница передняя в	0,06	0,06	0,06	0,06	0,06
		сборе - с/у	0,06	0,06	0,06	0,06	0,06
82006	.8203200.20	Пепельница на панели	0,06*2	0,06*2	0,06*2	0,06*2	0,06*2
		приборов или двери - с/у	0,06*2	0,06*2	0,06*2	0,06*2	0,06*2
		(за 1 шт.)					
82007	.8204010.20	Козырек	0,10	0,10	0,10	0,10	0,10
		противосолнечный правый	0,10	0,10	0,10	0,10	0,10
		- с/у					
82008	.8204011.20	Козырек	0,10	0,10	0,10	0,10	0,10
		противосолнечный левый -	0,10	0,10	0,10	0,10	0,10
		с/у					
82009	.8212012.24	Знак заводской - с/у (на	-	-	-	-	0,06
		снятой облицовке	0,06	-	-	-	-
		радиатора)					
82010	.8212016.24	Знак заводской - с/у (на	0,06	0,06	0,06	0,06	-
		снятой облицовке	-	0,06	0,06	0,06	0,06
		радиатора)					
82011	.8212174.20	Орнамент заднего крыла -	0,10*2	0,10*2	0,10*2	0,10*2	0,10*2
		с/у (за 1 шт.)	0,10*2	0,10*2	0,10*2	0,10*2	0,10*2
82012	.8212200.20	Орнамент задка - с/у	0,10	0,10	0,10	0,10	0,10
			0,10	0,10	0,10	0,10	0,10
82013	.8217010.20	Ремень безопасности	0,50	0,50	0,50	0,50	0,50
		передний правый - с/у	0,50	0,50	0,50	0,50	0,50
82014	.8217011.20	Ремень безопасности	0,50	0,50	0,50	0,50	0,50
		передний левый - с/у	0,50	0,50	0,50	0,50	0,50
82015	.8217210.21	Ремень безопасности	0,35	0,35	0,35	0,35	0,35
		задний боковой прав. - с/у	0,35	0,35	0,35	0,35	0,35
		(при снятых подушке и спинке заднего сиденья и полке задка, за 1 шт.)					
82016	.8217210.21	Ремень безопасности	0,35	0,35	0,35	0,35	0,35
		задний боковой лев. - с/у	0,35	0,35	0,35	0,35	0,35
		(при снятых подушке и спинке заднего сиденья и полке задка, за 1 шт.)					

© 2001 ОАО НВП "ИТЦ АВТО"

№№ поз.	Код детали, код работы	Наименование детали и характеристика работы	Трудоемкость (нормо-час) * max кол-во операций				
			21043	21044	21045	21053	2106
			21061	21065	21070	21073	21074
82017	.8217310.21	Ремень безопасности	0,20	0,20	0,20	0,20	0,20
		задний средний - с/у	0,20	0,20	0,20	0,20	0,20

84. Оперение

84 01. Облицовка радиатора

84001	.8401012.20	Облицовка радиатора	-	-	-	-	0,15
		правая - с/у	0,15	0,15	-	-	-
84002	.8401013.20	Облицовка радиатора	-	-	-	-	0,15
		левая - с/у	0,15	0,15	-	-	-
84003	.8401014.20	Облицовка радиатора - с/у	0,15	0,15	0,15	0,15	-
			-	-	0,15	0,15	0,15
84004	.8401016.20	Облицовка фар правая -	-	-	-	-	0,05
		с/у	0,05	0,05	-	-	-
84005	.8401017.20	Облицовка фар левая - с/у	-	-	-	-	0,05
			0,05	0,05	-	-	-
84006	.8401040.21	Щиток решетки радиатора	-	-	-	-	-
		правый - с/у (при снятой	-	-	0,15	0,15	0,15
		решетке радиатора)					
84007	.8401041.21	Щиток решетки радиатора	-	-	-	-	-
		левый - с/у (при снятой	-	-	0,15	0,15	0,15
		решетке радиатора)					
84008	.8401050.66	Рамка радиатора в сборе -	4,40	4,40	4,40	4,40	-
		замена с установкой	-	-	4,40	4,40	4,40
		панели 8401120 (при					
		снятых передних крыльях)					
84009	.8401050.66	Рамка радиатора в сборе -	7,30	7,30	7,30	7,30	-
		замена с установкой	-	-	7,30	7,30	7,30
		панели 8401120 и					
		ремонтом 1 передних					
		крыльев					
84010	.8401060.61	Поперечина рамки	1,60	1,60	1,60	1,60	-
		радиатора верхняя в сб -	-	-	1,60	1,60	1,60
		ремонт 1					
84011	.8401060.62	Поперечина рамки	2,20	2,20	2,20	2,20	-
		радиатора верхняя в сб -	-	-	2,20	2,20	2,20
		ремонт 2					
84012	.8401060.63	Поперечина рамки	3,60	3,60	3,60	3,60	-
		радиатора верхняя в сб -	-	-	3,60	3,60	3,60
		ремонт 3					
84013	.8401060.66	Поперечина рамки	3,00	3,00	3,00	3,00	-
		радиатора верхняя в сб -	-	-	3,00	3,00	3,00
		замена (при снятых					
		передних крыльях)					
84014	.8401064.62	Усилитель в/поперечины	2,00	2,00	2,00	2,00	-
		рамки радиатора - ремонт2	-	-	2,00	2,00	2,00
84015	.8401064.66	Усилитель в/поперечины	2,20	2,20	2,20	2,20	-
		рамки радиатора - замена	-	-	2,20	2,20	2,20
		(при снятой поперечине					
		верхней)					
84016	.8401076.62	Поперечина рамки	1,10	1,10	1,10	1,10	-
		радиатора нижняя -	-	-	1,10	1,10	1,10
		ремонт 2					
84017	.8401076.63	Поперечина рамки	1,30	1,30	1,30	1,30	-
		радиатора нижняя -	-	-	1,30	1,30	1,30
		ремонт 3					

© 2001 ОАО НВП "ИТЦ АВТО"

№№ поз.	Код детали, код работы	Наименование детали и характеристика работы	Трудоемкость (нормо-час) * max кол-во операций				
			21043	21044	21045	21053	2106
			21061	21065	21070	21073	21074
84018	.8401076.66	Поперечина рамки радиатора нижняя - замена (при снятой панели 8401120)	1,15 -	1,15 -	1,15 1,15	1,15 1,15	- 1,15
84019	.8401082.61	Кронштейн фары (правый)- ремонт 1	0,40 -	0,40 -	0,40 0,40	0,40 0,40	- 0,40
84020	.8401082.62	Кронштейн фары (правый)- ремонт 2	0,70 -	0,70 -	0,70 0,70	0,70 0,70	- 0,70
84021	.8401082.63	Кронштейн фары (правый)- ремонт 3	1,00 -	1,00 -	1,00 1,00	1,00 1,00	- 1,00
84022	.8401082.66	Кронштейн фары (правый)- замена	1,00 -	1,00 -	1,00 1,00	1,00 1,00	- 1,00
84023	.8401083.61	Кронштейн фары (левый) - ремонт 1	0,40 -	0,40 -	0,40 0,40	0,40 0,40	- 0,40
84024	.8401083.62	Кронштейн фары (левый) - ремонт 2	0,70 -	0,70 -	0,70 0,70	0,70 0,70	- 0,70
84025	.8401083.63	Кронштейн фары (левый) - ремонт 3	1,00 -	1,00 -	1,00 1,00	1,00 1,00	- 1,00
84026	.8401083.66	Кронштейн фары (левый) - замена	1,00 -	1,00 -	1,00 1,00	1,00 1,00	- 1,00
84027	.8401086.62	Стойка рамки радиатора (правая) - ремонт 2	0,80 -	0,80 -	0,80 0,80	0,80 0,80	- 0,80
84028	.8401086.63	Стойка рамки радиатора (правая) - ремонт 3	1,40 -	1,40 -	1,40 1,40	1,40 1,40	- 1,40
84029	.8401086.66	Стойка рамки радиатора (правая) - замена	1,00 -	1,00 -	1,00 1,00	1,00 1,00	- 1,00
84030	.8401087.62	Стойка рамки радиатора (левая) - ремонт 2	0,80 -	0,80 -	0,80 0,80	0,80 0,80	- 0,80
84031	.8401087.63	Стойка рамки радиатора (левая) - ремонт 3	1,40 -	1,40 -	1,40 1,40	1,40 1,40	- 1,40
84032	.8401087.66	Стойка рамки радиатора (левая) - замена	1,00 -	1,00 -	1,00 1,00	1,00 1,00	- 1,00
84033	.8401120.61	Панель облицовки радиатора - ремонт 1	1,90 -	1,90 -	1,90 1,90	1,90 1,90	- 1,90
84034	.8401120.62	Панель облицовки радиатора - ремонт 2	4,00 -	4,00 -	4,00 4,00	4,00 4,00	- 4,00
84035	.8401120.63	Панель облицовки радиатора - ремонт 3	4,60 -	4,60 -	4,60 4,60	4,60 4,60	- 4,60
84036	.8401120.66	Панель облицовки радиатора - замена	4,00 -	4,00 -	4,00 4,00	4,00 4,00	- 4,00
84037	.8401120.67	Панель облицовки радиатора - замена части панели	4,20 -	4,20 -	4,20 4,20	4,20 4,20	- 4,20

84 02. Капот

84038	.8402012.20	Капот в сборе - с/у с подгонкой по проему и регулировкой открывания-закрывания	0,60 0,60	0,60 0,60	0,60 0,60	0,60 0,60	0,60 0,60
84039	.8402012.20	Капот в сборе - с/у (с перестановкой съемных деталей и подгонкой по проему)	0,70 0,70	0,70 0,70	0,70 0,70	0,70 0,70	0,70 0,70

Отвернуть крепление петель и упоров к капоту, снять капот. Снять и установить решетки воздухопритока (2106). Установить и подогнать капот, смазать трущиеся поверхности, отрегулировать

© 2001 ОАО НВП "ИТЦ АВТО"

№№ поз.	Код детали, код работы	Наименование детали и характеристика работы	Трудоемкость (нормо-час) * max кол-во операций				
			21043	21044	21045	21053	2106
			21061	21065	21070	21073	21074
84040	.8402012.34	Капот в сборе - подгонка по проему	0,30 0,30	0,30 0,30	0,30 0,30	0,30 0,30	0,30 0,30
84041	.8402012.61	Капот в сборе - ремонт 1	1,65 1,65	1,65 1,65	1,65 1,65	1,65 1,65	1,65 1,65
84042	.8402012.62	Капот в сборе - ремонт 2	3,00 3,00	3,00 3,00	3,00 3,00	3,00 3,00	3,00 3,00
84043	.8402012.63	Капот в сборе - ремонт 3	4,50 4,50	4,50 4,50	4,50 4,50	4,50 4,50	4,50 4,50
84044	.8402012.64	Капот в сборе - ремонт 4	8,60 7,00	8,60 7,00	8,60 9,20	8,60 9,20	7,00 9,20
84045	.8402034.20	Петля капота - с/у (за 1 шт.)	- 0,20*2	- 0,20*2	- -	- -	0,20*2 -
84046	.8402050.20	Упор капота - с/у	0,15 0,15	0,15 0,15	0,15 0,15	0,15 0,15	0,15 0,15
84047	.8402070.20	Буфер капота - с/у с регулировкой открывания-закрывания капота, за 1 шт.	0,05*2 0,05*2	0,05*2 0,05*2	0,05*2 0,05*2	0,05*2 0,05*2	0,05*2 0,05*2
84048	.8402076.20	Решетка капота правая - с/у	- 0,10	- 0,10	- -	- -	0,10 -
84049	.8402077.20	Решетка капота левая - с/у-	- 0,10	- 0,10	- -	- -	0,10 -
84050	.8402104.20	Молдинг капота - с/у	- -	- -	- 0,15	- 0,15	- 0,15
84051	.8402200.20	Уплотнитель капота - с/у	0,15 0,15	0,15 0,15	0,15 0,15	0,15 0,15	0,15 0,15

84 03. Крыло переднее

84052	.8403000.66	Комплект перед. крыльев и панели передка - замена двух передних крыльев и панели передка 5301240 или 8401120	14,00 14,00	14,00 14,00	14,00 14,00	14,00 14,00	14,00 14,00
84053	.8403010.61	Крыло переднее правое - ремонт 1	1,60 1,60	1,60 1,60	1,60 1,60	1,60 1,60	1,60 1,60
84054	.8403010.62	Крыло переднее правое - ремонт 2	3,60 3,60	3,60 3,60	3,60 3,60	3,60 3,60	3,60 3,60
84055	.8403010.63	Крыло переднее правое - ремонт 3	4,90 4,90	4,90 4,90	4,90 4,90	4,90 4,90	4,90 4,90
84056	.8403010.64	Крыло переднее правое - ремонт 4	6,70 6,70	6,70 6,70	6,70 6,70	6,70 6,70	6,70 6,70
84057	.8403010.66	Крыло переднее правое - замена	4,70 4,70	4,70 4,70	4,70 4,70	4,70 4,70	4,70 4,70
84058	.8403010.67	Крыло переднее правое - замена части крыла	3,90 3,90	3,90 3,90	3,90 3,90	3,90 3,90	3,90 3,90
84059	.8403011.61	Крыло переднее левое - ремонт 1	1,60 1,60	1,60 1,60	1,60 1,60	1,60 1,60	1,60 1,60
84060	.8403011.62	Крыло переднее левое - ремонт 2	3,60 3,60	3,60 3,60	3,60 3,60	3,60 3,60	3,60 3,60
84061	.8403011.63	Крыло переднее левое - ремонт 3	4,90 4,90	4,90 4,90	4,90 4,90	4,90 4,90	4,90 4,90
84062	.8403011.64	Крыло переднее левое - ремонт 4	6,70 6,70	6,70 6,70	6,70 6,70	6,70 6,70	6,70 6,70
84063	.8403011.66	Крыло переднее левое - замена	4,70 4,70	4,70 4,70	4,70 4,70	4,70 4,70	4,70 4,70

© 2001 ОАО НВП "ИТЦ АВТО"

№№ поз.	Код детали, код работы	Наименование детали и характеристика работы	Трудоемкость (нормо-час) * max кол-во операций				
			21043	21044	21045	21053	2106
			21061	21065	21070	21073	21074
84064	.8403011.67	Крыло переднее левое - замена части крыла	3,90 3,90	3,90 3,90	3,90 3,90	3,90 3,90	3,90 3,90
84065	.8403358.20	Щиток брызговика передн.крыла в сб.прав - с/у	0,20 0,20	0,20 0,20	0,20 0,20	0,20 0,20	0,20 0,20
84066	.8403359.20	Щиток брызговика передн. крыла в сб.лев - с/у	0,20 0,20	0,20 0,20	0,20 0,20	0,20 0,20	0,20 0,20
84067	.8403362.20	Щиток арки колеса правый - установка	1,00 1,00	1,00 1,00	1,00 1,00	1,00 1,00	1,00 1,00
84068	.8403362.21	Щиток арки колеса правый - с/у (при снятых колесах)	0,30 0,30	0,30 0,30	0,30 0,30	0,30 0,30	0,30 0,30
84069	.8403363.20	Щиток арки колеса левый - установка	1,00 1,00	1,00 1,00	1,00 1,00	1,00 1,00	1,00 1,00
84070	.8403363.21	Щиток арки колеса левый - с/у (при снятых колесах)	0,30 0,30	0,30 0,30	0,30 0,30	0,30 0,30	0,30 0,30
84071	.8403370.21	Уплотнитель щитка брызговика перед.крыла - с/у (при снятом щитке, за 1 шт.)	0,20*2 0,20*2	0,20*2 0,20*2	0,20*2 0,20*2	0,20*2 0,20*2	0,20*2 0,20*2

84 04. Крыло заднее

84072	.8404000.66	Крыло заднее - замена двух задних крыльев и панели задка	14,00 14,00	14,00 14,00	14,00 14,00	14,00 14,00	14,00 14,00
84073	.8404010.61	Крыло заднее правое с желобком - ремонт 1	1,80 1,80	1,80 1,80	1,80 1,80	1,80 1,80	1,80 1,80
84074	.8404010.62	Крыло заднее правое с желобком - ремонт 2	3,70 3,70	3,70 3,70	3,70 3,70	3,70 3,70	3,70 3,70
84075	.8404010.63	Крыло заднее правое с желобком - ремонт 3	5,00 5,00	5,00 5,00	5,00 5,00	5,00 5,00	5,00 5,00
84076	.8404010.66	Крыло заднее правое с желобком - замена	4,80 4,80	4,80 4,80	4,80 4,80	4,80 4,80	4,80 4,80
84077	.8404010.67	Крыло заднее правое с желобком - замена части крыла	3,00 3,00	3,00 3,00	3,00 3,00	3,00 3,00	3,00 3,00
84078	.8404011.61	Крыло заднее левое с желобком - ремонт 1	1,80 1,80	1,80 1,80	1,80 1,80	1,80 1,80	1,80 1,80
84079	.8404011.62	Крыло заднее левое с желобком - ремонт 2	3,70 3,70	3,70 3,70	3,70 3,70	3,70 3,70	3,70 3,70
84080	.8404011.63	Крыло заднее левое с желобком - ремонт 3	5,00 5,00	5,00 5,00	5,00 5,00	5,00 5,00	5,00 5,00
84081	.8404011.66	Крыло заднее левое с желобком - замена	4,80 4,80	4,80 4,80	4,80 4,80	4,80 4,80	4,80 4,80
84082	.8404011.67	Крыло заднее левое с желобком - замена части крыла	3,00 3,00	3,00 3,00	3,00 3,00	3,00 3,00	3,00 3,00
84083	.8404030.62	Усилитель заднего крыла (правый) - ремонт 2	0,30 0,30	0,30 0,30	0,30 0,30	0,30 0,30	0,30 0,30
84084	.8404030.66	Усилитель заднего крыла (правый) - замена	0,30 0,30	0,30 0,30	0,30 0,30	0,30 0,30	0,30 0,30
84085	.8404031.62	Усилитель заднего крыла (левый) - ремонт 2	0,30 0,30	0,30 0,30	0,30 0,30	0,30 0,30	0,30 0,30
84086	.8404031.66	Усилитель заднего крыла (левый) - замена	0,30 0,30	0,30 0,30	0,30 0,30	0,30 0,30	0,30 0,30

© 2001 ОАО НВП "ИТЦ АВТО"

№№ поз.	Код детали, код работы	Наименование детали и характеристика работы	Трудоемкость (нормо-час) * max кол-во операций				
			21043	21044	21045	21053	2106
			21061	21065	21070	21073	21074
84087	.8404044.62	Надставка заднего крыла	0,40	0,40	0,40	-	-
		правая - ремонт 2	-	-	-	-	-
84088	.8404045.62	Надставка заднего крыла	0,40	0,40	0,40	-	-
		левая - ремонт 2	-	-	-	-	-
84089	.8404102.20	Крышка люка наливной	0,16	0,16	0,16	0,16	0,16
		горловины топл.бака - с/у	0,16	0,16	0,16	0,16	0,16
		с подгонкой					
84090	.8404108.62	Петля крышки люка	0,40	0,40	0,40	0,40	0,40
		наливной горловины -	0,40	0,40	0,40	0,40	0,40
		ремонт 2					
84091	.8404160.20	Буфер крышки люка	0,05	0,05	0,05	0,05	0,05
		бензобака - с/у	0,05	0,05	0,05	0,05	0,05
84092	.8404170.20	Облицовка горловины или	0,27	0,27	0,27	-	-
		уплотнитель - с/у	-	-	-	-	-
84093	.8404310.20	Фартук заднего колеса	0,25	0,25	0,25	0,25	0,25
		правый - с/у	0,25	0,25	0,25	0,25	0,25
84094	.8404311.20	Фартук заднего колеса	0,25	0,25	0,25	0,25	0,25
		левый - с/у	0,25	0,25	0,25	0,25	0,25
		84 06. Замок и привод замка капота					
84095	.8406010.20	Замок капота - с/у с	0,30	0,30	0,30	0,30	0,30
		регулировкой	0,30	0,30	0,30	0,30	0,30
84096	.8406010.41	Замок капота - ремонт	0,40	0,40	0,40	0,40	0,40
			0,40	0,40	0,40	0,40	0,40
84097	.8406135.21	Рычаг привода замка	0,55	0,55	0,55	0,55	0,55
		капота - с/у (при снятой	0,55	0,55	0,55	0,55	0,55
		панели приборов)					
84098	.8406138.62	Кронштейн рычага привода	0,30	0,30	0,30	0,30	0,30
		замка капота - ремонт 2	0,30	0,30	0,30	0,30	0,30
84099	.8406138.66	Кронштейн рычага привода	0,45	0,45	0,45	0,45	0,45
		замка капота - замена	0,45	0,45	0,45	0,45	0,45
84100	.8406142.20	Оболочка привода замка	0,20	0,20	0,20	0,20	0,20
		капота - с/у	0,20	0,20	0,20	0,20	0,20
84101	.8406156.20	Тяга привода замка капота	0,20	0,20	0,20	0,20	0,20
		- с/у	0,20	0,20	0,20	0,20	0,20
		84 07. Навеска и упор капота					
84102	.8407010.20	Петля капота правая - с/у	0,15*2	0,15*2	0,15*2	0,15*2	-
		(за 1 шт.)	-	-	0,15	0,15	0,15
84103	.8407011.20	Петля капота левая - с/у	-	-	-	-	-
			-	-	0,15	0,15	0,15
84104	.8407026.20	Упор капота - с/у	0,15	0,15	0,15	0,15	0,15
			0,15	0,15	0,15	0,15	0,15

ОКРАСКА

85001	.1002011.92	Блок цилиндров - окраска	0,58	0,58	0,58	0,58	0,58
			0,58	0,58	0,58	0,58	0,58
85002	.1003260.92	Крышка головки цилиндров	0,40	0,40	0,40	0,40	0,40
		- окраска	0,40	0,40	0,40	0,40	0,40
85003	.1009010.92	Картер масляный - окраска	0,35	0,35	0,35	0,35	0,35
			0,35	0,35	0,35	0,35	0,35
85004	.1101005.92	Бак топливный в сборе -	0,50	0,50	0,50	-	-
		окраска	-	-	-	-	-

© 2001 ОАО НВП "ИТЦ АВТО"

№№ поз.	Код детали, код работы	Наименование детали и характеристика работы	Трудоемкость (нормо-час) * max кол-во операций				
			21043	21044	21045	21053	2106
			21061	21065	21070	21073	21074
85005	.1101008.92	Бак топливный в сборе - окраска	- 0,50	- 0,50	- 0,50	0,50 0,50	0,50 0,50
85006	.1109010.92	Фильтр воздушный в сборе - окраска корпуса	0,20 0,20	- 0,20	0,20 0,20	0,20 -	0,20 0,20
85007	.1109011.92	Фильтр воздушный в сборе - (впрыск) окраска корпуса	- -	0,20 -	- -	- 0,20	- -
85008	.1301012.92	Радиатор - окраска	0,40 0,40	0,40 0,40	0,40 0,40	0,40 0,40	0,40 0,40
85009	.1309008.92	Кожух вентилятора - окраска	0,20 0,20	0,20 0,20	0,20 0,20	0,20 0,20	0,20 0,20
85010	.1309016.92	Кожух электровентилятора - окраска	0,20 0,20	0,20 0,20	0,20 0,20	0,20 0,20	0,20 0,20
85011	.2200012.92	Карданная передача в сборе - окраска	0,30 0,30	0,30 0,30	0,30 0,30	0,30 0,30	0,30 0,30
85012	.2400012.92	Задний мост в сборе - окраска	0,90 0,90	0,90 0,90	0,90 0,90	0,90 0,90	0,90 0,90
85013	.2801000.80	Номерной знак - окраска (за 1 шт.)	1,80*2 1,80*2	1,80*2 1,80*2	1,80*2 1,80*2	1,80*2 1,80*2	1,80*2 1,80*2
85014	.2803015.80	Бампер передний - подготовка и наружная окраска	- -	- -	- 1,40	- 1,40	- 1,40
85015	.2804015.80	Бампер задний - подготовка и наружная окраска	- -	- -	- 1,40	- 1,40	- 1,40
85016	.2901000.92	Подвеска передняя в сборе - окраска	0,32 0,32	0,32 0,32	0,32 0,32	0,32 0,32	0,32 0,32
85017	.2904020.92	Рычаг подвески нижний правый - окраска	0,20 0,20	0,20 0,20	0,20 0,20	0,20 0,20	0,20 0,20
85018	.2904021.92	Рычаг подвески нижний левый - окраска	0,20 0,20	0,20 0,20	0,20 0,20	0,20 0,20	0,20 0,20
85019	.2904100.92	Рычаг верхний правый - окраска	0,20 0,20	0,20 0,20	0,20 0,20	0,20 0,20	0,20 0,20
85020	.2904101.92	Рычаг верхний левый - окраска	0,20 0,20	0,20 0,20	0,20 0,20	0,20 0,20	0,20 0,20
85021	.2904200.92	Поперечина передней подвески - окраска	0,20 0,20	0,20 0,20	0,20 0,20	0,20 0,20	0,20 0,20
85022	.2905402.92	Амортизатор передней подвески - окраска (за 1 шт.)	0,15*2 0,15*2	0,15*2 0,15*2	0,15*2 0,15*2	0,15*2 0,15*2	0,15*2 0,15*2
85023	.2906010.92	Стабилизатор - окраска	0,15 0,15	0,15 0,15	0,15 0,15	0,15 0,15	0,15 0,15
85024	.2915402.92	Амортизатор задней подвески - окраска (за 1 шт.)	0,15*2 0,15*2	0,15*2 0,15*2	0,15*2 0,15*2	0,15*2 0,15*2	0,15*2 0,15*2
85025	.2919010.92	Штанга задней подвески нижняя - окраска	0,15 0,15	0,15 0,15	0,15 0,15	0,15 0,15	0,15 0,15
85026	.2919012.92	Штанга задней подвески нижняя - окраска	0,15 0,15	0,15 0,15	0,15 0,15	0,15 0,15	0,15 0,15
85027	.2919013.92	Штанга задней подвески верхняя - окраска (за 1 шт.)	0,15*2 0,15*2	0,15*2 0,15*2	0,15*2 0,15*2	0,15*2 0,15*2	0,15*2 0,15*2
85028	.2919110.92	Штанга задней подвески поперечная - окраска	0,15 0,15	0,15 0,15	0,15 0,15	0,15 0,15	0,15 0,15

© 2001 ОАО НВП "ИТЦ АВТО"

№№ поз.	Код детали, код работы	Наименование детали и характеристика работы	Трудоемкость (нормо-час) * max кол-во операций				
			21043	21044	21045	21053	2106
			21061	21065	21070	21073	21074
85029	.3001014.92	Кулак поворотный правый - окраска	0,20 0,20	0,20 0,20	0,20 0,20	0,20 0,20	0,20 0,20
85030	.3001015.92	Кулак поворотный левый - окраска	0,20 0,20	0,20 0,20	0,20 0,20	0,20 0,20	0,20 0,20
85031	.3101015.80	Диск - окраска (за 1 шт.)	0,30*5 0,30*5	0,30*5 0,30*5	0,30*5 0,30*5	0,30*5 0,30*5	0,30*5 0,30*5
85032	.3501146.92	Кожух защитный переднего тормоза правый - окраска	0,15 0,15	0,15 0,15	0,15 0,15	0,15 0,15	0,15 0,15
85033	.3501147.92	Кожух защитный переднего тормоза левый - окраска	0,15 0,15	0,15 0,15	0,15 0,15	0,15 0,15	0,15 0,15
85034	.5000000.93	Автомобиль - полная окраска крыла или капота или крышки багажника из стеклопластика (снятого)	3,00 3,00	3,00 3,00	3,00 3,00	3,00 3,00	3,00 3,00
85035	.5000014.80	Кузов окрашенный - полная окраска	29,00 29,00	29,00 29,00	29,00 29,00	29,00 29,00	29,00 29,00
		Подготовить и окрасить наружную поверхность кузова, поверхности моторного отсека и багажника, внутренние поверхности дверей, капота и крышки багажника (двери задка), торцы дверей и дверные проёмы, окрашиваемые поверхности салона; окрасить в черный цвет: щитки радиатора (2101, 2102, 21011), стойки радиатора (2103, 2106, 2104, 2105, 2107), кронштейны передних сидений, рамки дверей с обеих сторон (2104, 2105, 2107), верхние части центральных стоек (2104, 2105, 2107), стойки окон задних дверей (2104, 2105, 2107)					
85036	.5000014.80	Кузов окрашенный - наружная окраска грунтами и эмалями высокотемпературной сушки (90-95) град	22,00 22,00	22,00 22,00	22,00 22,00	22,00 22,00	22,00 22,00
		Подготовить и окрасить наружную поверхность кузова (без окраски моторного отсека, багажника, салона, внутренних поверхностей капота, крышки багажника (двери задка), дверей, торцев дверей и дверных проемов, сточных желобков капота и крышки багажника (двери задка); окрасить в черный цвет: щитки радиатора (2101, 2102, 21011), стойки радиатора (2103, 2106, 2104, 2105, 2107), рамки дверей (2104, 2105, 2107), лючки вентиляционных решеток, верхние части центральных стоек (2104, 2105, 2107), стойки окон задних дверей (2104, 2105, 2107)					
85037	.5000014.80	Кузов окрашенный - наружная окраска грунтами и эмалями низкотемпературной сушки (40-60) град	22,00 22,00	22,00 22,00	22,00 22,00	22,00 22,00	22,00 22,00
		Подготовить и окрасить наружную поверхность кузова (без окраски моторного отсека, багажника, салона, внутренних поверхностей капота, крышки багажника (двери задка), дверей, торцев дверей и дверных проемов, сточных желобков капота и крышки багажника (двери задка); окрасить в черный цвет: щитки радиатора (2101, 2102, 21011), стойки радиатора (2103, 2106, 2104, 2105, 2107), рамки дверей (2104, 2105, 2107), лючки вентиляционных решеток, верхние части центральных стоек (2104, 2105, 2107), стойки окон задних дверей (2104, 2105, 2107)					
85038	.5000014.80	Кузов окрашенный - подготовка и наружная окраска торцев двери и дверного проёма	2,00 2,00	2,00 2,00	2,00 2,00	2,00 2,00	2,00 2,00
85039	.5000014.80	Кузов окрашенный - наружная окраска (без окраски крыши) грунтами и эмалями высокотемперат.сушки(90-95)град	15,00 15,00	15,00 15,00	15,00 15,00	15,00 15,00	15,00 15,00
		Подготовить и окрасить наружную поверхность кузова (без крыши), моторного отсека, багажника, салона, внутренних поверхностей капота и крышки багажника, торцев дверей и дверных проёмов, сточных желобков капота и крышки багажника (двери задка); окрасить в черный цвет: щитки радиатора (2101, 2102, 21011), стойки радиатора (2103, 2106, 2104, 2105, 2107), рамки дверей (2104, 2105, 2107), лючки вентиляционных решеток, верхние части центральных стоек (2104, 2105, 2107), стойки					

© 2001 ОАО НВП "ИТЦ АВТО"

№№ поз.	Код детали, код работы	Наименование детали и характеристика работы	Трудоемкость (нормо-час) * max кол-во операций				
			21043	21044	21045	21053	2106
			21061	21065	21070	21073	21074
		окон задних дверей (2104, 2105, 2107)					
85040	.5000014.80	Кузов окрашенный - наружная окраска (без окраски крыши) грунтами и эмалями низкотемперат. сушки (40-60)град	15,00 15,00	15,00 15,00	15,00 15,00	15,00 15,00	15,00 15,00
		Подготовить и окрасить наружную поверхность кузова (без крыши), моторного отсека, багажника, салона, внутренних поверхностей капота и крышки багажника, торцев дверей и дверных проемов, сточных желобков капота и крышки багажника (двери задка); окрасить в черный цвет: щитки радиатора (2101, 2102, 21011), стойки радиатора (2103, 2106, 2104, 2105, 2107), рамки дверей (2104, 2105, 2107), лючки вентиляционных решеток, верхние части центральных стоек (2104, 2105, 2107), стойки окон задних дверей (2104, 2105, 2107)					
85041	.5000014.80	Кузов окрашенный - подготовка и окраска моторного отсека (без капота) грунтами и эмалями высокотемпер.сушки (90-95)град	3,00 3,00	3,00 3,00	3,00 3,00	3,00 3,00	3,00 3,00
85042	.5000014.80	Кузов окрашенный - подготовка и окраска моторного отсека (без капота) грунтами и эмалями низкотемпер.сушки (40-60) град	3,00 3,00	3,00 3,00	3,00 3,00	3,00 3,00	3,00 3,00
85043	.5000014.80	Кузов окрашенный - подготовка и окраска сточных желобков крыши, капота или крышки багажника (двери задка)	0,80 0,80	0,80 0,80	0,80 0,80	0,80 0,80	0,80 0,80
85044	.5000014.80	Кузов окрашенный - полная окраска задка грунтами и эмалями высокотемпературной сушки (90-95) град	10,00 10,00	10,00 10,00	10,00 10,00	10,00 10,00	10,00 10,00
		Подготовить и окрасить наружные и внутренние поверхности задней части кузова до задних дверей, включая поверхности багажника без крышки багажника					
85045	.5000014.80	Кузов окрашенный - полная окраска задка грунтами и эмалями низкотемпературной сушки (40-60) град	10,00 10,00	10,00 10,00	10,00 10,00	10,00 10,00	10,00 10,00
		Подготовить и окрасить наружные и внутренние поверхности задней части кузова до задних дверей, включая поверхности багажника без крышки багажника					
85046	.5000014.80	Кузов окрашенный - подготовка, грунтование и окраска поверхности (за 1 кв.м)	1,20*11 1,20*11	1,20*11 1,20*11	1,20*11 1,20*11	1,20*11 1,20*11	1,20*11 1,20*11
85047	.5000014.86	Кузов окрашенный - снятие старой краски (за 1 кв.м)	0,70*11 0,70*11	0,70*11 0,70*11	0,70*11 0,70*11	0,70*11 0,70*11	0,70*11 0,70*11
85048	.5000014.87	Кузов окрашенный - подготовка и грунтование поверхности (за 1 кв.м)	0,90*11 0,90*11	0,90*11 0,90*11	0,90*11 0,90*11	0,90*11 0,90*11	0,90*11 0,90*11
85049	.5000014.89	Кузов окрашенный - (алкидные эмали) подбор коллера эмали по образцу	2,00 2,00	2,00 2,00	2,00 2,00	2,00 2,00	2,00 2,00
85050	.5000014.89	Кузов окрашенный - (акриловые эмали) подбор коллера эмали по образцу	2,60 2,60	2,60 2,60	2,60 2,60	2,60 2,60	2,60 2,60

© 2001 ОАО НВП "ИТЦ АВТО"

№№ поз.	Код детали, код работы	Наименование детали и характеристика работы	Трудоемкость (нормо-час) * max кол-во операций				
			21043	21044	21045	21053	2106
			21061	21065	21070	21073	21074
85051	.5000014.91	Кузов окрашенный - фосфатирование (за 1кв.м)	0,55*3 0,55*3	0,55*3 0,55*3	0,55*3 0,55*3	0,55*3 0,55*3	0,55*3 0,55*3
		Подготовить и обработать 1 кв.м поверхности составом для холодного фосфатирования					
85052	.5000014.92	Кузов окрашенный - подготовка и окраска в черный цвет узлов и деталей (за 1 кв.м)	1,00*5 1,00*5	1,00*5 1,00*5	1,00*5 1,00*5	1,00*5 1,00*5	1,00*5 1,00*5
85053	.5000014.93	Кузов окрашенный - подготовка, грунтование и окраска стеклопластиковых панелей (за 1 кв.м)	1,35*5 1,35*5	1,35*5 1,35*5	1,35*5 1,35*5	1,35*5 1,35*5	1,35*5 1,35*5
85054	.5101040.80	Пол задний - окраска грунтами и эмалями высокотемпературной сушки (90-95) град	3,20 3,20	3,20 3,20	3,20 3,20	3,20 3,20	3,20 3,20
		Подготовить и окрасить внутреннюю поверхность багажного отделения (без крышки багажника/двери задка), включая водосточные желобки					
85055	.5101040.80	Пол задний - окраска грунтами и эмалями низкотемпературной сушки (40-60) град	3,20 3,20	3,20 3,20	3,20 3,20	3,20 3,20	3,20 3,20
		Подготовить и окрасить внутреннюю поверхность багажного отделения (без крышки багажника/двери задка), включая водосточные желобки					
85056	.5301010.80	Передок кузова со щитком в сборе - полная окраска грунтами и эмалями высокотемпературной сушки (90-95) град	9,50 9,50	9,50 9,50	9,50 9,50	9,50 9,50	9,50 9,50
		Подготовить и окрасить наружные и внутренние поверхности передней части кузова до передних дверей и панели рамы ветрового окна, включая моторный отсек, коробку воздухопритока, щиток передка и водосточные желобки; окрасить в черный цвет: щитки радиатора (2101, 2102, 21011), стойки радиатора (2103, 2106, 2104, 2105, 2107)					
85057	.5301010.80	Передок кузова со щитком в сборе - полная окраска грунтами и эмалями низкотемпературной сушки (40-60) град	9,50 9,50	9,50 9,50	9,50 9,50	9,50 9,50	9,50 9,50
		Подготовить и окрасить наружные и внутренние поверхности передней части кузова до передних дверей и панели рамы ветрового окна, включая моторный отсек, коробку воздухопритока, щиток передка и водосточные желобки; окрасить в черный цвет: щитки радиатора (2101, 2102, 21011), стойки радиатора (2103, 2106, 2104, 2105, 2107)					
85058	.5301240.80	Панель передка в сборе - полная окраска грунтами и эмалями высокотемпературной сушки (90-95) град	- 2,00	- 2,00	- -	- -	2,00 -
		Подготовить и окрасить наружную и внутреннюю поверхности панели передка, а также окрасить в черный цвет стойки радиатора					
85059	.5301240.80	Панель передка в сборе - полная окраска грунтами и эмалями низкотемпературной сушки (40-60) град	- 2,00	- 2,00	- -	- -	2,00 -
		Подготовить и окрасить наружную и внутреннюю поверхности панели передка, а также окрасить в черный цвет стойки радиатора					
85060	.5601082.80	Панель задка наружная - полная окраска грунтами и эмалями высокотемпературной сушки (90-95) град	- 1,90	- 1,90	- 1,90	1,90 1,90	1,90 1,90
		Подготовить и окрасить наружную и внутреннюю поверхности панели задка					

© 2001 ОАО НВП "ИТЦ АВТО"

№№ поз.	Код детали, код работы	Наименование детали и характеристика работы	Трудоемкость (нормо-час) * max кол-во операций				
			21043	21044	21045	21053	2106
			21061	21065	21070	21073	21074
85061	.5601082.80	Панель задка наружная -	-	-	-	1,90	1,90
		полная окраска грунтами и	1,90	1,90	1,90	1,90	1,90
		эмалями низкотемпературной сушки (40-60) град					
	Подготовить и окрасить наружную и внутреннюю поверхности панели задка						
85062	.5601084.80	Панель задка нижняя -	-	-	-	1,10	1,10
		полная окраска грунтами и	1,10	1,10	1,10	1,10	1,10
		эмалями высокотемпературной сушки (90-95) град					
	Подготовить и окрасить наружную и внутреннюю поверхности панели задка						
85063	.5601084.80	Панель задка нижняя -	-	-	-	1,10	1,10
		полная окраска грунтами и	1,10	1,10	1,10	1,10	1,10
		эмалями низкотемпературной сушки (40-60) град					
	Подготовить и окрасить наружную и внутреннюю поверхности панели задка						
85064	.5604010.80	Крышка багажника -	-	-	-	2,30	2,30
		полная окраска	2,30	2,30	2,30	2,30	2,30
	Подготовить и окрасить наружные и внутренние поверхности крышки багажника						
85065	.5701012.80	Панель крыши -	3,30	3,30	3,30	2,60	2,60
		подготовка и наружная	2,60	2,60	2,60	2,60	2,60
		окраска грунтами и эмалями высокотемпературной сушки (90-95) град					
85066	.5701012.80	Панель крыши -	3,30	3,30	3,30	2,60	2,60
		подготовка и наружная	2,60	2,60	2,60	2,60	2,60
		окраска грунтами и эмалями низкотемпературной сушки (40-60) град					
85067	.6100000.80	Дверь передняя или	2,30*4	2,30*4	2,30*4	2,30*4	2,10*4
		задняя - полная окраска	2,10*4	2,10*4	2,30*4	2,30*4	2,30*4
		(за 1 шт.)					
	Подготовить и окрасить наружные и внутренние поверхности передней двери, включая торцы, окрасить в черный цвет рамку двери (2104, 2105, 2107)						
85068	.6100000.92	Дверь передняя или	0,60*4	0,60*4	0,60*4	0,60*4	-
		задняя - окраска рамки	-	-	0,60*4	0,60*4	0,60*4
		двери в черный цвет (за 1 шт.)					
	Подготовить и окрасить в черный цвет наружную и внутреннюю поверхности рамки двери (2104, 2105, 2107)						
85069	.6301014.80	Дверь задка - полная	2,10	2,10	2,10	-	-
		окраска	-	-	-	-	-
	Подготовить и окрасить наружные и внутренние поверхности двери задка						
85070	.8401052.80	Панель рамки радиатора с	2,10	2,10	2,10	2,10	-
		кронштейнами - полная	-	-	2,10	2,10	2,10
		окраска грунтами и эмалями высокотемпературной сушки (90-95) град					
85071	.8401052.80	Панель рамки радиатора с	2,10	2,10	2,10	2,10	-
		кронштейнами - полная	-	-	2,10	2,10	2,10
		окраска грунтами и эмалями низкотемпературной сушки (40-60) град					
85072	.8402012.80	Капот в сборе - полная	3,00	3,00	3,00	3,00	3,00
		окраска	3,00	3,00	3,00	3,00	3,00
	Подготовить и окрасить наружную и внутреннюю поверхности капота						

© 2001 ОАО НВП "ИТЦ АВТО"

№№ поз.	Код детали, код работы	Наименование детали и характеристика работы	Трудоемкость (нормо-час) * max кол-во операций				
			21043	21044	21045	21053	2106
			21061	21065	21070	21073	21074
85073	.8403001.80	Крыло переднее - наружная окраска грунтами и эмалями высокотемп. сушки (90-95) град. (за 1 шт.)	1,70*2 1,70*2	1,70*2 1,70*2	1,70*2 1,70*2	1,70*2 1,70*2	1,70*2 1,70*2
	Подготовить и окрасить наружную поверхность крыла						
85074	.8403001.80	Крыло переднее - наружная окраска грунтами и эмалями низкотемп. сушки (40-60) град.(за 1 шт.)	1,70*2 1,70*2	1,70*2 1,70*2	1,70*2 1,70*2	1,70*2 1,70*2	1,70*2 1,70*2
	Подготовить и окрасить наружную поверхность крыла						
85075	.8403200.80	Брызговик, передн крыло и панель передка - окраска грунтами и эмалями высокотемп. сушки (90-95) град (за 1 шт.)	5,30*2 5,30*2	5,30*2 5,30*2	5,30*2 5,30*2	5,30*2 5,30*2	5,30*2 5,30*2
	Подготовить и окрасить брызговик со стороны моторного отсека, наружную и внутреннюю поверхности панели передка, наружную поверхность переднего крыла						
85076	.8403200.80	Брызговик, передн крыло и панель передка - окраска грунтами и эмалями низкотемп. сушки (40-60) град (за 1 шт.)	5,30*2 5,30*2	5,30*2 5,30*2	5,30*2 5,30*2	5,30*2 5,30*2	5,30*2 5,30*2
	Подготовить и окрасить брызговик со стороны моторного отсека, наружную и внутреннюю поверхности панели передка, наружную поверхность переднего крыла						
85077	.8404000.80	Крыло заднее - наружная окраска грунтами и эмалями высокотемп. сушки (90-95)град (за 1 шт.)	1,80*2 1,80*2	1,80*2 1,80*2	1,80*2 1,80*2	1,80*2 1,80*2	1,80*2 1,80*2
	Подготовить и окрасить наружную поверхность крыла						
85078	.8404000.80	Крыло заднее - наружная окраска грунтами и эмалями низкотемп.сушки (40-60)град (за 1 шт.)	1,80*2 1,80*2	1,80*2 1,80*2	1,80*2 1,80*2	1,80*2 1,80*2	1,80*2 1,80*2
	Подготовить и окрасить наружную поверхность крыла						

© 2001 ОАО НВП "ИТЦ АВТО"

№№ поз.	Код детали, код работы	Наименование детали и характеристика работы	Трудоемкость (нормо-час) * max кол-во операций				
			21043	21044	21045	21053	2106
			21061	21065	21070	21073	21074

АНТИКОРРОЗИОННАЯ ОБРАБОТКА

86001	.5000000.70	Автомобиль - антикоррозионная обработка закрытых полостей кузова	3,00 3,00	3,00 3,00	3,00 3,00	3,00 3,00	3,00 3,00

Снять и установить заглушки и детали, препятствующие доступу в закрытые полости; промыть и просушить закрытые полости; нанести антикоррозионное покрытие; очистить наружную поверхность кузова от загрязнений

86002	.5000000.70	Автомобиль - антикоррозионная обработка закрытых полостей кузова (без мойки закрытых полостей)	2,00 2,00	2,00 2,00	2,00 2,00	2,00 2,00	2,00 2,00

Снять и установить заглушки и детали, препятствующие доступу в закрытые полости; нанести антикоррозионное покрытие; очистить наружную поверхность кузова от загрязнений

86003	.5000000.71	Автомобиль - нанесение противошумного покрытия на днище кузова и арки колес	2,10 2,10	2,10 2,10	2,10 2,10	2,10 2,10	2,10 2,10

Вымыть низ автомобиля, просушить, удалить отслоившееся и вспученное покрытие, очистить очаги коррозии; защитить от попадания мастики трос привода ручного тормоза, колеса; нанести грунт и противошумную мастику; очистить нуружную поверхность кузова от загрязнений

86004	.5000000.71	Автомобиль - противошумное покрытие арки колеса (за 1 шт.)	0,80*4 0,80*4	0,80*4 0,80*4	0,80*4 0,80*4	0,80*4 0,80*4	0,80*4 0,80*4

Подготовить поверхность и нанести противошумную мастику на всю поверхность арки колеса переднего или заднего

86005	.5000000.75	Автомобиль - расконсервация	1,20 1,20	1,20 1,20	1,20 1,20	1,20 1,20	1,20 1,20

Удалить внешнюю консервацию с поверхности кузова

86006	.5000014.70	Кузов окрашенный - антикоррозионная обработка закрытых полостей (разобранного)	2,60 2,60	2,60 2,60	2,60 2,60	2,60 2,60	2,60 2,60

Промыть и просушить закрытые полости; нанести антикоррозионное покрытие; очистить наружную поверхность кузова от загрязнений

86007	.5000014.71	Кузов окрашенный - нанесение противошумного покрытия на днище кузова и арки колес	1,80 1,80	1,80 1,80	1,80 1,80	1,80 1,80	1,80 1,80

Вымыть низ кузова, просушить, удалить отслоившееся и вспученное покрытие, очистить очаги коррозии; нанести грунт; нанести противошумную мастику; очистить поверхность кузова от загрязнений

86008	.5000014.72	Кузов окрашенный - нанесение противошумного покрытия на пол салона и нижнюю внутреннюю часть щитка передка	2,10 1,40	2,10 1,40	2,10 1,40	1,40 1,40	1,40 1,40

Подготовить поверхность и нанести мастику на пол салона и нижнюю внутреннюю часть щитка передка и арок колес, очистить наружную поверхность кузова от загрязнений

86009	.5000014.73	Кузов окрашенный - нанесение противошумного покрытия на пол багажника при снятых узлах и деталях багажника	- 0,80	- 0,80	- 0,80	0,80 0,80	0,80 0,80

Подготовить поверхность и нанести противошумную мастику на пол багажника, запасного колеса и топливного бака

© 2001 ОАО НВП "ИТЦ АВТО"

№№ поз.	Код детали, код работы	Наименование детали и характеристика работы	Трудоемкость (нормо-час) * max кол-во операций				
			21043	21044	21045	21053	2106
			21061	21065	21070	21073	21074
86010	.5000014.74	Кузов окрашенный - ремонт 1 кв.дм противошумного покрытия днища и арок колёс (до 5 кв.дм)	0,20*5 0,20*5	0,20*5 0,20*5	0,20*5 0,20*5	0,20*5 0,20*5	0,20*5 0,20*5

Промыть и просушить поверхность, удалить отслоившееся и вспученное покрытие, зачистить очаги коррозии, нанести грунт и мастику на зашлифованные участки с минимальным перекрытием; очистить наружную поверхность кузова от загрязнений

ПОИСК И УСТРАНЕНИЕ НЕИСПРАВНОСТЕЙ

87001	.1000000.99	Силовой агрегат - поиск / устранение неисправности	0,10*3 0,10*3	0,10*3 0,10*3	0,10*3 0,10*3	0,10*3 0,10*3	0,10*3 0,10*3
87002	.1000000.99	Силовой агрегат - поиск / устранение неисправности	0,20*3 0,20*3	0,20*3 0,20*3	0,20*3 0,20*3	0,20*3 0,20*3	0,20*3 0,20*3
87003	.1000000.99	Силовой агрегат - поиск / устранение неисправности	0,30*3 0,30*3	0,30*3 0,30*3	0,30*3 0,30*3	0,30*3 0,30*3	0,30*3 0,30*3
87004	.1000000.99	Силовой агрегат - поиск / устранение неисправности	0,40*3 0,40*3	0,40*3 0,40*3	0,40*3 0,40*3	0,40*3 0,40*3	0,40*3 0,40*3
87005	.1000000.99	Силовой агрегат - поиск / устранение неисправности	0,50*3 0,50*3	0,50*3 0,50*3	0,50*3 0,50*3	0,50*3 0,50*3	0,50*3 0,50*3
87006	.1100000.99	Система питания - поиск / устранение неисправности	0,10*3 0,10*3	0,10*3 0,10*3	0,10*3 0,10*3	0,10*3 0,10*3	0,10*3 0,10*3
87007	.1100000.99	Система питания - поиск / устранение неисправности	0,20*3 0,20*3	0,20*3 0,20*3	0,20*3 0,20*3	0,20*3 0,20*3	0,20*3 0,20*3
87008	.1100000.99	Система питания - поиск / устранение неисправности	0,30*3 0,30*3	0,30*3 0,30*3	0,30*3 0,30*3	0,30*3 0,30*3	0,30*3 0,30*3
87009	.1100000.99	Система питания - поиск / устранение неисправности	0,40*3 0,40*3	0,40*3 0,40*3	0,40*3 0,40*3	0,40*3 0,40*3	0,40*3 0,40*3
87010	.1100000.99	Система питания - поиск / устранение неисправности	0,50*3 0,50*3	0,50*3 0,50*3	0,50*3 0,50*3	0,50*3 0,50*3	0,50*3 0,50*3
87011	.1200000.99	Система выпуска газов - поиск / устранение неисправности	0,20*3 0,20*3	0,20*3 0,20*3	0,20*3 0,20*3	0,20*3 0,20*3	0,20*3 0,20*3
87012	.1200000.99	Система выпуска газов - поиск / устранение неисправности	0,10*3 0,10*3	0,10*3 0,10*3	0,10*3 0,10*3	0,10*3 0,10*3	0,10*3 0,10*3
87013	.1200000.99	Система выпуска газов - поиск / устранение неисправности	0,30*3 0,30*3	0,30*3 0,30*3	0,30*3 0,30*3	0,30*3 0,30*3	0,30*3 0,30*3
87014	.1200000.99	Система выпуска газов - поиск / устранение неисправности	0,40*3 0,40*3	0,40*3 0,40*3	0,40*3 0,40*3	0,40*3 0,40*3	0,40*3 0,40*3
87015	.1200000.99	Система выпуска газов - поиск / устранение неисправности	0,50*3 0,50*3	0,50*3 0,50*3	0,50*3 0,50*3	0,50*3 0,50*3	0,50*3 0,50*3
87016	.1300000.99	Система охлаждения - поиск / устранение неисправности	0,10*3 0,10*3	0,10*3 0,10*3	0,10*3 0,10*3	0,10*3 0,10*3	0,10*3 0,10*3
87017	.1300000.99	Система охлаждения - поиск / устранение неисправности	0,20*3 0,20*3	0,20*3 0,20*3	0,20*3 0,20*3	0,20*3 0,20*3	0,20*3 0,20*3
87018	.1300000.99	Система охлаждения - поиск / устранение неисправности	0,30*3 0,30*3	0,30*3 0,30*3	0,30*3 0,30*3	0,30*3 0,30*3	0,30*3 0,30*3
87019	.1300000.99	Система охлаждения - поиск / устранение неисправности	0,40*3 0,40*3	0,40*3 0,40*3	0,40*3 0,40*3	0,40*3 0,40*3	0,40*3 0,40*3

© 2001 ОАО НВП "ИТЦ АВТО"

№№ поз.	Код детали, код работы	Наименование детали и характеристика работы	Трудоемкость (нормо-час) * max кол-во операций				
			21043	21044	21045	21053	2106
			21061	21065	21070	21073	21074
87020	.1300000.99	Система охлаждения - поиск / устранение неисправности	0,50*3 0,50*3	0,50*3 0,50*3	0,50*3 0,50*3	0,50*3 0,50*3	0,50*3 0,50*3
87021	.1600000.99	Сцепление - поиск / устранение неисправности	0,10*3 0,10*3	0,10*3 0,10*3	0,10*3 0,10*3	0,10*3 0,10*3	0,10*3 0,10*3
87022	.1600000.99	Сцепление - поиск / устранение неисправности	0,20*3 0,20*3	0,20*3 0,20*3	0,20*3 0,20*3	0,20*3 0,20*3	0,20*3 0,20*3
87023	.1600000.99	Сцепление - поиск / устранение неисправности	0,30*3 0,30*3	0,30*3 0,30*3	0,30*3 0,30*3	0,30*3 0,30*3	0,30*3 0,30*3
87024	.1600000.99	Сцепление - поиск / устранение неисправности	0,40*3 0,40*3	0,40*3 0,40*3	0,40*3 0,40*3	0,40*3 0,40*3	0,40*3 0,40*3
87025	.1600000.99	Сцепление - поиск / устранение неисправности	0,50*3 0,50*3	0,50*3 0,50*3	0,50*3 0,50*3	0,50*3 0,50*3	0,50*3 0,50*3
87026	.1700000.99	Коробка передач - поиск / устранение неисправности	0,10*3 0,10*3	0,10*3 0,10*3	0,10*3 0,10*3	0,10*3 0,10*3	0,10*3 0,10*3
87027	.1700000.99	Коробка передач - поиск / устранение неисправности	0,20*3 0,20*3	0,20*3 0,20*3	0,20*3 0,20*3	0,20*3 0,20*3	0,20*3 0,20*3
87028	.1700000.99	Коробка передач - поиск / устранение неисправности	0,30*3 0,30*3	0,30*3 0,30*3	0,30*3 0,30*3	0,30*3 0,30*3	0,30*3 0,30*3
87029	.1700000.99	Коробка передач - поиск / устранение неисправности	0,40*3 0,40*3	0,40*3 0,40*3	0,40*3 0,40*3	0,40*3 0,40*3	0,40*3 0,40*3
87030	.1700000.99	Коробка передач - поиск / устранение неисправности	0,50*3 0,50*3	0,50*3 0,50*3	0,50*3 0,50*3	0,50*3 0,50*3	0,50*3 0,50*3
87031	.2200000.99	Карданная передача - поиск / устранение неисправности	0,10*3 0,10*3	0,10*3 0,10*3	0,10*3 0,10*3	0,10*3 0,10*3	0,10*3 0,10*3
87032	.2200000.99	Карданная передача - поиск / устранение неисправности	0,20*3 0,20*3	0,20*3 0,20*3	0,20*3 0,20*3	0,20*3 0,20*3	0,20*3 0,20*3
87033	.2200000.99	Карданная передача - поиск / устранение неисправности	0,30*3 0,30*3	0,30*3 0,30*3	0,30*3 0,30*3	0,30*3 0,30*3	0,30*3 0,30*3
87034	.2200000.99	Карданная передача - поиск / устранение неисправности	0,40*3 0,40*3	0,40*3 0,40*3	0,40*3 0,40*3	0,40*3 0,40*3	0,40*3 0,40*3
87035	.2200000.99	Карданная передача - поиск / устранение неисправности	0,50*3 0,50*3	0,50*3 0,50*3	0,50*3 0,50*3	0,50*3 0,50*3	0,50*3 0,50*3
87036	.2400000.99	Задний мост - поиск / устранение неисправности	0,10*3 0,10*3	0,10*3 0,10*3	0,10*3 0,10*3	0,10*3 0,10*3	0,10*3 0,10*3
87037	.2400000.99	Задний мост - поиск / устранение неисправности	0,20*3 0,20*3	0,20*3 0,20*3	0,20*3 0,20*3	0,20*3 0,20*3	0,20*3 0,20*3
87038	.2400000.99	Задний мост - поиск / устранение неисправности	0,30*3 0,30*3	0,30*3 0,30*3	0,30*3 0,30*3	0,30*3 0,30*3	0,30*3 0,30*3
87039	.2400000.99	Задний мост - поиск / устранение неисправности	0,40*3 0,40*3	0,40*3 0,40*3	0,40*3 0,40*3	0,40*3 0,40*3	0,40*3 0,40*3
87040	.2400000.99	Задний мост - поиск / устранение неисправности	0,50*3 0,50*3	0,50*3 0,50*3	0,50*3 0,50*3	0,50*3 0,50*3	0,50*3 0,50*3
87041	.2800001.99	Бампер - поиск / устранение неисправности	0,10*3 0,10*3	0,10*3 0,10*3	0,10*3 0,10*3	0,10*3 0,10*3	0,10*3 0,10*3
87042	.2800001.99	Бампер - поиск / устранение неисправности	0,20*3 0,20*3	0,20*3 0,20*3	0,20*3 0,20*3	0,20*3 0,20*3	0,20*3 0,20*3
87043	.2800001.99	Бампер - поиск / устранение неисправности	0,30*3 0,30*3	0,30*3 0,30*3	0,30*3 0,30*3	0,30*3 0,30*3	0,30*3 0,30*3

© 2001 ОАО НВП "ИТЦ АВТО"

№№ поз.	Код детали, код работы	Наименование детали и характеристика работы	Трудоемкость (нормо-час) * max кол-во операций				
			21043	21044	21045	21053	2106
			21061	21065	21070	21073	21074
87044	.2800001.99	Бампер - поиск / устранение неисправности	0,40*3 0,40*3	0,40*3 0,40*3	0,40*3 0,40*3	0,40*3 0,40*3	0,40*3 0,40*3
87045	.2800001.99	Бампер - поиск / устранение неисправности	0,50*3 0,50*3	0,50*3 0,50*3	0,50*3 0,50*3	0,50*3 0,50*3	0,50*3 0,50*3
87046	.2900000.99	Подвеска передняя и задняя - поиск / устранение неисправности	0,10*3 0,10*3	0,10*3 0,10*3	0,10*3 0,10*3	0,10*3 0,10*3	0,10*3 0,10*3
87047	.2900000.99	Подвеска передняя и задняя - поиск / устранение неисправности	0,20*3 0,20*3	0,20*3 0,20*3	0,20*3 0,20*3	0,20*3 0,20*3	0,20*3 0,20*3
87048	.2900000.99	Подвеска передняя и задняя - поиск / устранение неисправности	0,30*3 0,30*3	0,30*3 0,30*3	0,30*3 0,30*3	0,30*3 0,30*3	0,30*3 0,30*3
87049	.2900000.99	Подвеска передняя и задняя - поиск / устранение неисправности	0,40*3 0,40*3	0,40*3 0,40*3	0,40*3 0,40*3	0,40*3 0,40*3	0,40*3 0,40*3
87050	.2900000.99	Подвеска передняя и задняя - поиск / устранение неисправности	0,50*3 0,50*3	0,50*3 0,50*3	0,50*3 0,50*3	0,50*3 0,50*3	0,50*3 0,50*3
87051	.3000000.99	Тяги рулевые и кулаки - поиск / устранение неисправности	0,10*3 0,10*3	0,10*3 0,10*3	0,10*3 0,10*3	0,10*3 0,10*3	0,10*3 0,10*3
87052	.3000000.99	Тяги рулевые и кулаки - поиск / устранение неисправности	0,20*3 0,20*3	0,20*3 0,20*3	0,20*3 0,20*3	0,20*3 0,20*3	0,20*3 0,20*3
87053	.3000000.99	Тяги рулевые и кулаки - поиск / устранение неисправности	0,30*3 0,30*3	0,30*3 0,30*3	0,30*3 0,30*3	0,30*3 0,30*3	0,30*3 0,30*3
87054	.3000000.99	Тяги рулевые и кулаки - поиск / устранение неисправности	0,40*3 0,40*3	0,40*3 0,40*3	0,40*3 0,40*3	0,40*3 0,40*3	0,40*3 0,40*3
87055	.3000000.99	Тяги рулевые и кулаки - поиск / устранение неисправности	0,50*3 0,50*3	0,50*3 0,50*3	0,50*3 0,50*3	0,50*3 0,50*3	0,50*3 0,50*3
87056	.3100000.99	Ступицы передних и задних колес - поиск / устранение неисправности	0,10*3 0,10*3	0,10*3 0,10*3	0,10*3 0,10*3	0,10*3 0,10*3	0,10*3 0,10*3
87057	.3100000.99	Ступицы передних и задних колес - поиск / устранение неисправности	0,20*3 0,20*3	0,20*3 0,20*3	0,20*3 0,20*3	0,20*3 0,20*3	0,20*3 0,20*3
87058	.3100000.99	Ступицы передних и задних колес - поиск / устранение неисправности	0,30*3 0,30*3	0,30*3 0,30*3	0,30*3 0,30*3	0,30*3 0,30*3	0,30*3 0,30*3
87059	.3100000.99	Ступицы передних и задних колес - поиск / устранение неисправности	0,40*3 0,40*3	0,40*3 0,40*3	0,40*3 0,40*3	0,40*3 0,40*3	0,40*3 0,40*3
87060	.3100000.99	Ступицы передних и задних колес - поиск / устранение неисправности	0,50*3 0,50*3	0,50*3 0,50*3	0,50*3 0,50*3	0,50*3 0,50*3	0,50*3 0,50*3
87061	.3400000.99	Рулевое управление - поиск / устранение неисправности	0,10*3 0,10*3	0,10*3 0,10*3	0,10*3 0,10*3	0,10*3 0,10*3	0,10*3 0,10*3
87062	.3400000.99	Рулевое управление - поиск / устранение неисправности	0,20*3 0,20*3	0,20*3 0,20*3	0,20*3 0,20*3	0,20*3 0,20*3	0,20*3 0,20*3
87063	.3400000.99	Рулевое управление - поиск / устранение неисправности	0,30*3 0,30*3	0,30*3 0,30*3	0,30*3 0,30*3	0,30*3 0,30*3	0,30*3 0,30*3

© 2001 ОАО НВП "ИТЦ АВТО"

№№ поз.	Код детали, код работы	Наименование детали и характеристика работы	Трудоемкость (нормо-час) * max кол-во операций				
			21043	21044	21045	21053	2106
			21061	21065	21070	21073	21074
87064	.3400000.99	Рулевое управление - поиск / устранение неисправности	0,40*3 0,40*3	0,40*3 0,40*3	0,40*3 0,40*3	0,40*3 0,40*3	0,40*3 0,40*3
87065	.3400000.99	Рулевое управление - поиск / устранение неисправности	0,50*3 0,50*3	0,50*3 0,50*3	0,50*3 0,50*3	0,50*3 0,50*3	0,50*3 0,50*3
87066	.3500000.99	Тормозная система - поиск / устранение неисправности	0,10*3 0,10*3	0,10*3 0,10*3	0,10*3 0,10*3	0,10*3 0,10*3	0,10*3 0,10*3
87067	.3500000.99	Тормозная система - поиск / устранение неисправности	0,20*3 0,20*3	0,20*3 0,20*3	0,20*3 0,20*3	0,20*3 0,20*3	0,20*3 0,20*3
87068	.3500000.99	Тормозная система - поиск / устранение неисправности	0,30*3 0,30*3	0,30*3 0,30*3	0,30*3 0,30*3	0,30*3 0,30*3	0,30*3 0,30*3
87069	.3500000.99	Тормозная система - поиск / устранение неисправности	0,40*3 0,40*3	0,40*3 0,40*3	0,40*3 0,40*3	0,40*3 0,40*3	0,40*3 0,40*3
87070	.3500000.99	Тормозная система - поиск / устранение неисправности	0,50*3 0,50*3	0,50*3 0,50*3	0,50*3 0,50*3	0,50*3 0,50*3	0,50*3 0,50*3
87071	.3700000.99	Электрооборудование - поиск / устранение неисправности	0,10*3 0,10*3	0,10*3 0,10*3	0,10*3 0,10*3	0,10*3 0,10*3	0,10*3 0,10*3
87072	.3700000.99	Электрооборудование - поиск / устранение неисправности	0,20*3 0,20*3	0,20*3 0,20*3	0,20*3 0,20*3	0,20*3 0,20*3	0,20*3 0,20*3
87073	.3700000.99	Электрооборудование - поиск / устранение неисправности	0,30*3 0,30*3	0,30*3 0,30*3	0,30*3 0,30*3	0,30*3 0,30*3	0,30*3 0,30*3
87074	.3700000.99	Электрооборудование - поиск / устранение неисправности	0,40*3 0,40*3	0,40*3 0,40*3	0,40*3 0,40*3	0,40*3 0,40*3	0,40*3 0,40*3
87075	.3700000.99	Электрооборудование - поиск / устранение неисправности	0,50*3 0,50*3	0,50*3 0,50*3	0,50*3 0,50*3	0,50*3 0,50*3	0,50*3 0,50*3
87076	.3800000.99	Приборы управления - поиск / устранение неисправности	0,10*3 0,10*3	0,10*3 0,10*3	0,10*3 0,10*3	0,10*3 0,10*3	0,10*3 0,10*3
87077	.3800000.99	Приборы управления - поиск / устранение неисправности	0,20*3 0,20*3	0,20*3 0,20*3	0,20*3 0,20*3	0,20*3 0,20*3	0,20*3 0,20*3
87078	.3800000.99	Приборы управления - поиск / устранение неисправности	0,30*3 0,30*3	0,30*3 0,30*3	0,30*3 0,30*3	0,30*3 0,30*3	0,30*3 0,30*3
87079	.3800000.99	Приборы управления - поиск / устранение неисправности	0,40*3 0,40*3	0,40*3 0,40*3	0,40*3 0,40*3	0,40*3 0,40*3	0,40*3 0,40*3
87080	.3800000.99	Приборы управления - поиск / устранение неисправности	0,50*3 0,50*3	0,50*3 0,50*3	0,50*3 0,50*3	0,50*3 0,50*3	0,50*3 0,50*3
87081	.3900000.99	Инструмент и принадлежности - поиск / устранение неисправности	0,10*3 0,10*3	0,10*3 0,10*3	0,10*3 0,10*3	0,10*3 0,10*3	0,10*3 0,10*3
87082	.3900000.99	Инструмент и принадлежности - поиск / устранение неисправности	0,20*3 0,20*3	0,20*3 0,20*3	0,20*3 0,20*3	0,20*3 0,20*3	0,20*3 0,20*3

© 2001 ОАО НВП "ИТЦ АВТО"

№№ поз.	Код детали, код работы	Наименование детали и характеристика работы	Трудоемкость (нормо-час) * max кол-во операций				
			21043	21044	21045	21053	2106
			21061	21065	21070	21073	21074
87083	.3900000.99	Инструмент и принадлежности - поиск / устранение неисправности	0,30*3 0,30*3	0,30*3 0,30*3	0,30*3 0,30*3	0,30*3 0,30*3	0,30*3 0,30*3
87084	.3900000.99	Инструмент и принадлежности - поиск / устранение неисправности	0,40*3 0,40*3	0,40*3 0,40*3	0,40*3 0,40*3	0,40*3 0,40*3	0,40*3 0,40*3
87085	.3900000.99	Инструмент и принадлежности - поиск / устранение неисправности	0,50*3 0,50*3	0,50*3 0,50*3	0,50*3 0,50*3	0,50*3 0,50*3	0,50*3 0,50*3
87086	.5000014.99	Кузов окрашенный – поиск/ устранение неисправности	0,10*3 0,10*3	0,10*3 0,10*3	0,10*3 0,10*3	0,10*3 0,10*3	0,10*3 0,10*3
87087	.5000014.99	Кузов окрашенный – поиск/ устранение неисправности	0,20*3 0,20*3	0,20*3 0,20*3	0,20*3 0,20*3	0,20*3 0,20*3	0,20*3 0,20*3
87088	.5000014.99	Кузов окрашенный – поиск/ устранение неисправности	0,30*3 0,30*3	0,30*3 0,30*3	0,30*3 0,30*3	0,30*3 0,30*3	0,30*3 0,30*3
87089	.5000014.99	Кузов окрашенный - поиск / устранение неисправности	0,40*3 0,40*3	0,40*3 0,40*3	0,40*3 0,40*3	0,40*3 0,40*3	0,40*3 0,40*3
87090	.5000014.99	Кузов окрашенный – поиск/ устранение неисправности	0,50*3 0,50*3	0,50*3 0,50*3	0,50*3 0,50*3	0,50*3 0,50*3	0,50*3 0,50*3
87091	.8100000.99	Отопление и вентиляция - поиск / устранение неисправности	0,10*3 0,10*3	0,10*3 0,10*3	0,10*3 0,10*3	0,10*3 0,10*3	0,10*3 0,10*3
87092	.8100000.99	Отопление и вентиляция - поиск / устранение неисправности	0,20*3 0,20*3	0,20*3 0,20*3	0,20*3 0,20*3	0,20*3 0,20*3	0,20*3 0,20*3
87093	.8100000.99	Отопление и вентиляция - поиск / устранение неисправности	0,30*3 0,30*3	0,30*3 0,30*3	0,30*3 0,30*3	0,30*3 0,30*3	0,30*3 0,30*3
87094	.8100000.99	Отопление и вентиляция - поиск / устранение неисправности	0,40*3 0,40*3	0,40*3 0,40*3	0,40*3 0,40*3	0,40*3 0,40*3	0,40*3 0,40*3
87095	.8100000.99	Отопление и вентиляция - поиск / устранение неисправности	0,50*3 0,50*3	0,50*3 0,50*3	0,50*3 0,50*3	0,50*3 0,50*3	0,50*3 0,50*3
87096	.8200000.99	Принадлежности кузова - поиск / устранение неисправности	0,10*3 0,10*3	0,10*3 0,10*3	0,10*3 0,10*3	0,10*3 0,10*3	0,10*3 0,10*3
87097	.8200000.99	Принадлежности кузова - поиск / устранение неисправности	0,20*3 0,20*3	0,20*3 0,20*3	0,20*3 0,20*3	0,20*3 0,20*3	0,20*3 0,20*3
87098	.8200000.99	Принадлежности кузова - поиск / устранение неисправности	0,30*3 0,30*3	0,30*3 0,30*3	0,30*3 0,30*3	0,30*3 0,30*3	0,30*3 0,30*3
87099	.8200000.99	Принадлежности кузова - поиск / устранение неисправности	0,40*3 0,40*3	0,40*3 0,40*3	0,40*3 0,40*3	0,40*3 0,40*3	0,40*3 0,40*3
87100	.8200000.99	Принадлежности кузова - поиск / устранение неисправности	0,50*3 0,50*3	0,50*3 0,50*3	0,50*3 0,50*3	0,50*3 0,50*3	0,50*3 0,50*3
87101	.8400000.99	Оперение - поиск / устранение неисправности	0,10*3 0,10*3	0,10*3 0,10*3	0,10*3 0,10*3	0,10*3 0,10*3	0,10*3 0,10*3
87102	.8400000.99	Оперение - поиск / устранение неисправности	0,20*3 0,20*3	0,20*3 0,20*3	0,20*3 0,20*3	0,20*3 0,20*3	0,20*3 0,20*3
87103	.8400000.99	Оперение - поиск / устранение неисправности	0,30*3 0,30*3	0,30*3 0,30*3	0,30*3 0,30*3	0,30*3 0,30*3	0,30*3 0,30*3
87104	.8400000.99	Оперение - поиск / устранение неисправности	0,40*3 0,40*3	0,40*3 0,40*3	0,40*3 0,40*3	0,40*3 0,40*3	0,40*3 0,40*3

© 2001 ОАО НВП "ИТЦ АВТО"

№№ поз.	Код детали, код работы	Наименование детали и характеристика работы	Трудоемкость (нормо-час) * max кол-во операций				
			21043	**21044**	**21045**	**21053**	**2106**
			21061	**21065**	**21070**	**21073**	**21074**
	87105 .8400000.99	Оперение - поиск /	0,50*3	0,50*3	0,50*3	0,50*3	0,50*3
		устранение неисправности	0,50*3	0,50*3	0,50*3	0,50*3	0,50*3

© 2001 ОАО НВП "ИТЦ АВТО"

Приложение 1

Перечень
основных материалов, используемых при ремонте и
техническом обслуживании легковых автомобилей

1. Эмали, грунты, шпатлевки, клеи
2. Растворители, разбавители, смывки
3. Кислота ортофосфорная
4. Материалы антикоррозионные и противошумные
5. Припой
6. Сварочная проволока
7. Материалы, расходуемые на изготовление обивки салона и сидений (кроме ниток, шпагата, ленты, ваты)
8. Жидкость тормозная
9. Антифризы
10. Моторные, трансмиссионные и промывочные масла
11. Серная кислота (при приготовлении электролита)
12. Шкурки шлифовальные
13. Химические средства по уходу за автомобилем
14. Шайбы, шплинты, болты, гайки, винты, заклепки, пистоны, пластмассовые крепежные материалы, прокладки

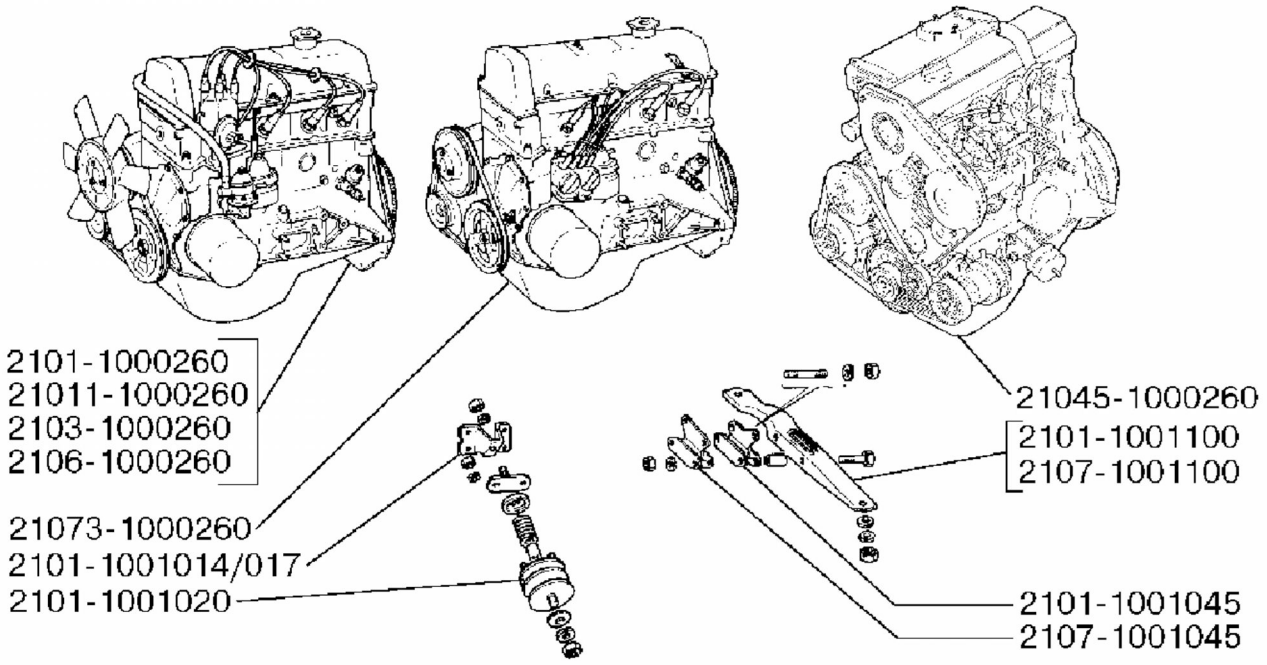

10 00. Двигатель в сборе

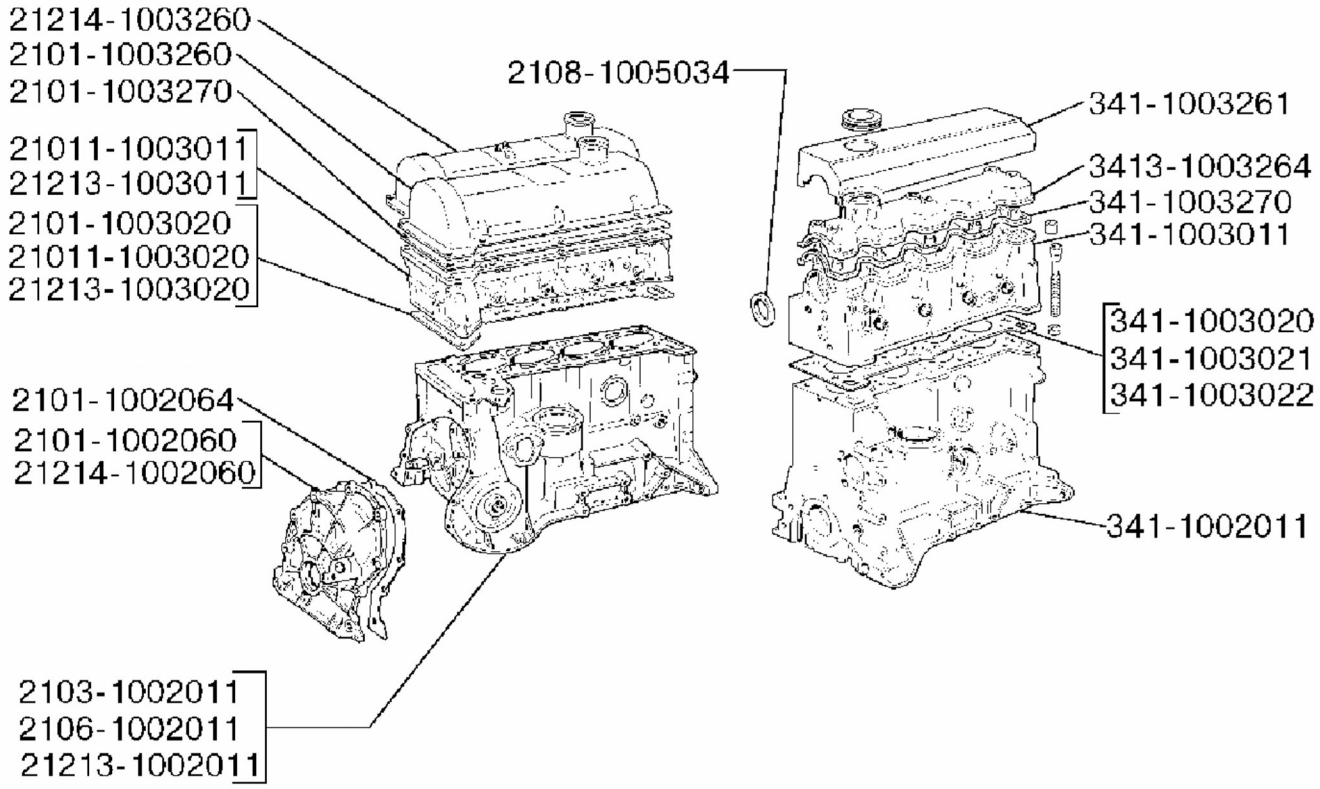

10 02. Блок цилиндров

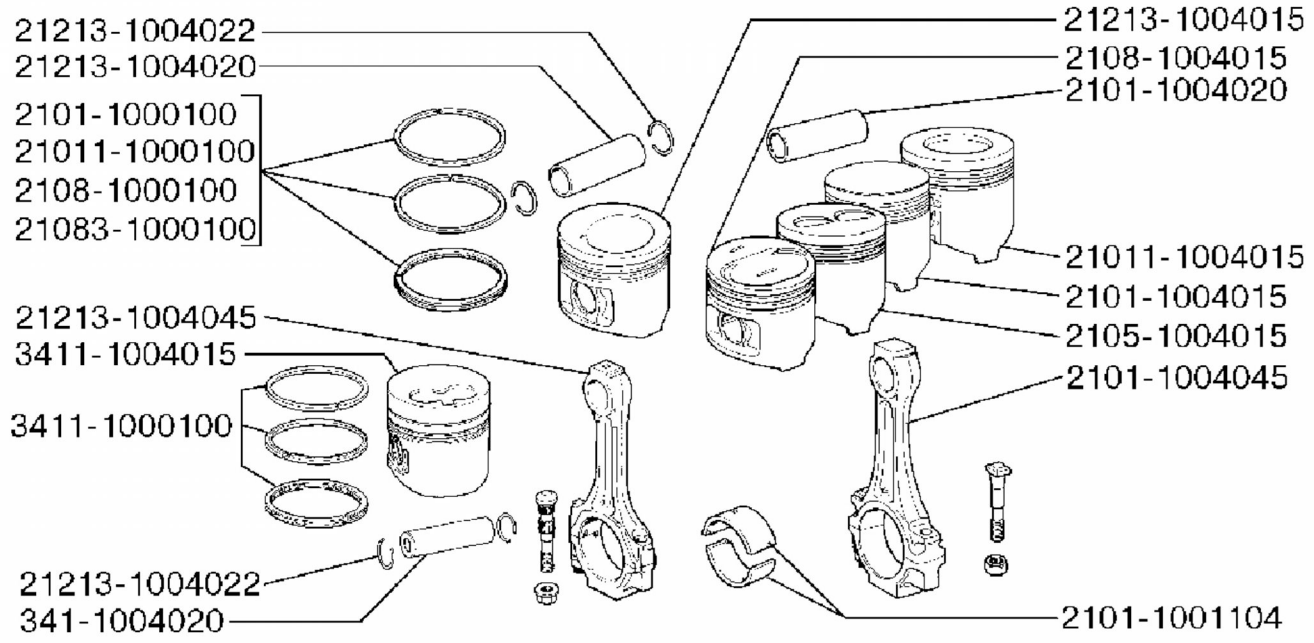

10 04. Поршни и шатуны

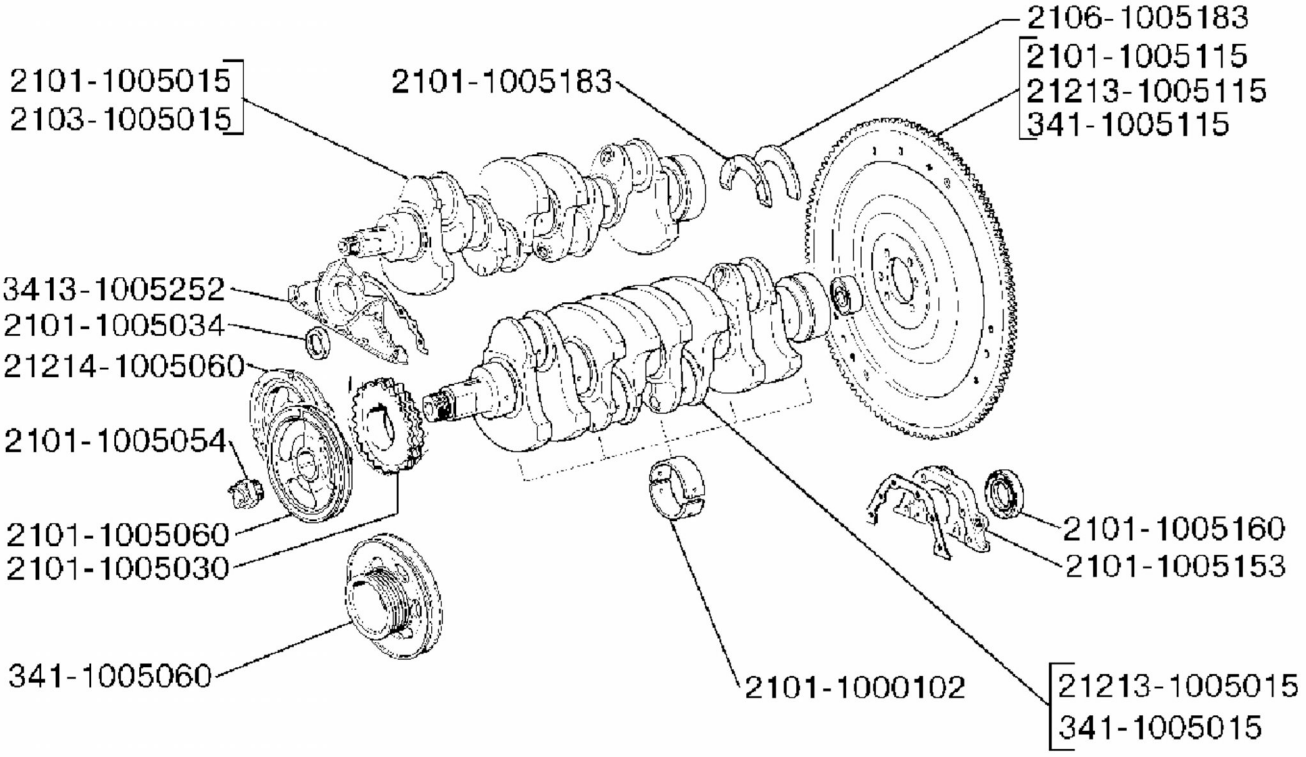

10 05. Вал коленчатый и маховик

2101-1006033
2101-1005034
2101-1006100
2103-1006100
2107-1006100
21213-1006100
2101-1006020
21213-1006020
2103-1006090
21213-1006090
2101-1006060
21213-1006060
2103-1006040
2101-1006020
2101-1006010
21213-1006010
341-1006015
341-1006040
2112-1006020
2112-1006120
3413-1006151
3413-1111589
3413-1006135
3413-1011221
3413-1005030
3413-1006146
3413-1006164

10 06. Вал распределительный и привод

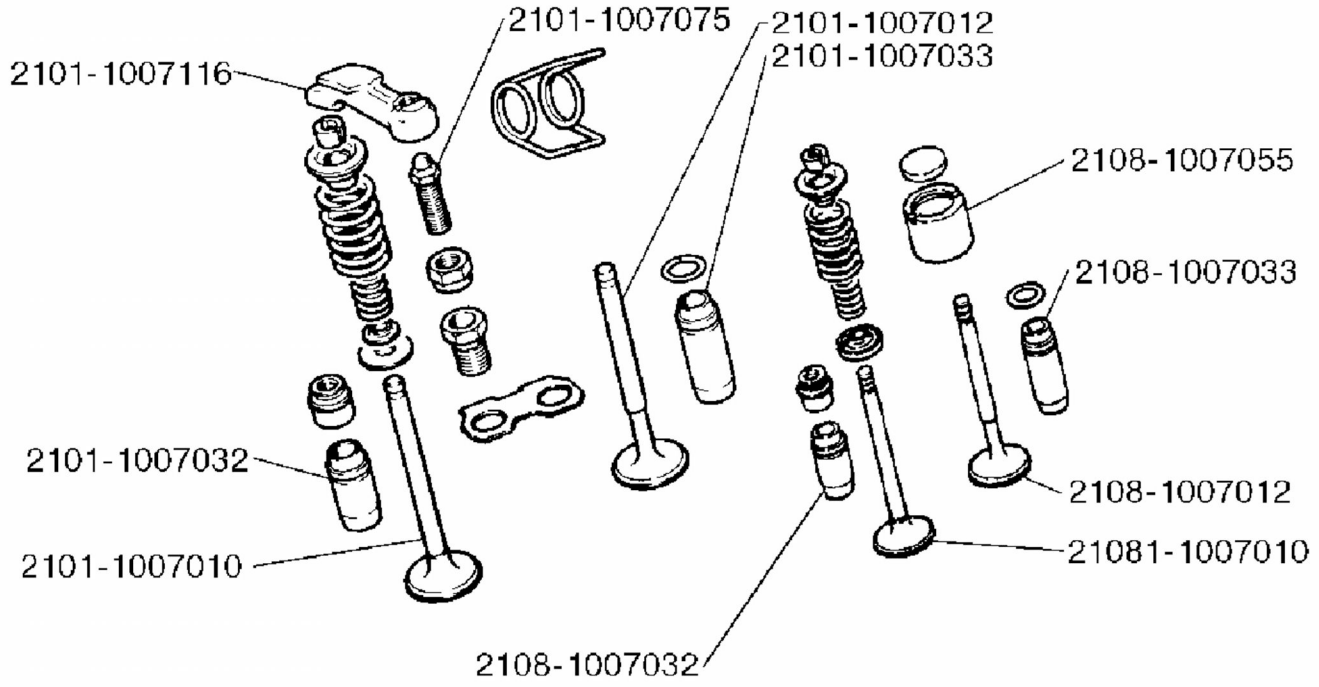

10 07. Клапаны и привод

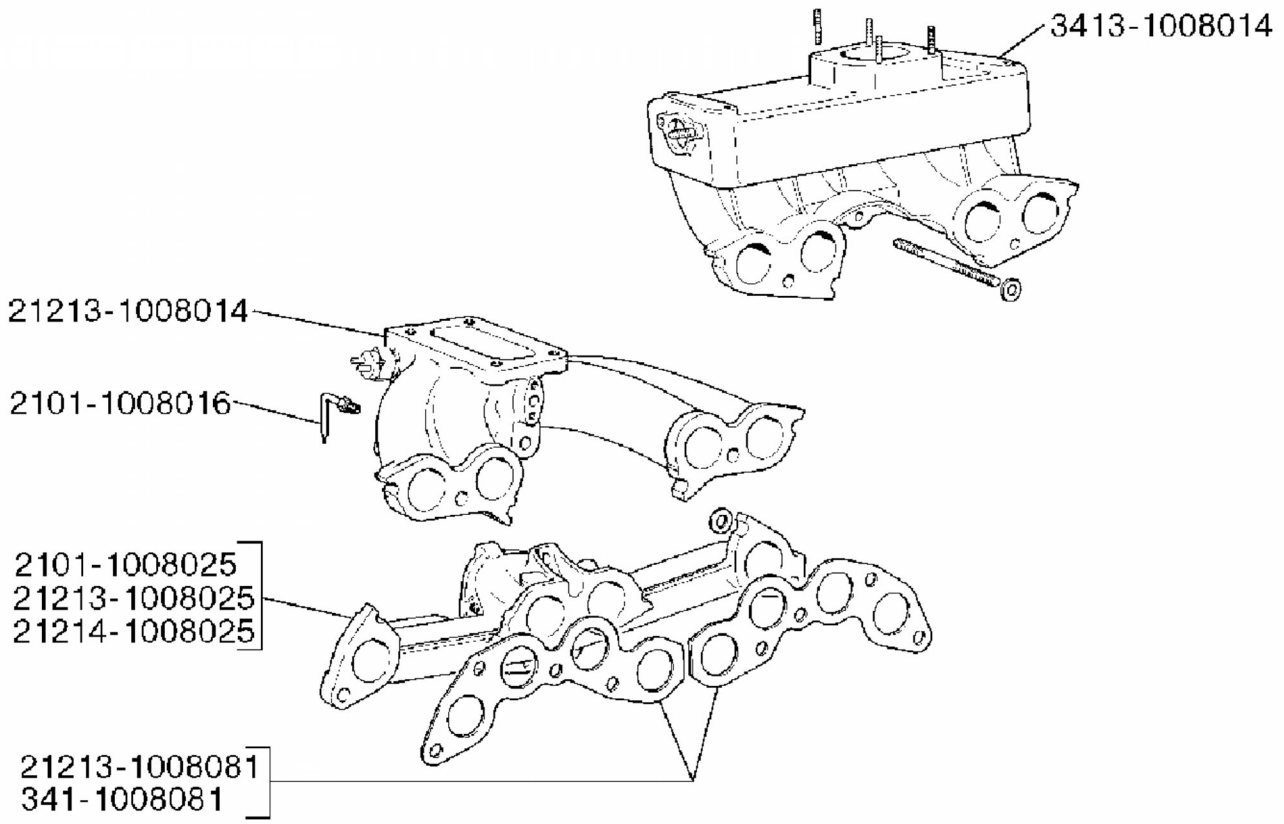

10 08. Газопровод

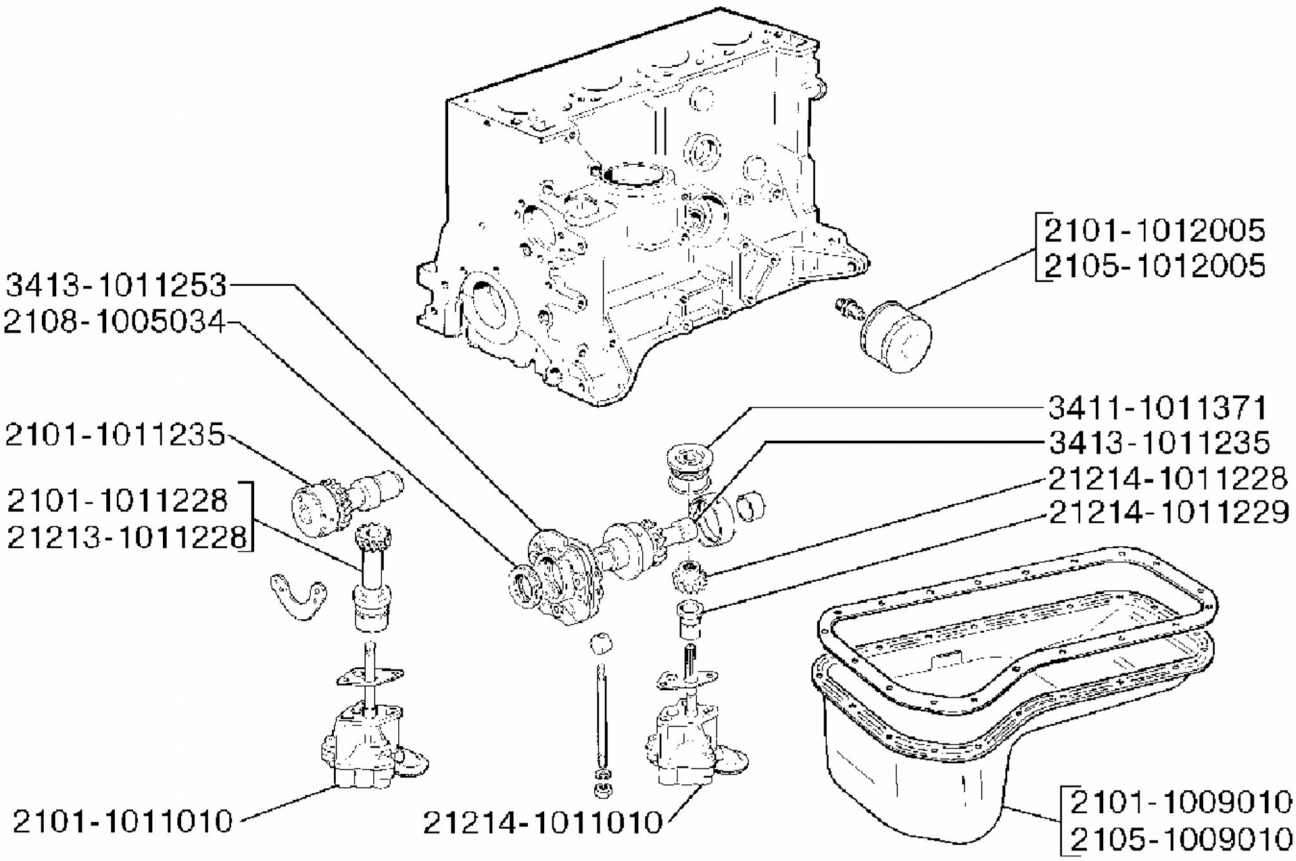

10 09. Картер масляный

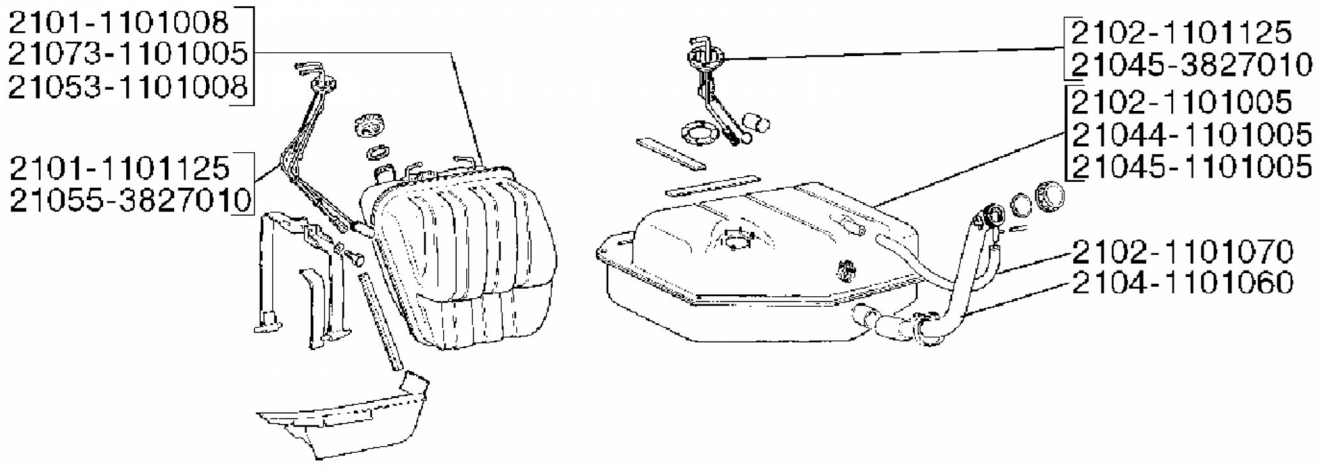

11 01. Бак топливный

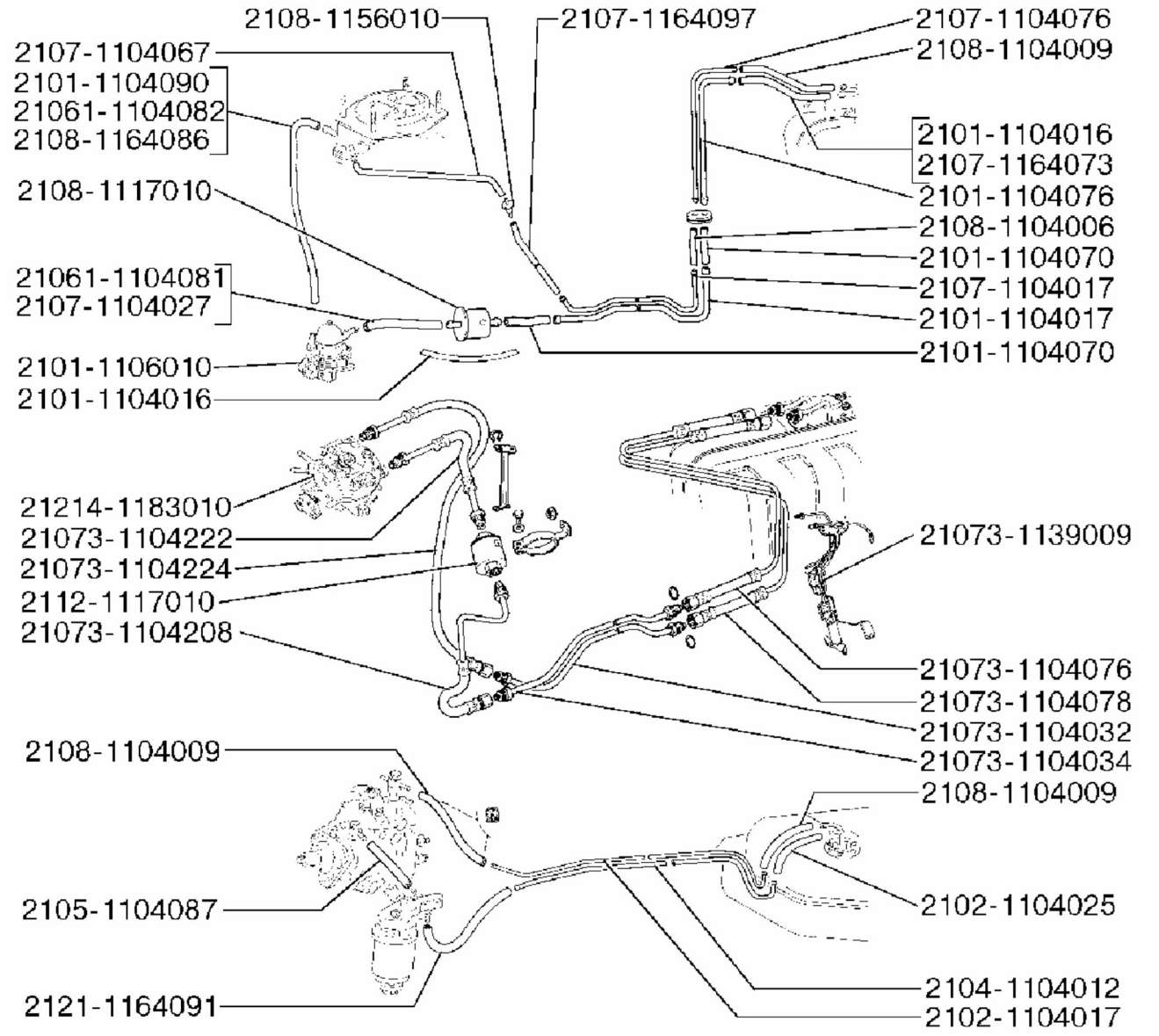

11 04. Топливопроводы

2108-1107420
2105-1107010
2107-1107010
21051-1107010
21053-1107010
2104-1108050
2101-1108051
2104-1108028
2101-1108035
21214-1108054
21214-1183010
2103-1108100
2104-1108100
2103-1108026
2101-1108014
21073-1108015
21055-1108100
21073-1108015
21045-1108054

11 08. Управление подачей топлива

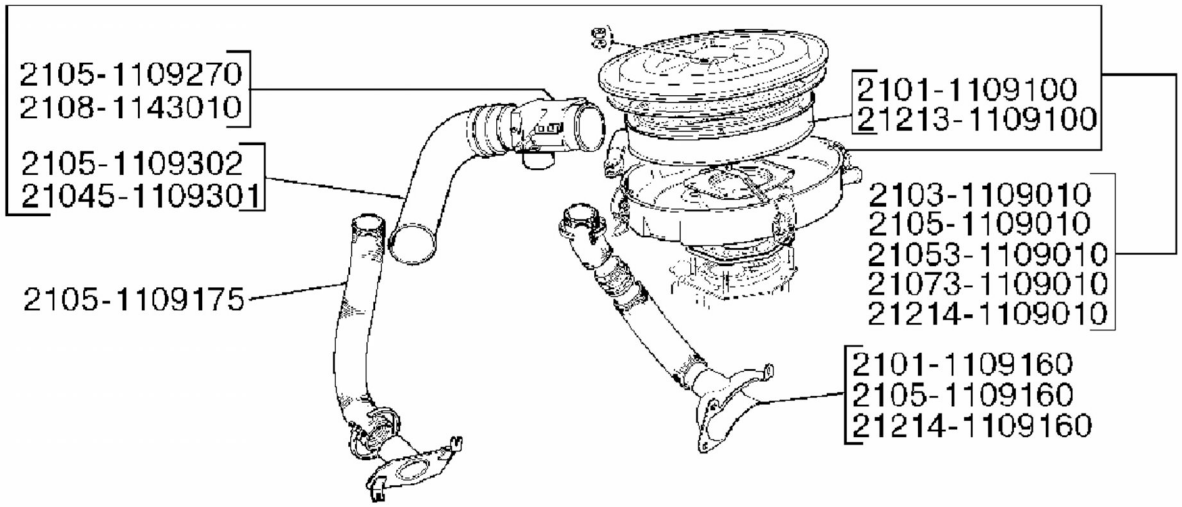

11 09. Фильтр воздушный

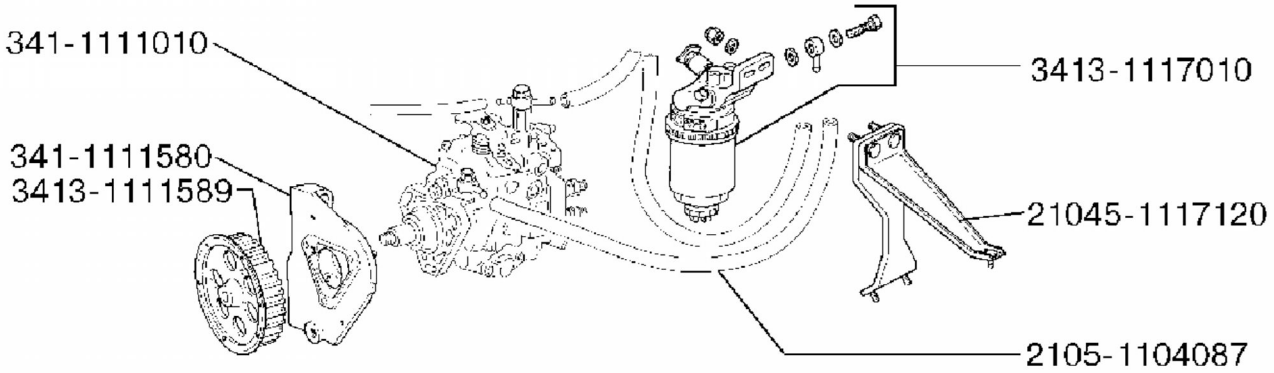

11 11. Топливный насос высокого давления

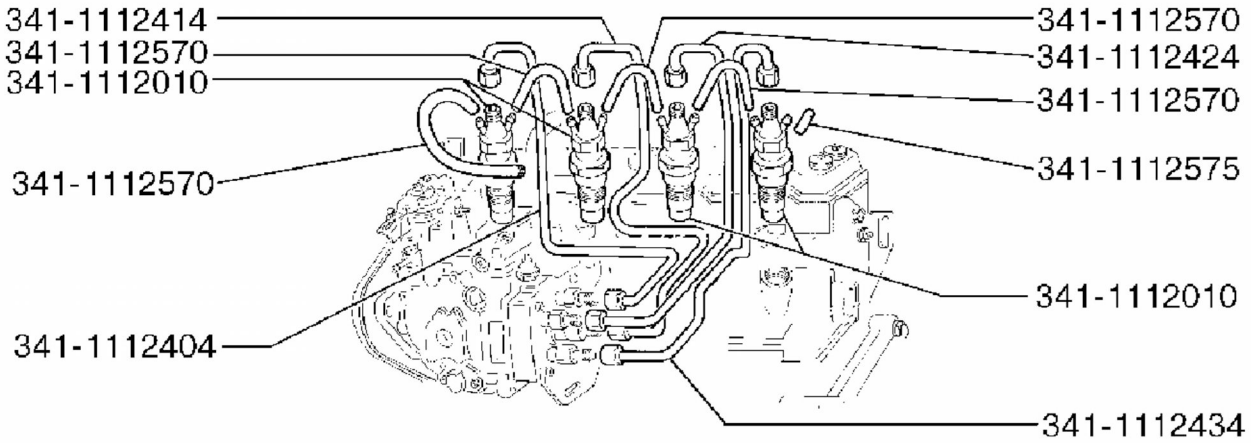

11 12. Форсунки и трубки подвода топлива

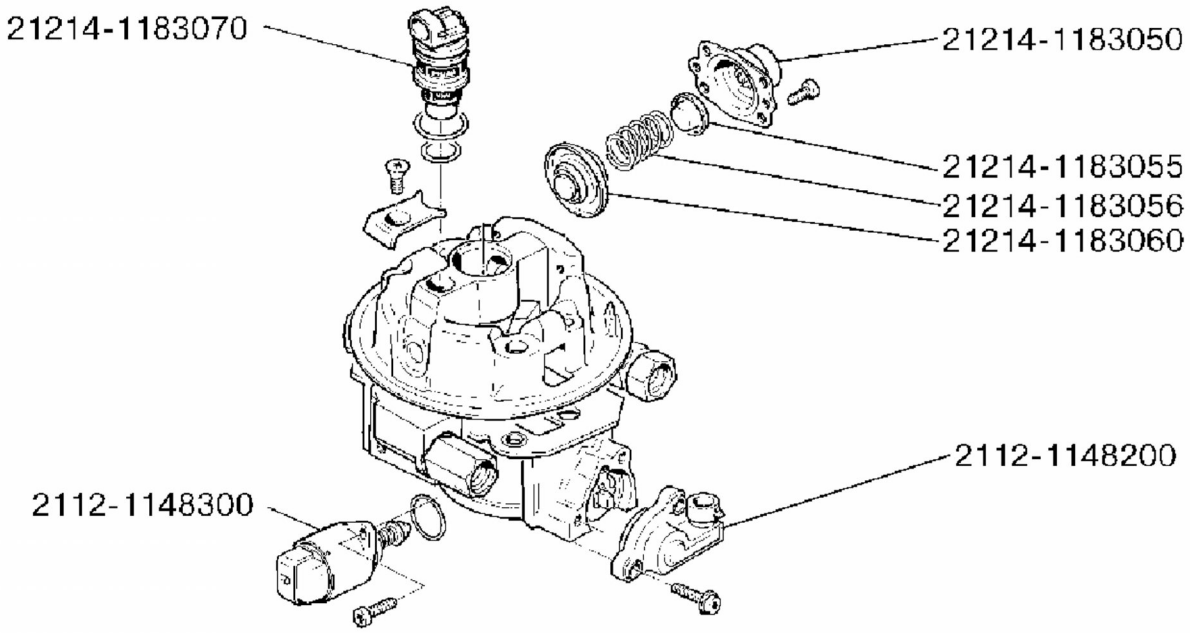

11 83. Агрегат центрального впрыска

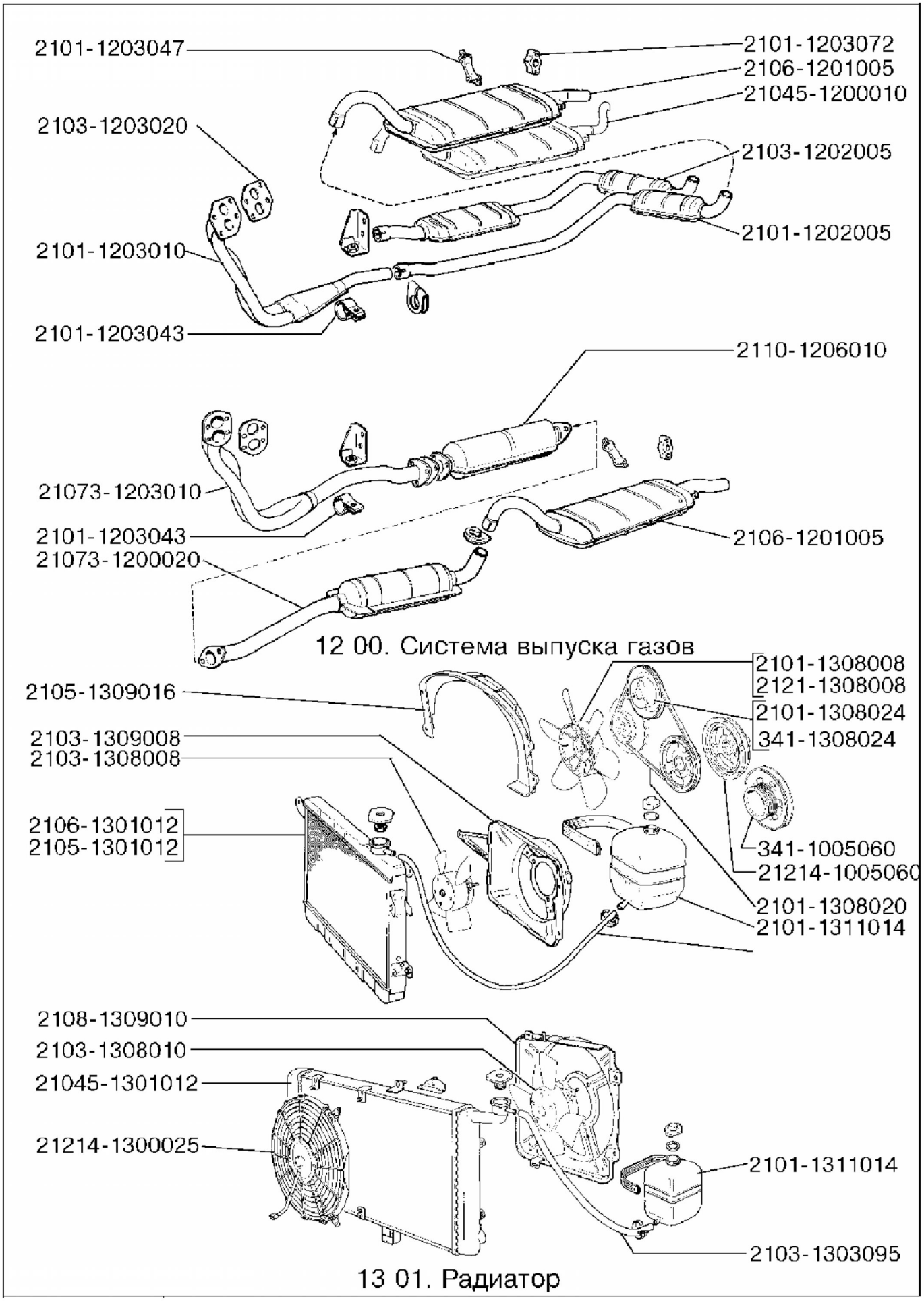

12 00. Система выпуска газов

13 01. Радиатор

2101-1303090
2103-1303025
2106-1303025
2105-1303025
2101-1303017
21032-1303027
2108-1107034
2107-1307048
2105-1303092
2101-1306010
2103-1303010
2106-1303010
2105-1303010
2101-1303014
21213-1303014
21073-1307010

3413-1303014
3413-1303090
21045-1303025
21055-1303018
3413-1307010
2101-1306010
21045-1303010
2105-1303092

13 03. Трубопроводы и шланги системы охлаждения

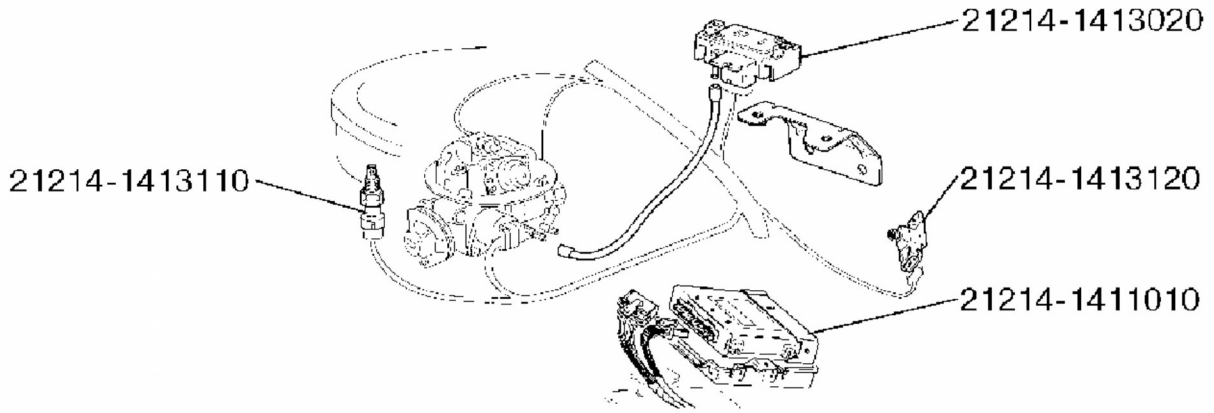

14 00. Электронная система управления двигателем

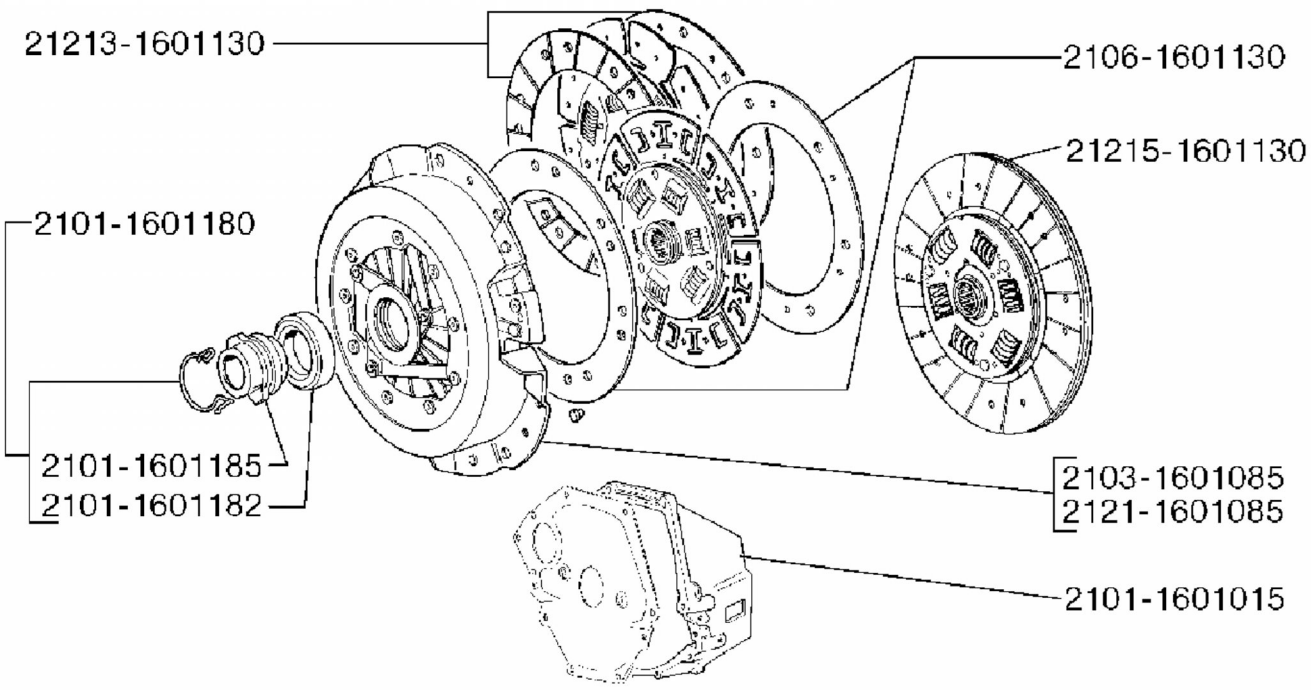

16 00. Сцепление

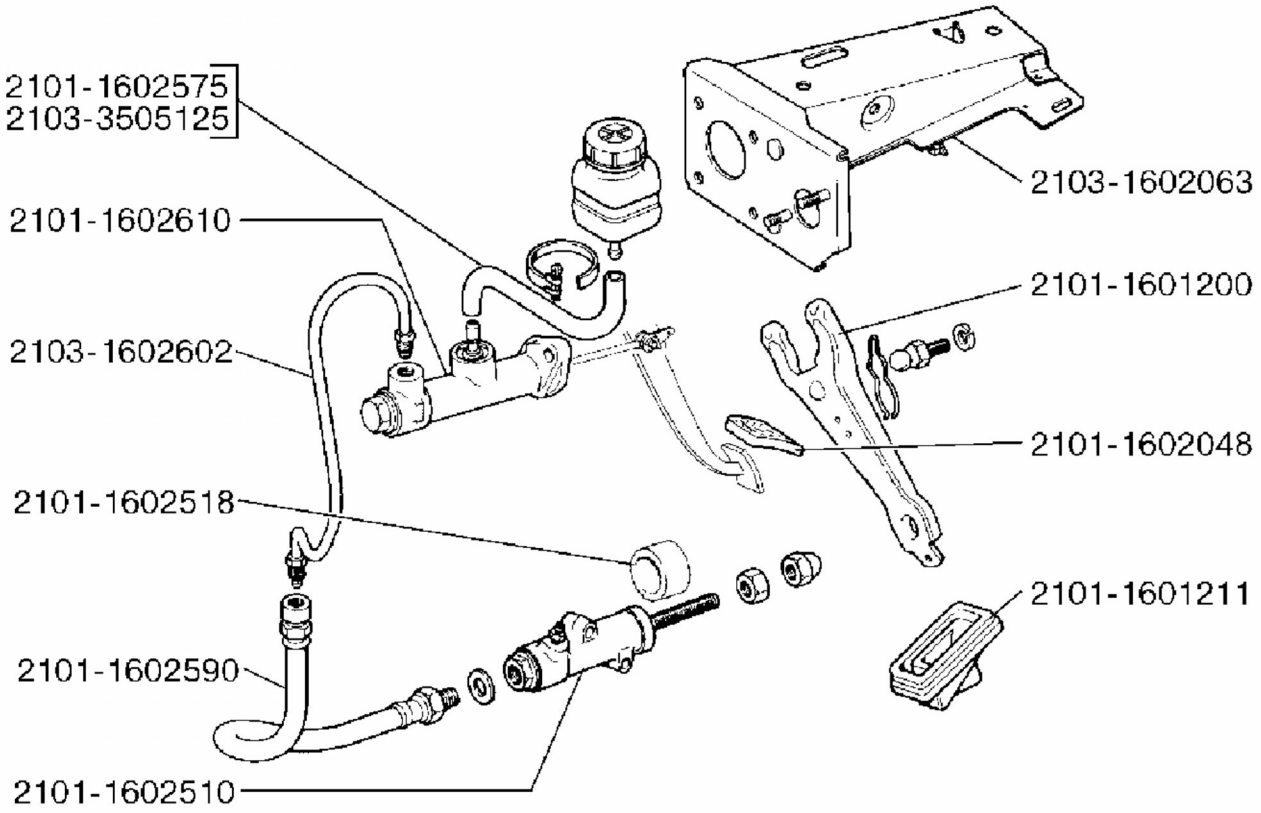

16 02. Привод выключения сцепления

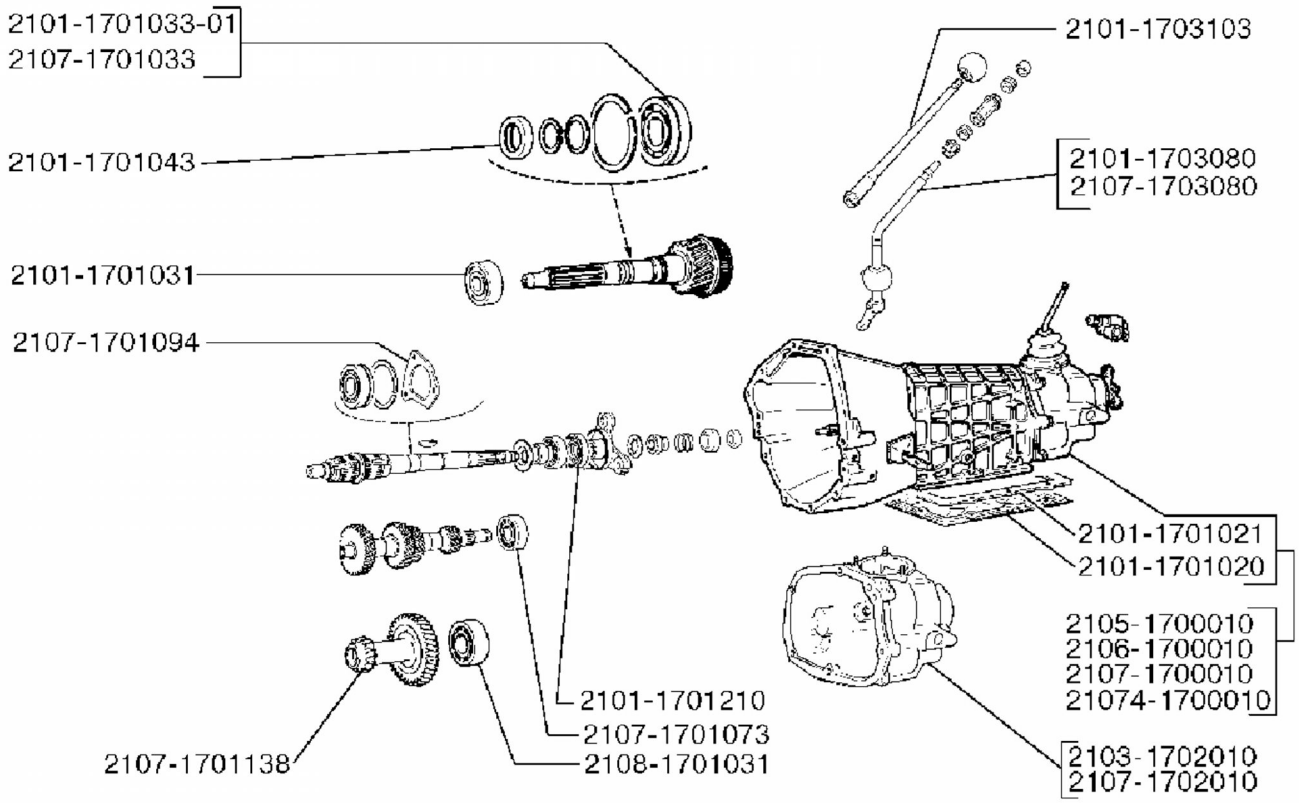

17 00. Коробка передач

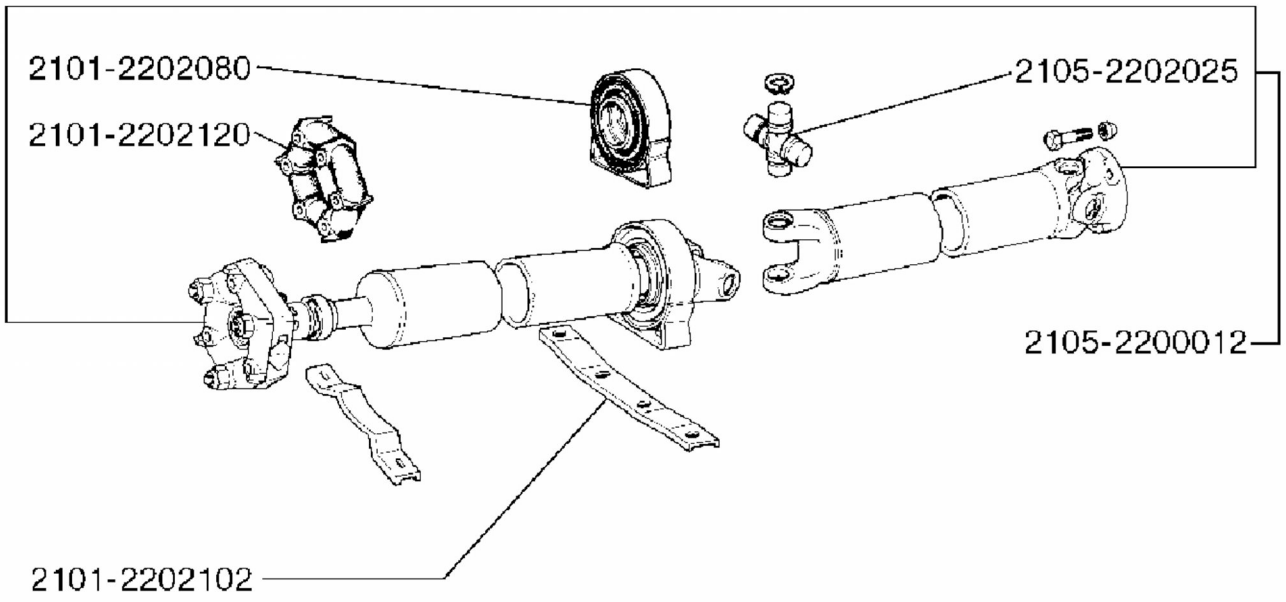

22 00. Карданная передача

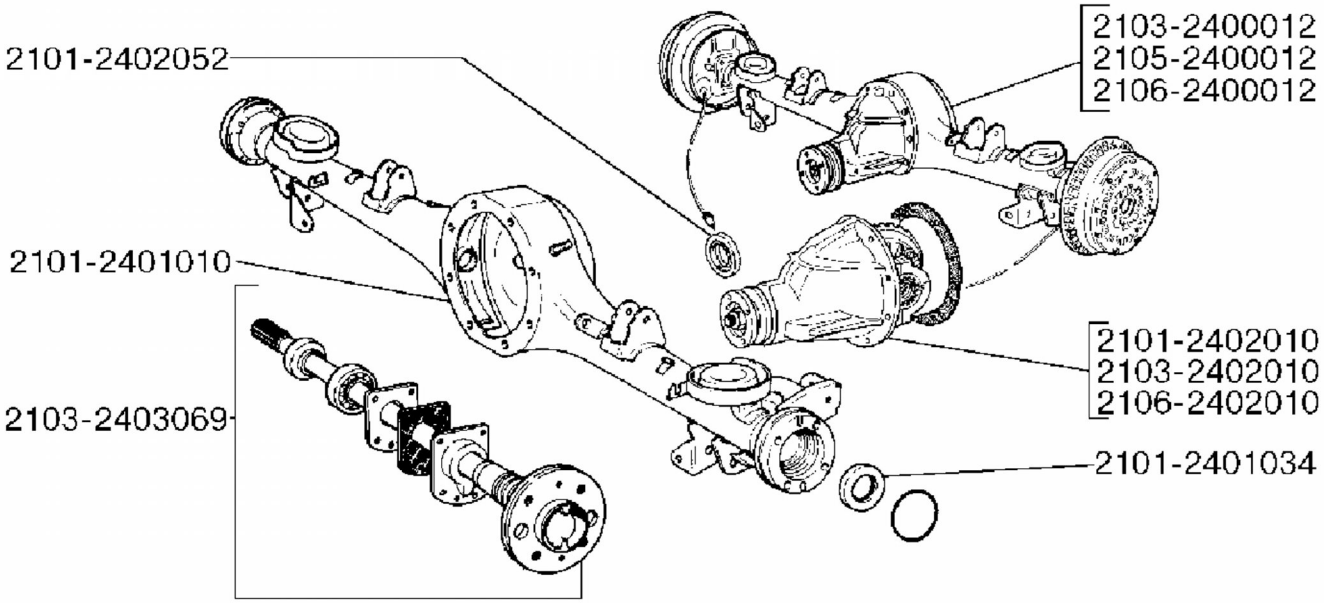

24 00. Мост задний

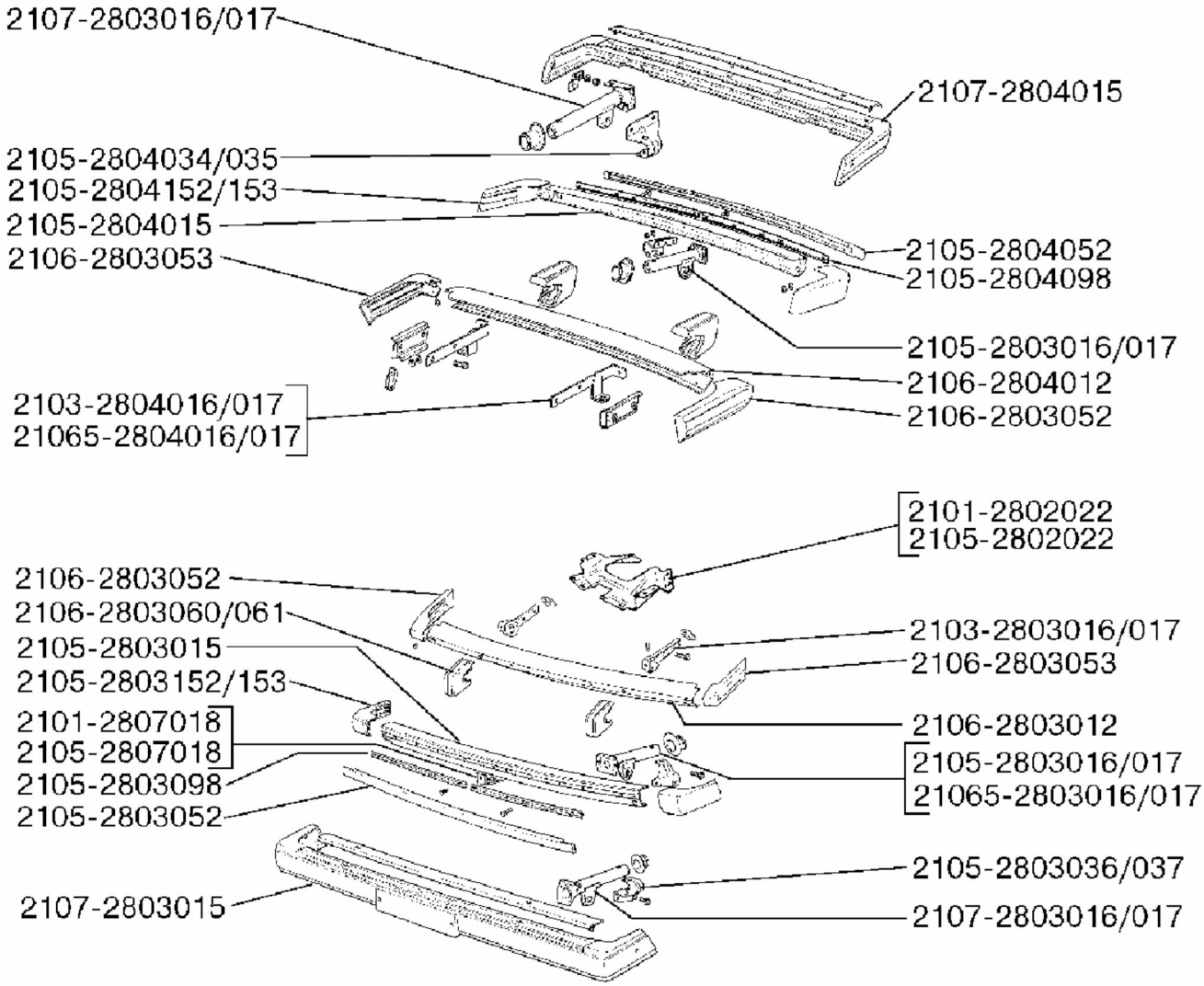

28 00. Защитные элементы кузова

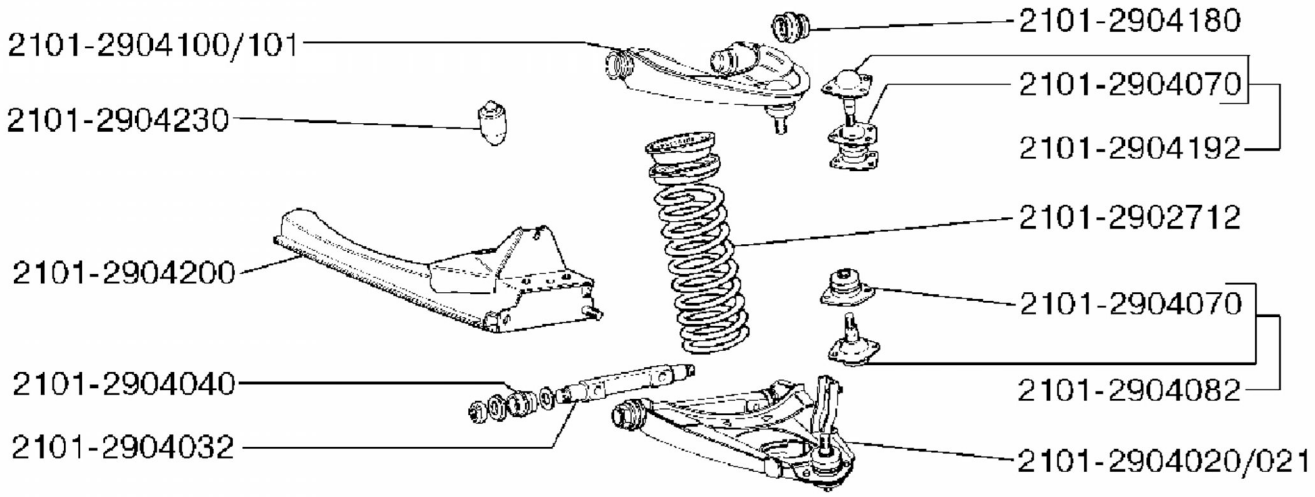

29 01. Подвеска передняя

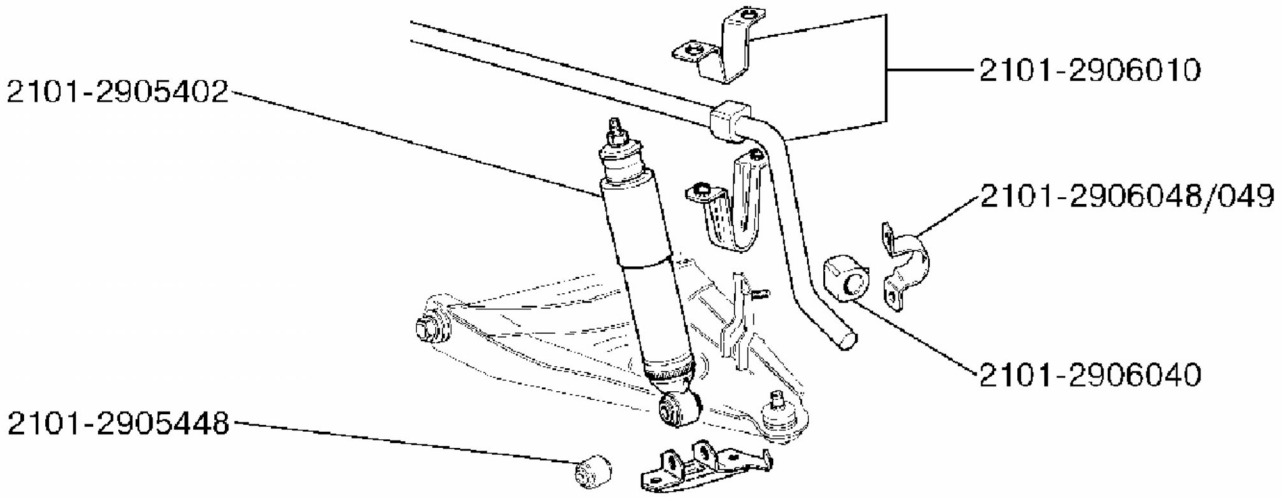

29 05. Амортизаторы передней подвески

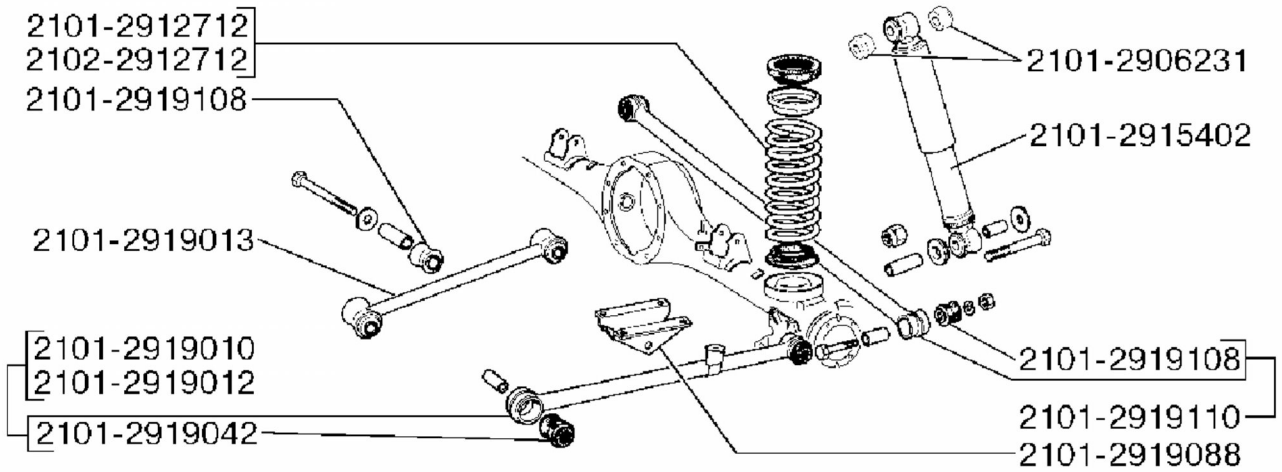

29 15. Амортизаторы задней подвески

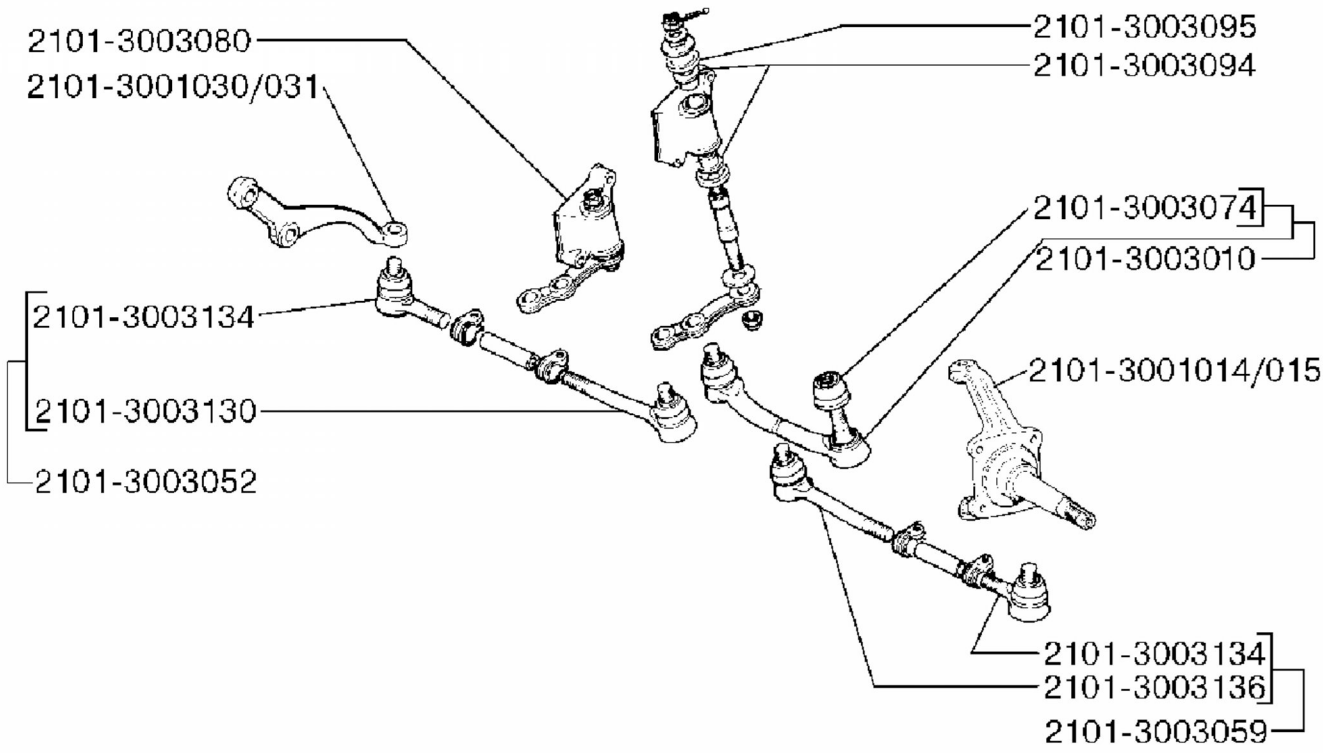

30 00. Кулаки поворотные и тяги рулевые

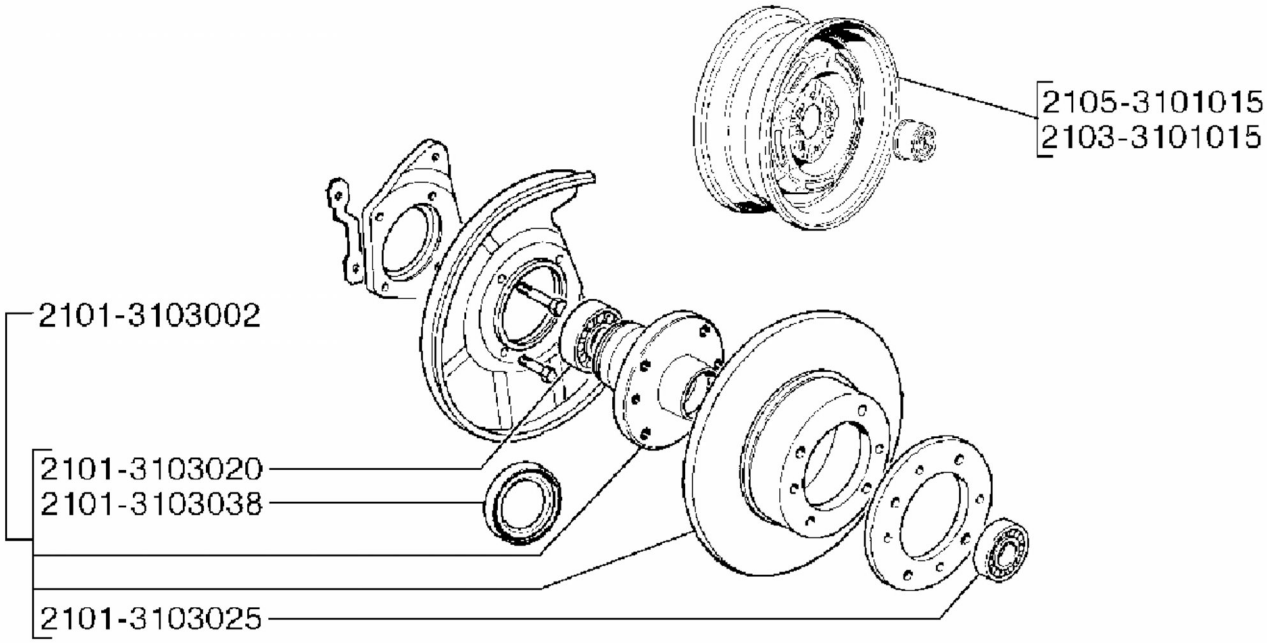

31 00. Колеса и ступицы

2106-3402060
2103-3402050
2105-3402050
2103-3401160
2101-3400010
2105-3400010
2103-3401092
21213-3402015
2107-3402050
2103-3402015
2105-3402015
2107-3402015
2105-3401160
2103-3403070
2105-3403070
2101-3403010
2103-3403010
2105-3403010
21011-3403072
2105-3403072

34 00. Управление рулевое

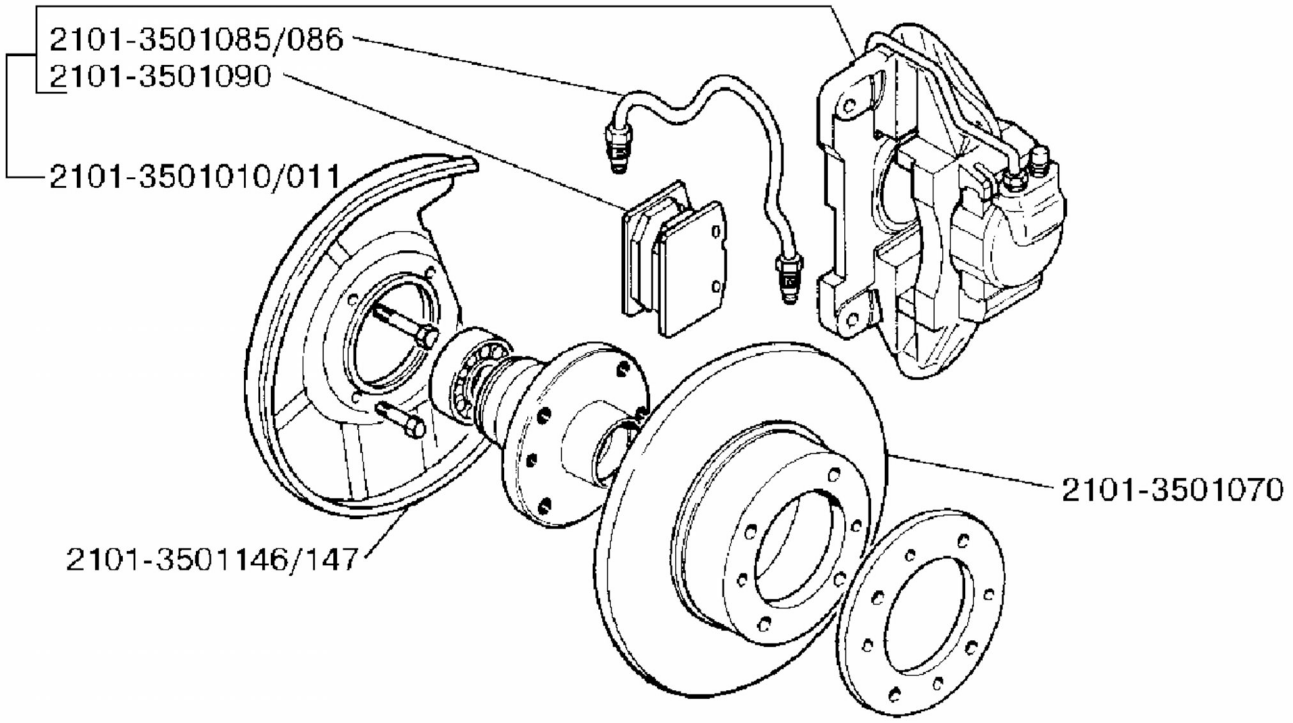

35 01. Тормоза передние

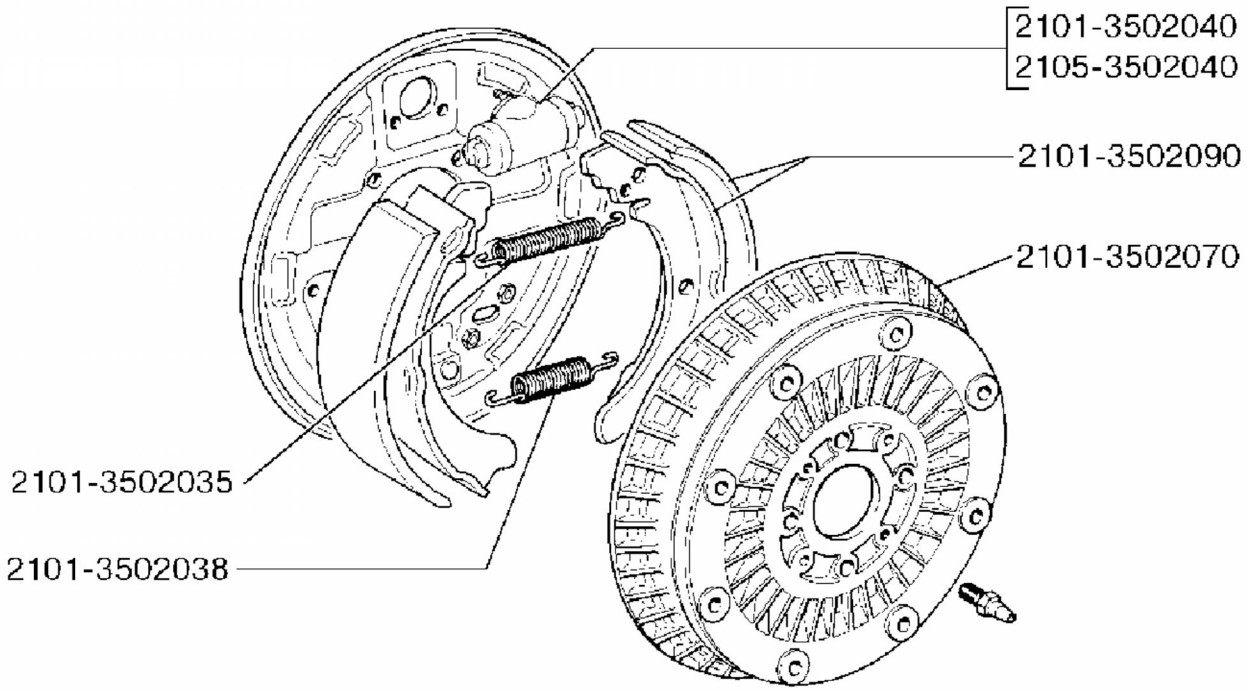

35 02. Тормоза задние

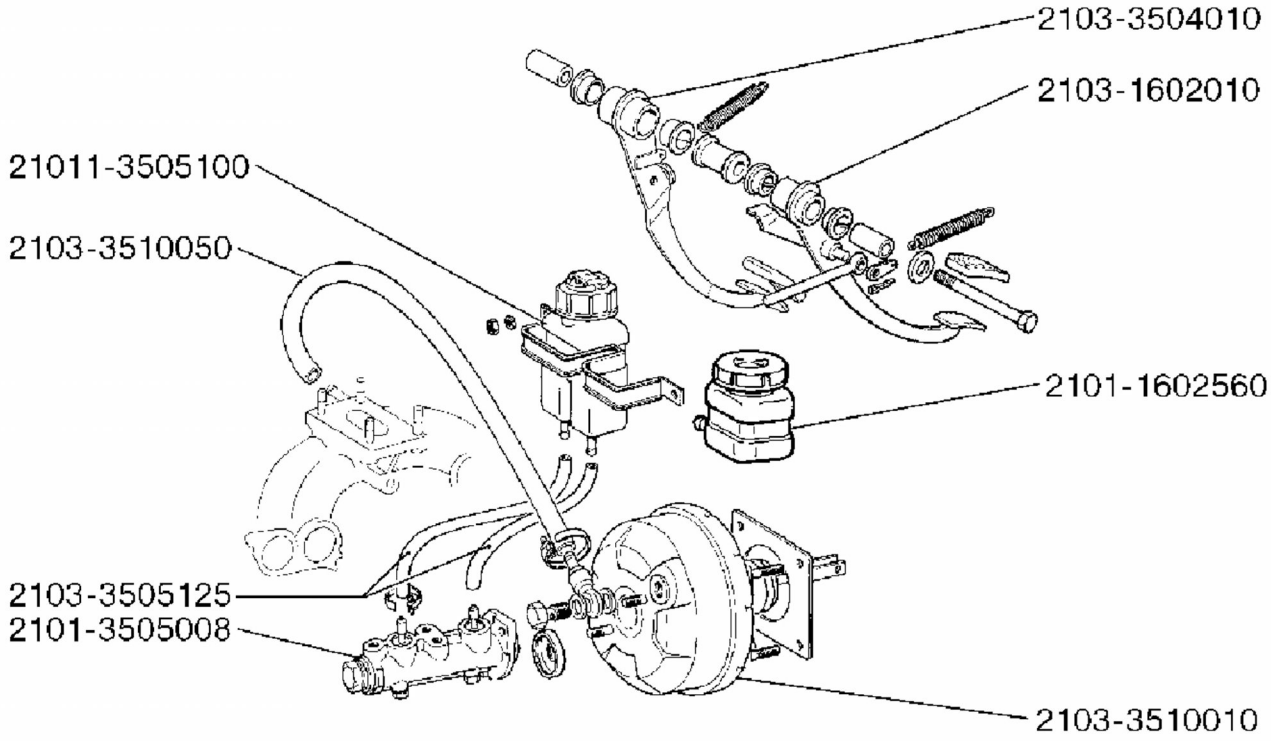

35 05. Главный цилиндр тормоза

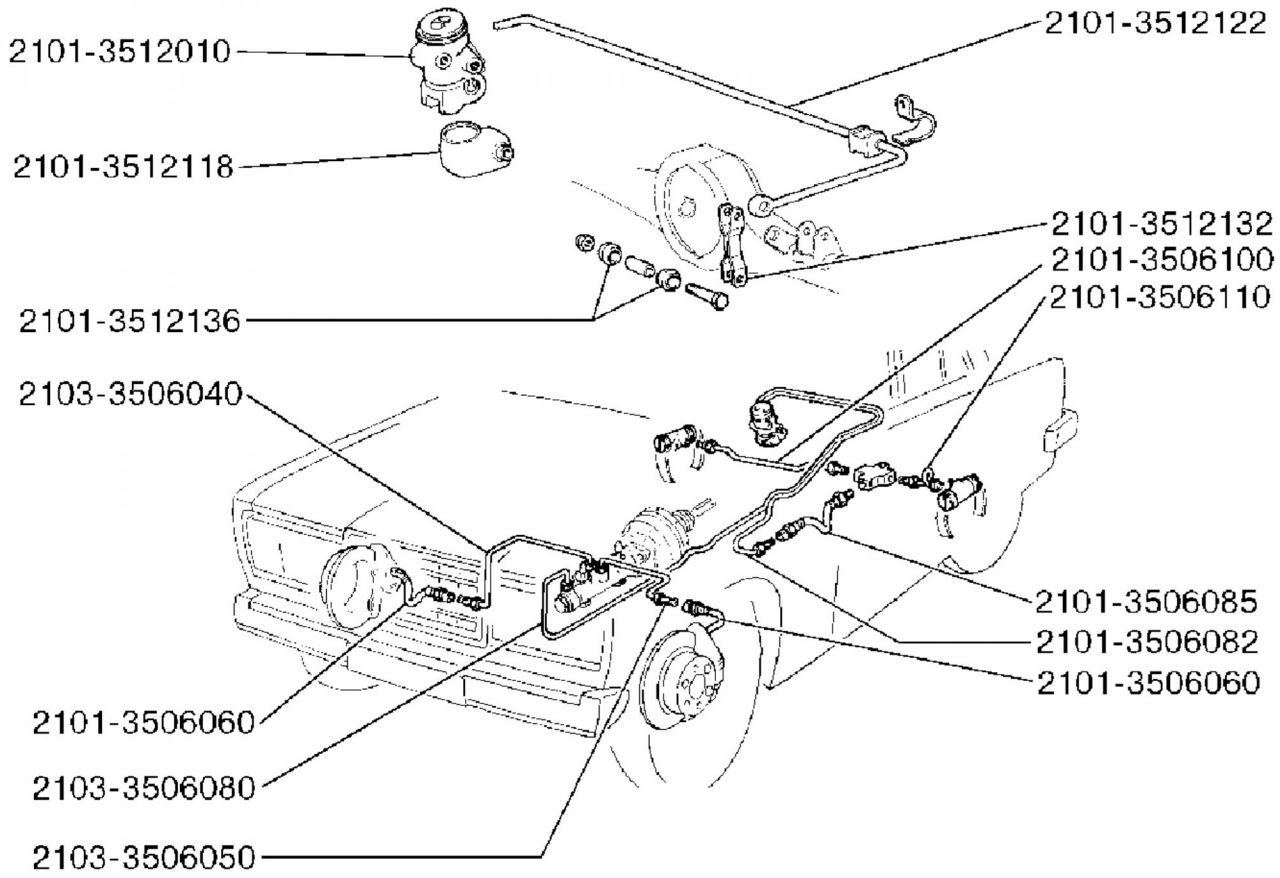

35 06. Трубопроводы тормозной системы

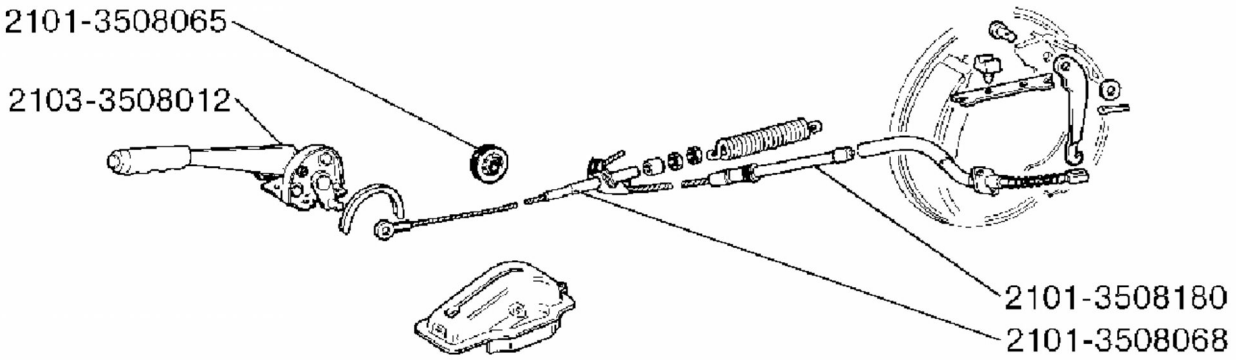

35 08. Управление стояночным тормозом

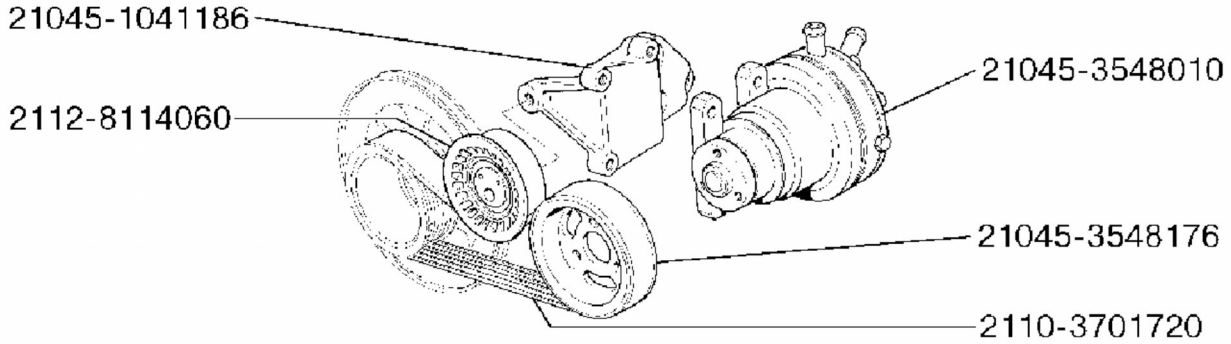

35 48. Насос вакуумный и его привод

2103-3724070
2105-3724070
2101-3703010
2108-3703010
2101-3724080
21044-3724080
2101-3702600
2101-3701051
2101-3701200
2105-3701200
2108-3701200
2105-3701630
2101-3702000
2101-3708805
2105-3708010
21045-3708010
2105-3701600
2105-3701010
2108-3701010
2101-3701470
2105-3701470
2108-3701470
2105-3701500
2108-3701500

37 01. Генератор

2105-3724026
2108-3734910
2101-3707150
2107-3707150
2101-3707080
2107-3707080
2108-3707204
2101-3706010
2103-3706010
2107-3706010
2101-3707600
21214-3707080
21214-3705010
2101-3705000
2108-3705010
2101-3704000
2101-3704100
21083-3707206
2101-3707010
2108-3707010
2107-3706800
2101-3706800
2101-3706500
2101-3706400
2101-3706020
21044-3724026

37 05. Система зажигания

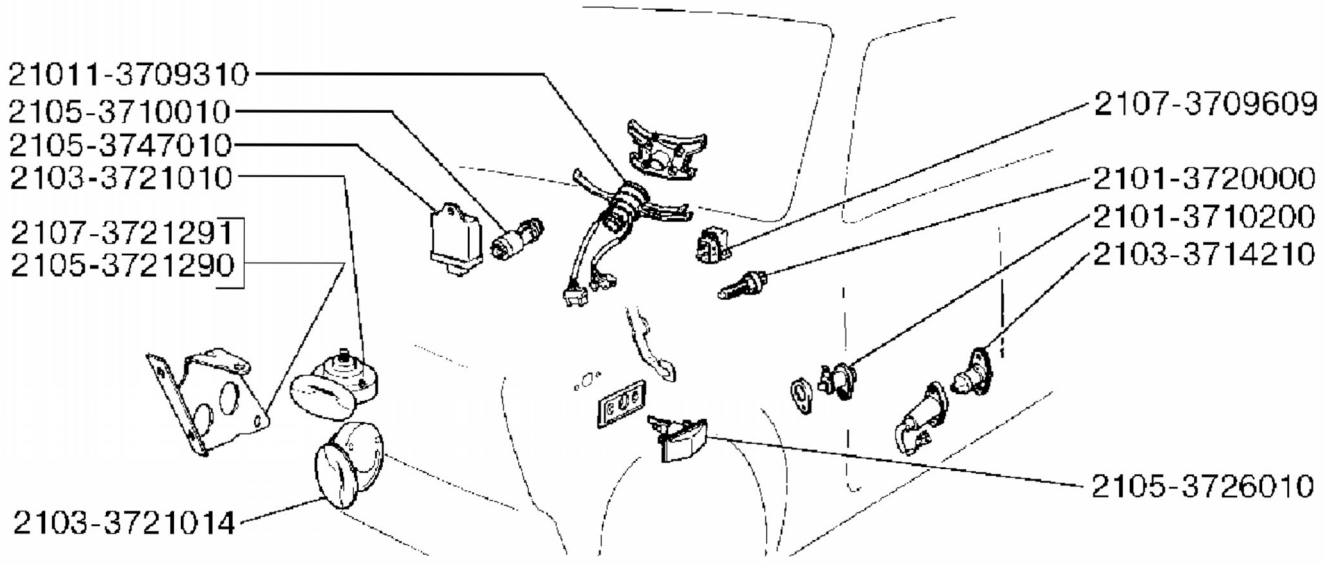

37 09. Выключатели и переключатели

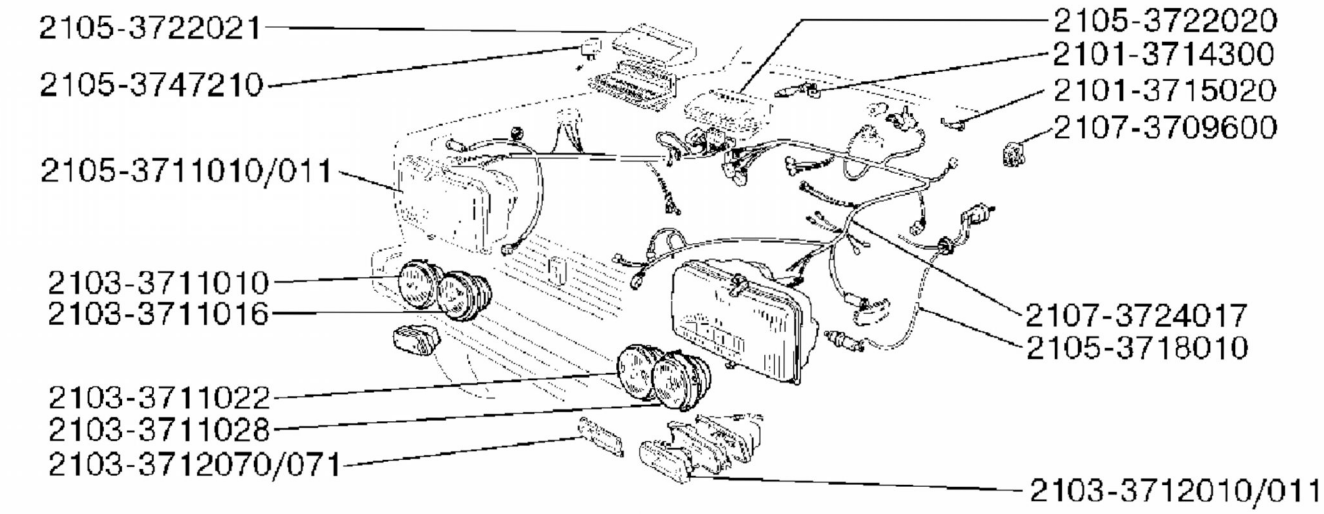

37 11. Фары и лампы

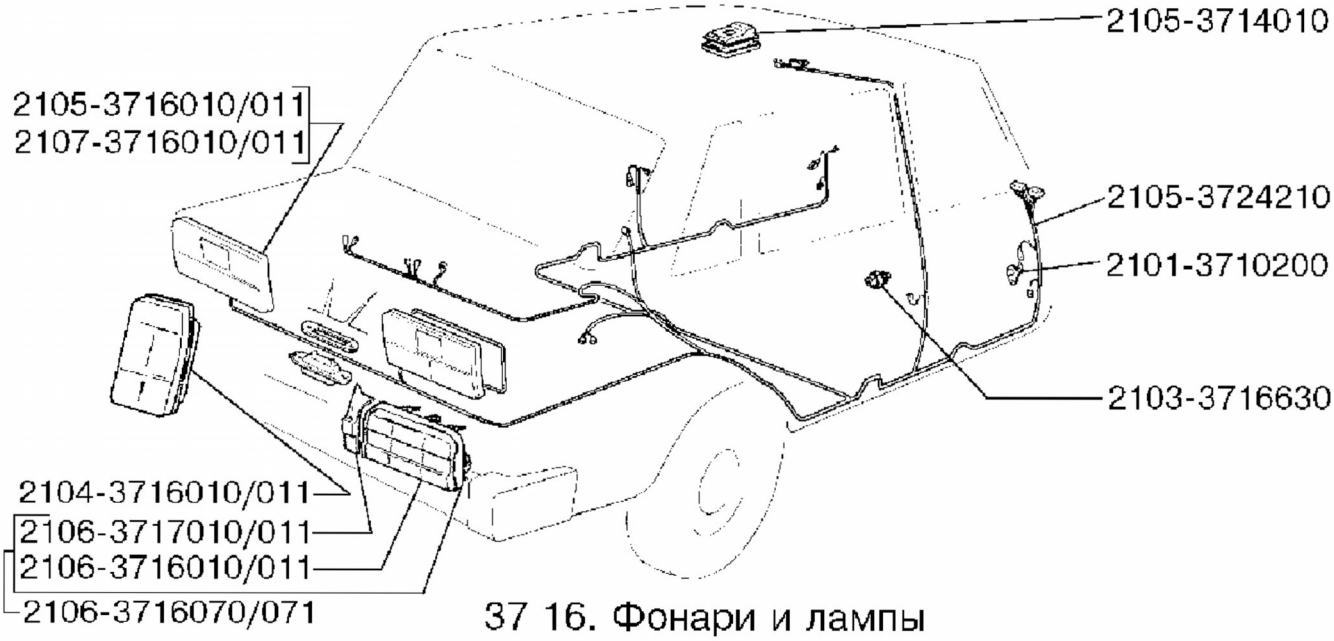

37 16. Фонари и лампы

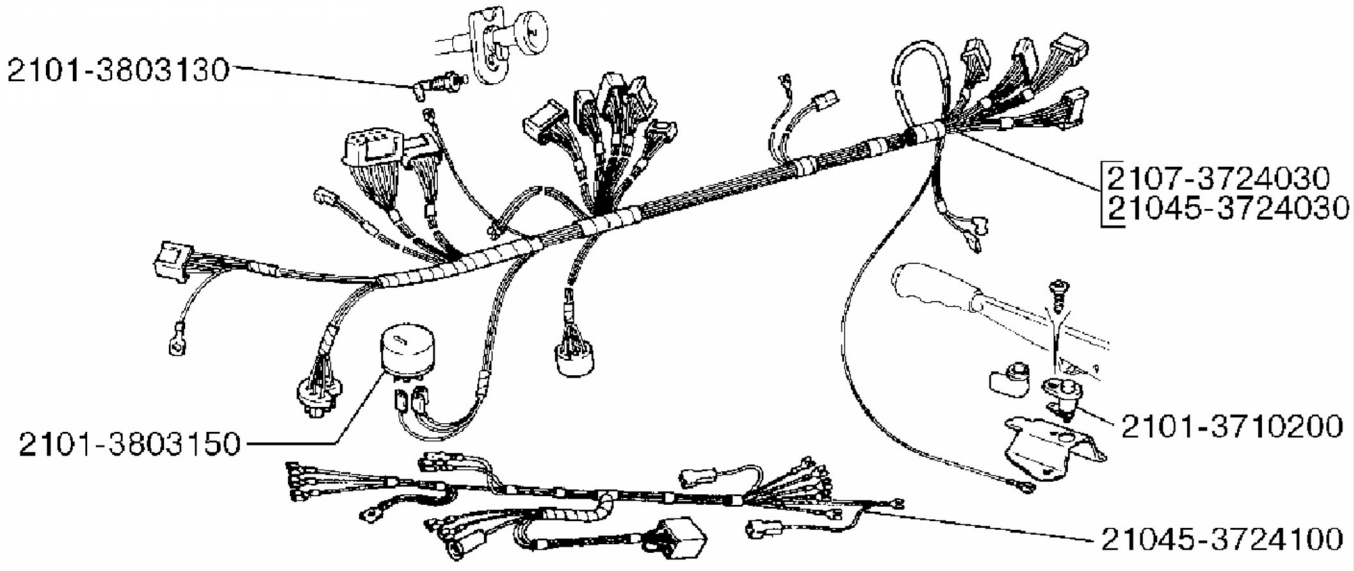

37 24. Жгуты проводов

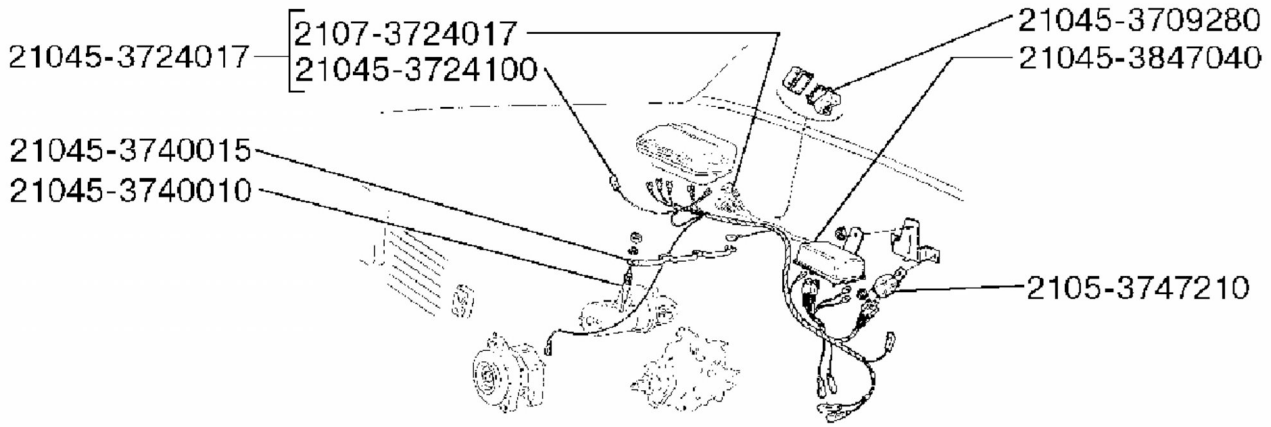

37 40. Система пуска двигателя

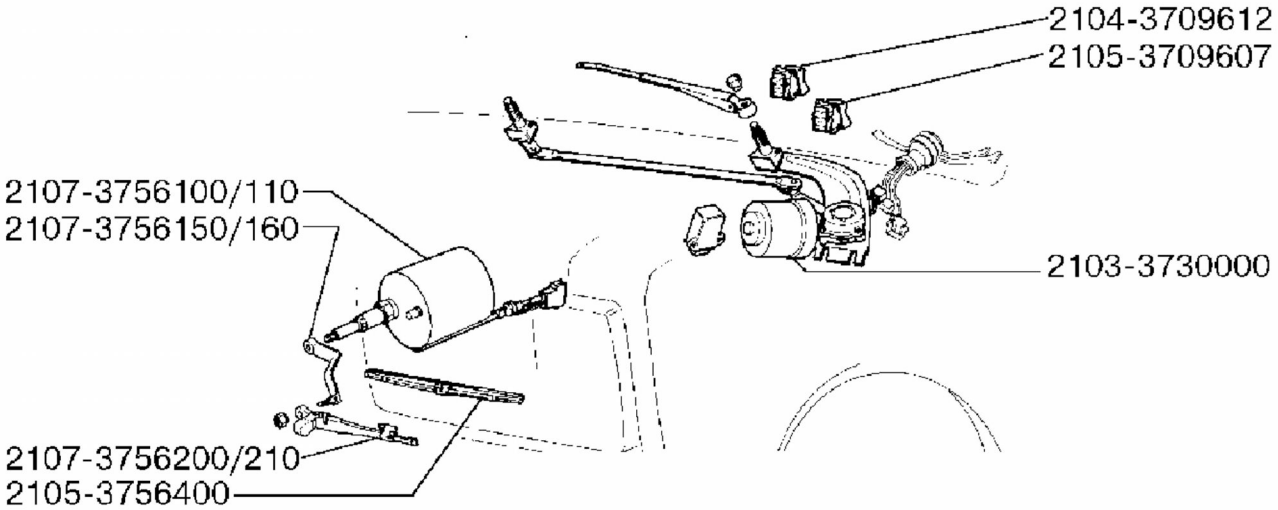

37 56. Очистители и омыватели

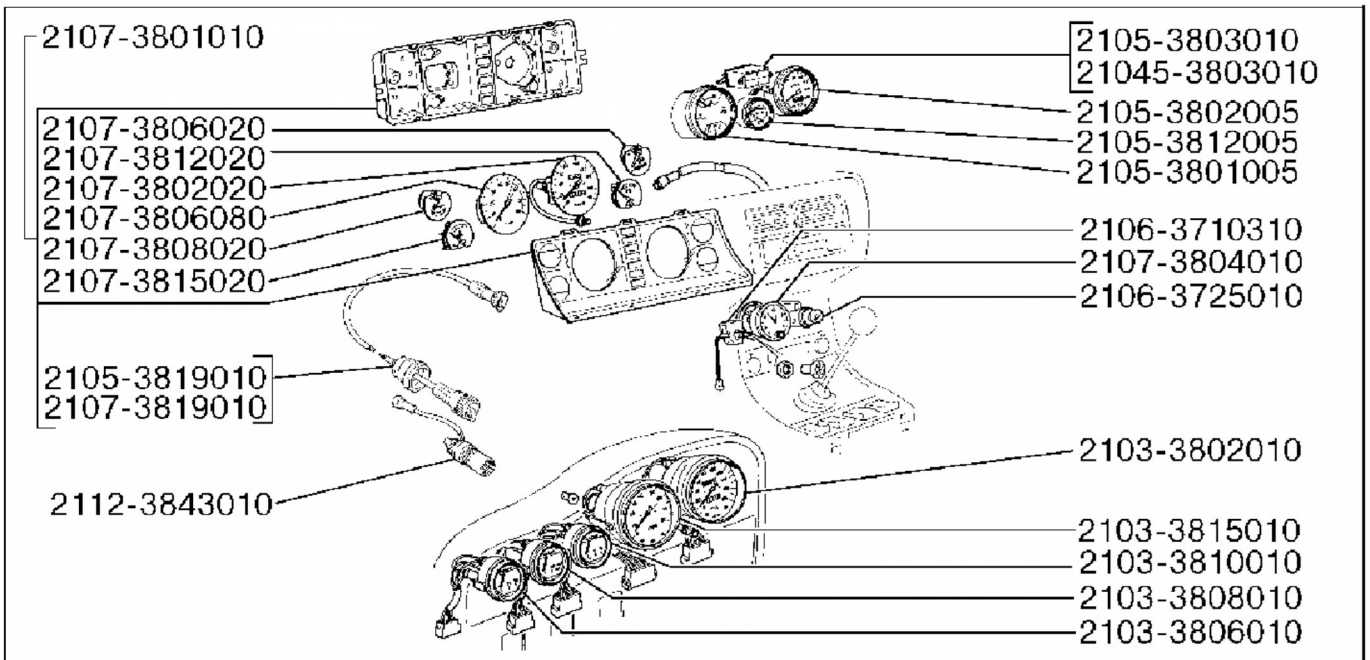

38 01. Комбинация приборов

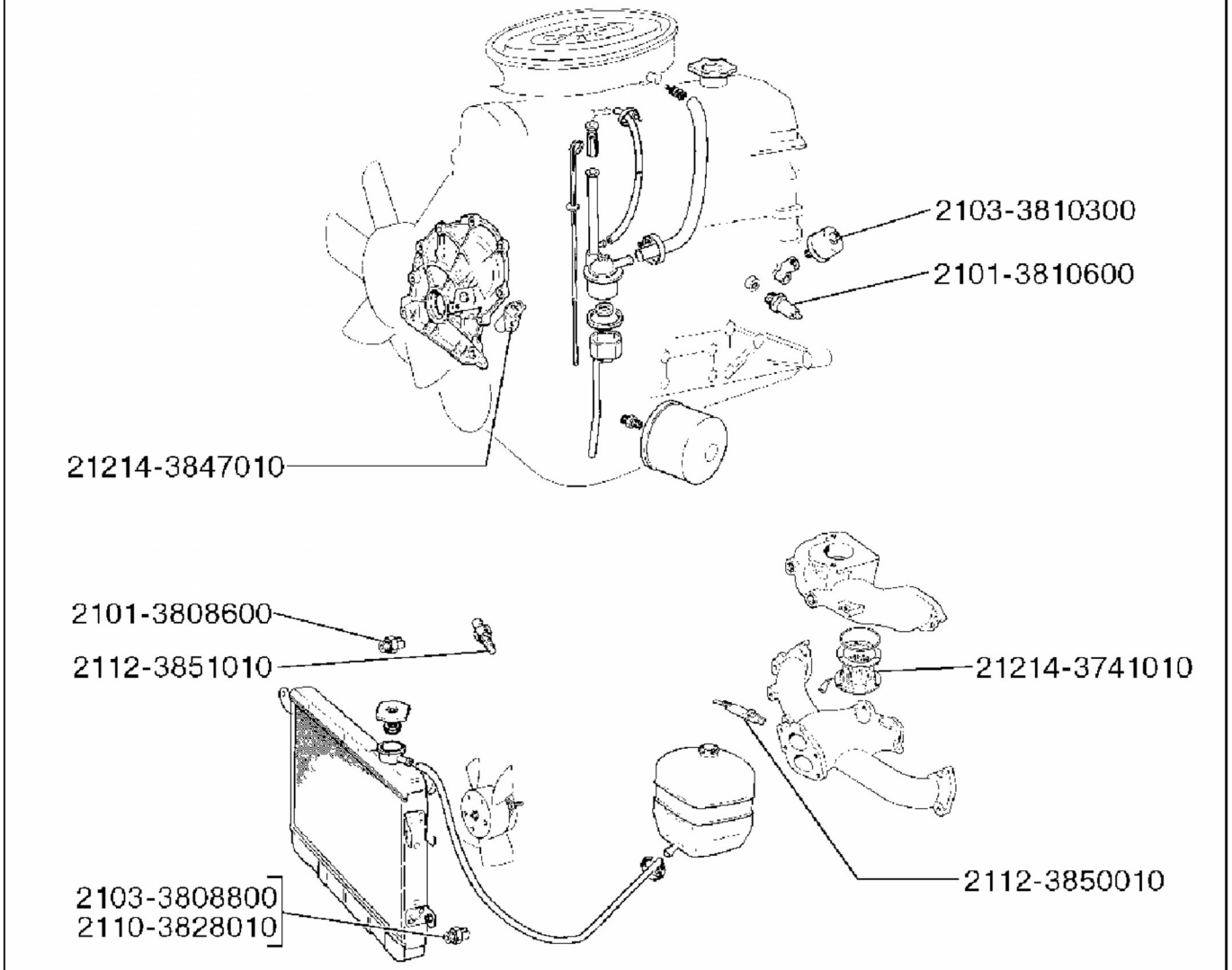

38 00. Датчики и прочее электрооборудование

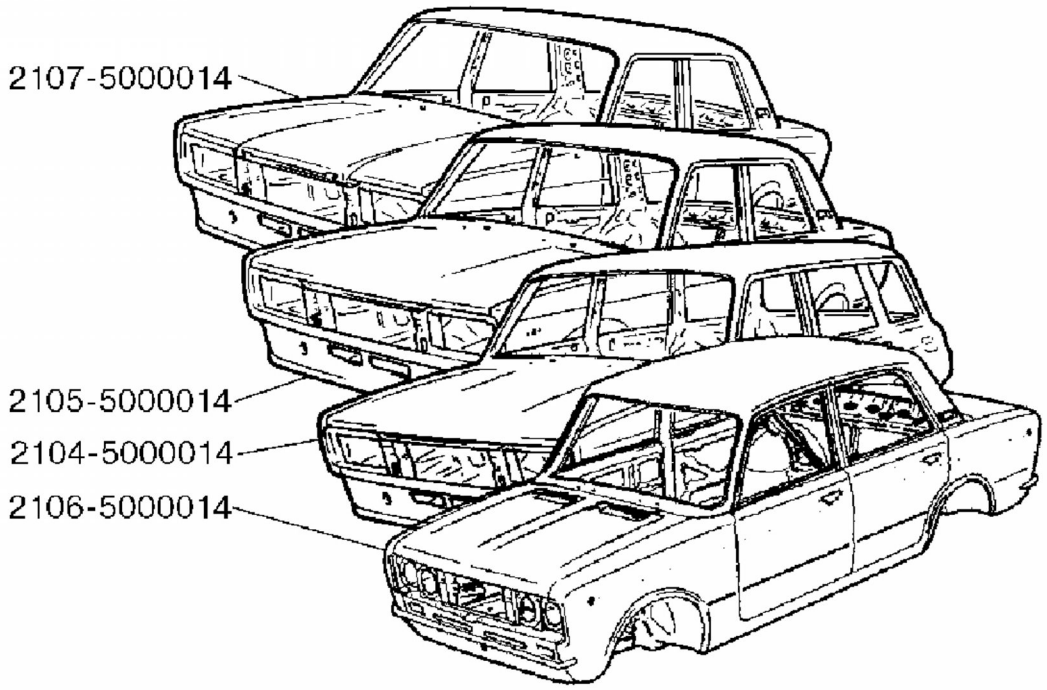

50 00. Кузов в сборе

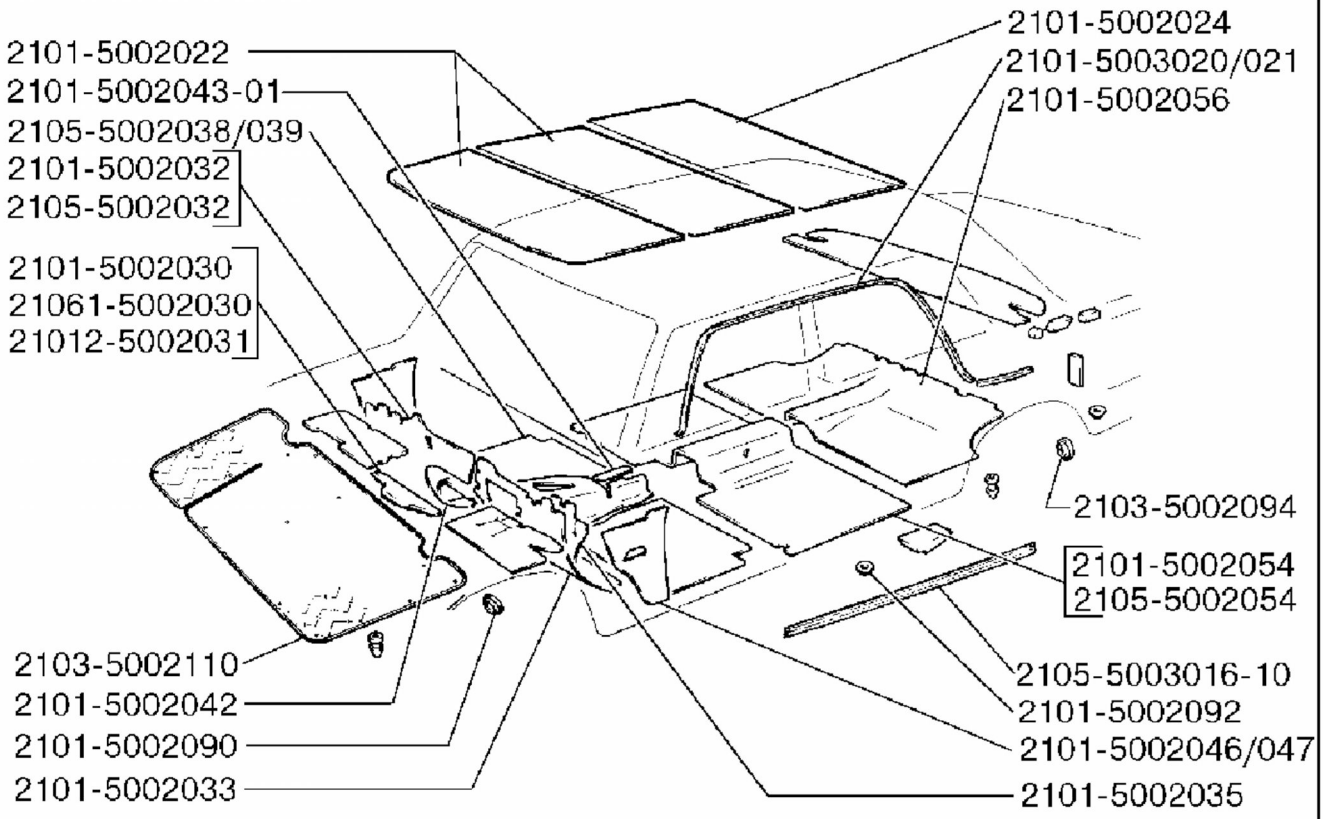

50 02. Термошумоизоляция и заглушки

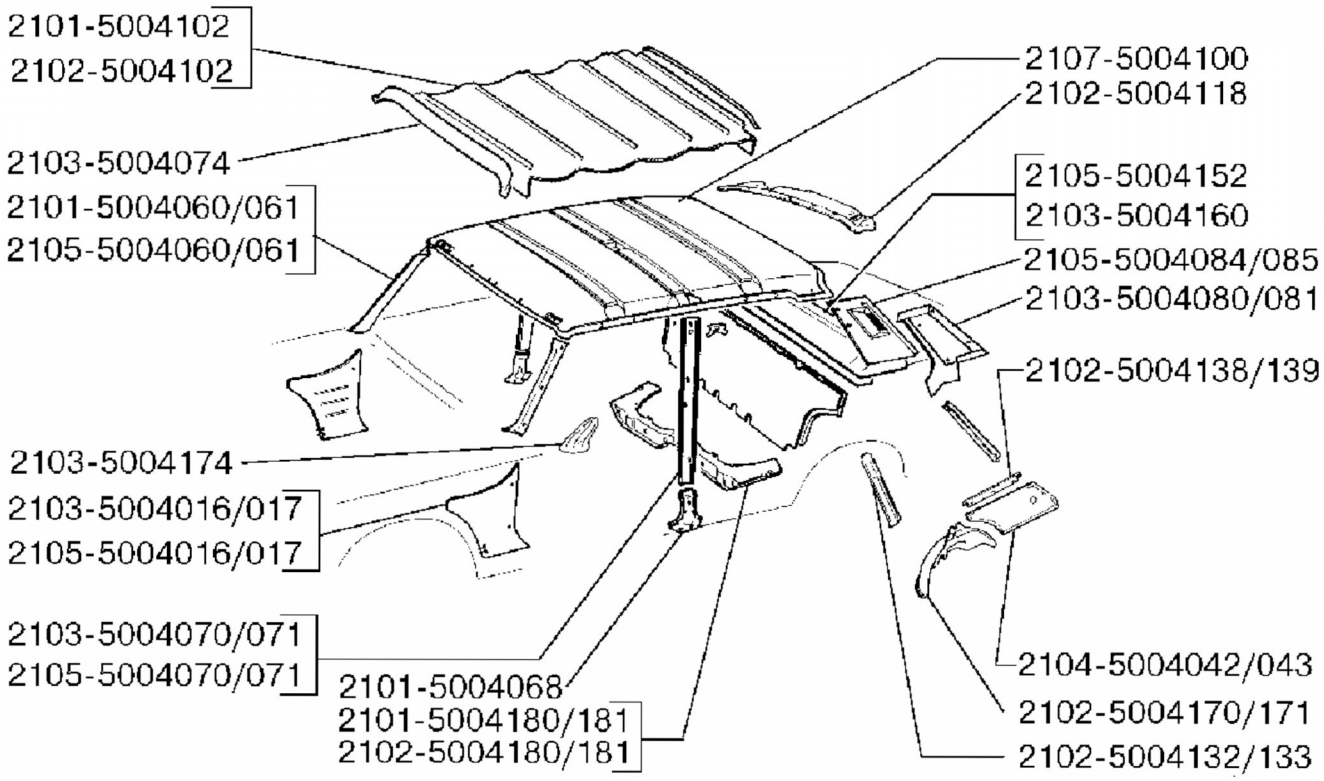

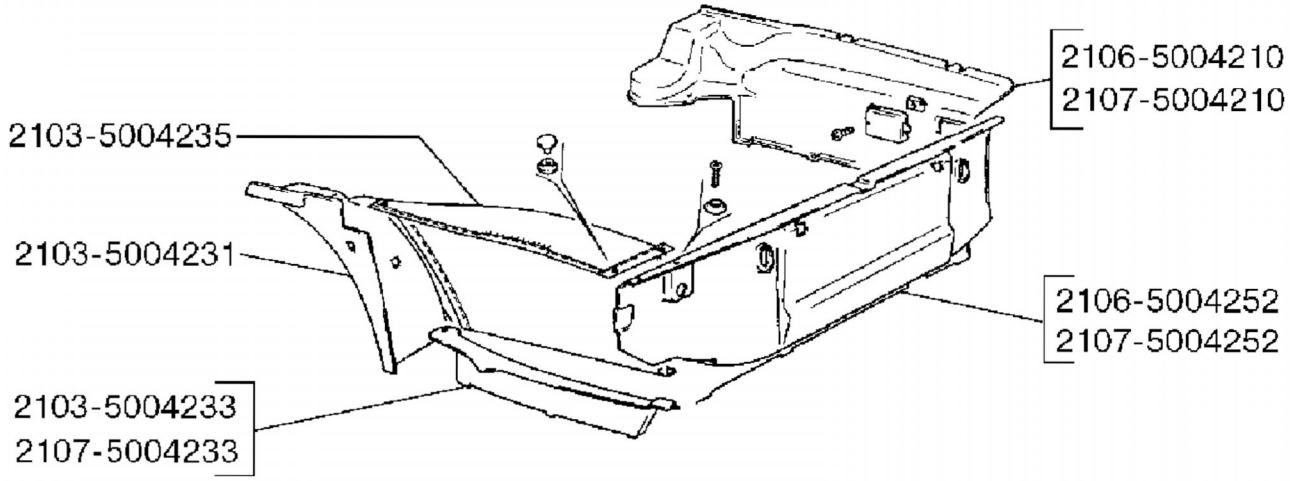

50 04. Обивка внутренняя и облицовки

2101-5101194
2101-5101202
2101-5101192
2101-5101132/133
2101-5101114
2102-5101114
2101-5101106
2101-5101081
2105-5101081
2101-5101060
2101-5101310/311
2101-5101300/301
2101-5101074/075
2101-5101030
2103-5101176-10
2102-5101092
2101-5100050/051
2105-5100050/051
2104-5101238/239
2104-5101372/373
2104-5101182
2105-5101184
2103-5101180
2102-5101091
2103-5101370/371
2105-5101370/371
2103-5101040
2102-5101082
2101-5101152/153
2101-5101050

51 01. Детали пола кузова

2101-5109044
2103-5109044
2107-5109044
2103-5109055
2105-5109055
2107-5109055
2102-5109054
2106-5109014
2107-5109014
2105-5109044
2105-5109045
2101-5109014
2105-5109014
2101-5109015
2105-5109015
2101-5109050
2105-5109048

51 09. Коврики пола и багажника

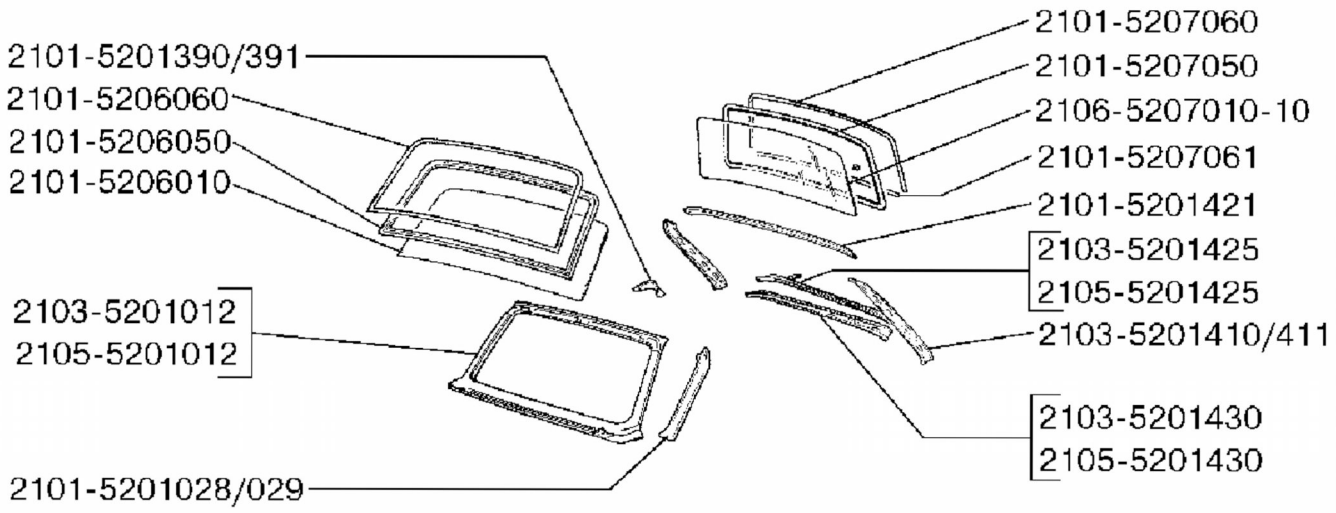

52 01. Детали ветрового и заднего окон

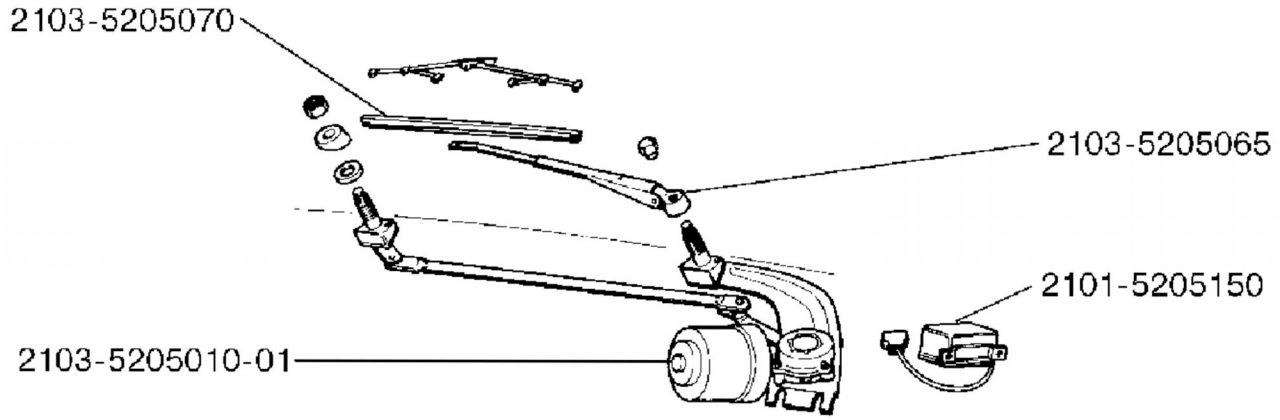

52 05. Стеклоочиститель

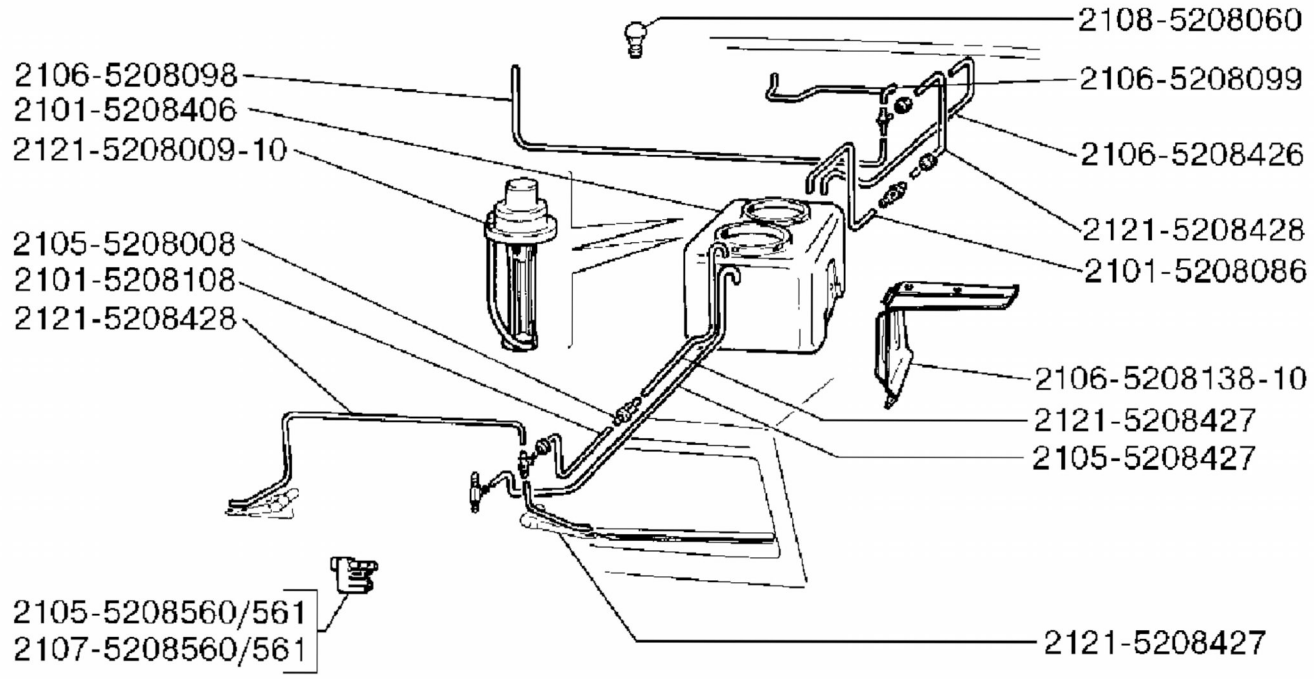

52 08. Омыватель ветрвого стекла

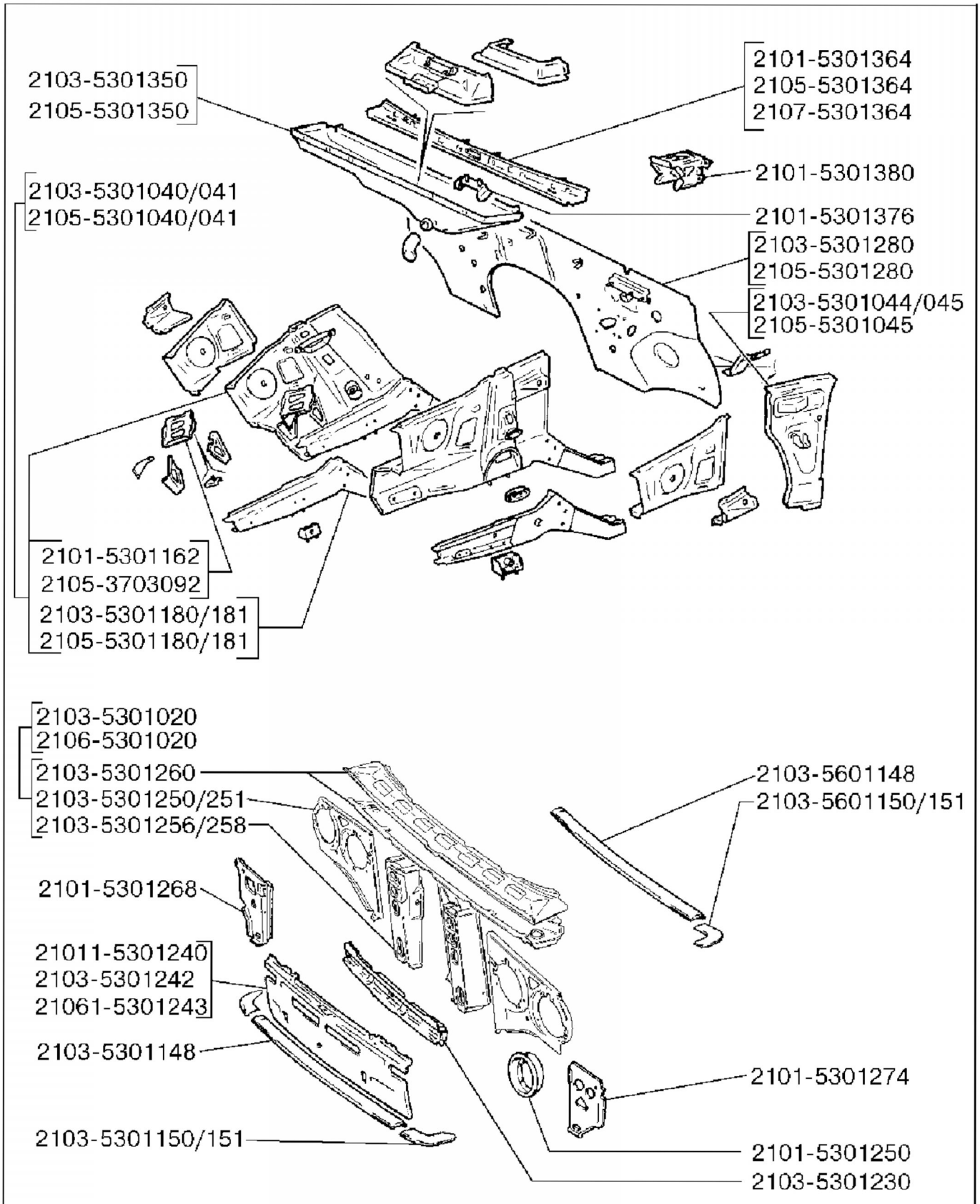

53 01. Передок кузова

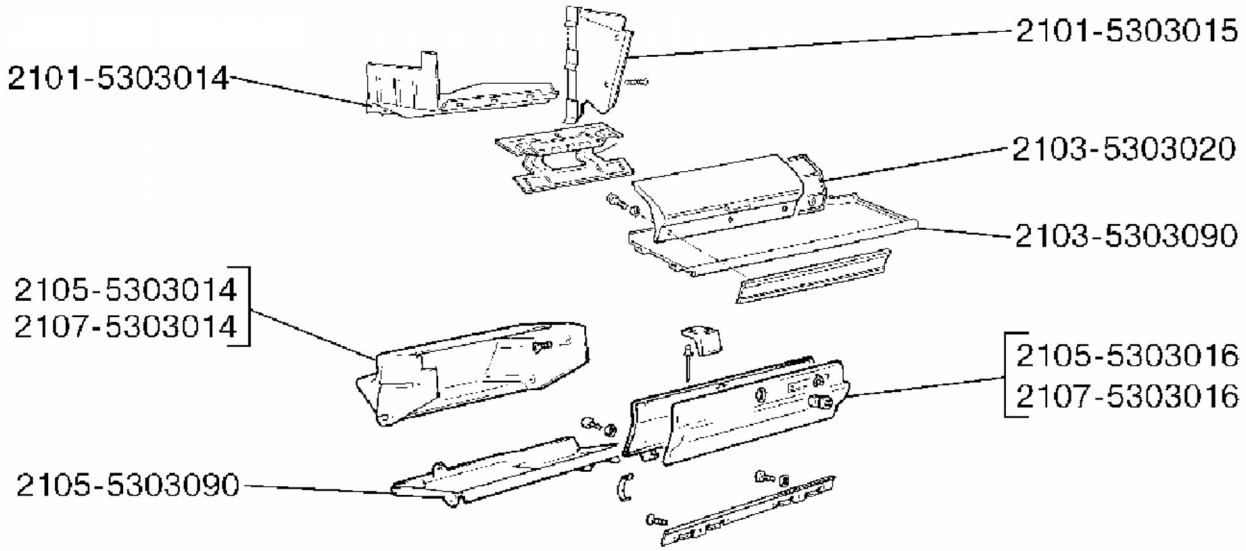

53 03. Ящик вещевой

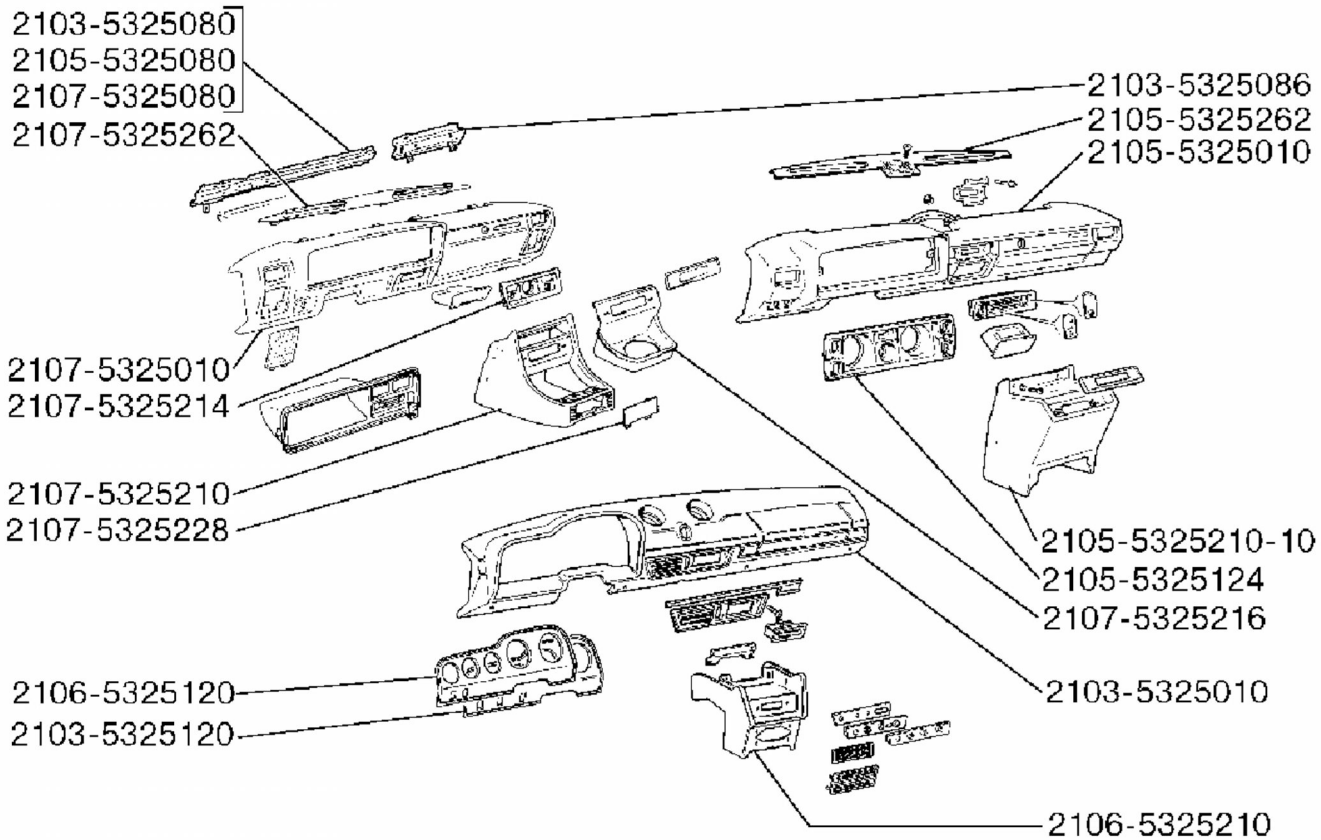

53 25. Панель приборов

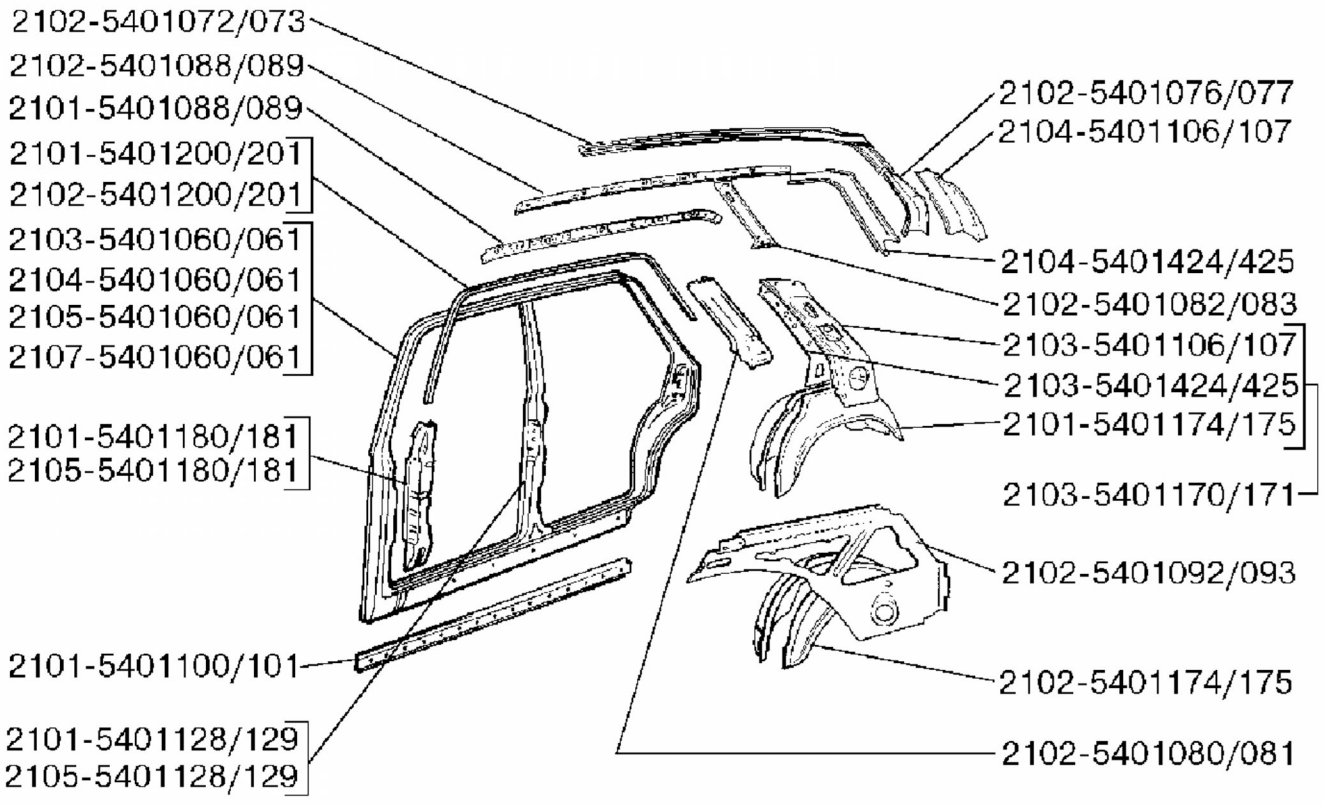

54 01. Боковина кузова и арки колес

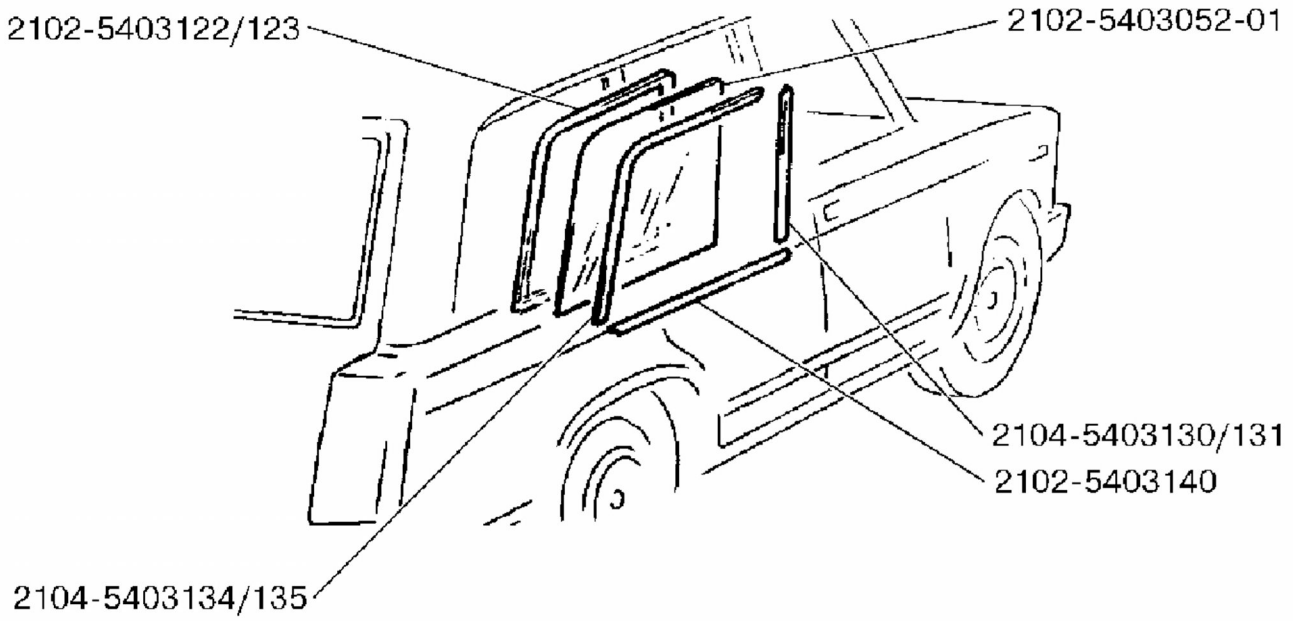

54 03. Окно боковины кузова

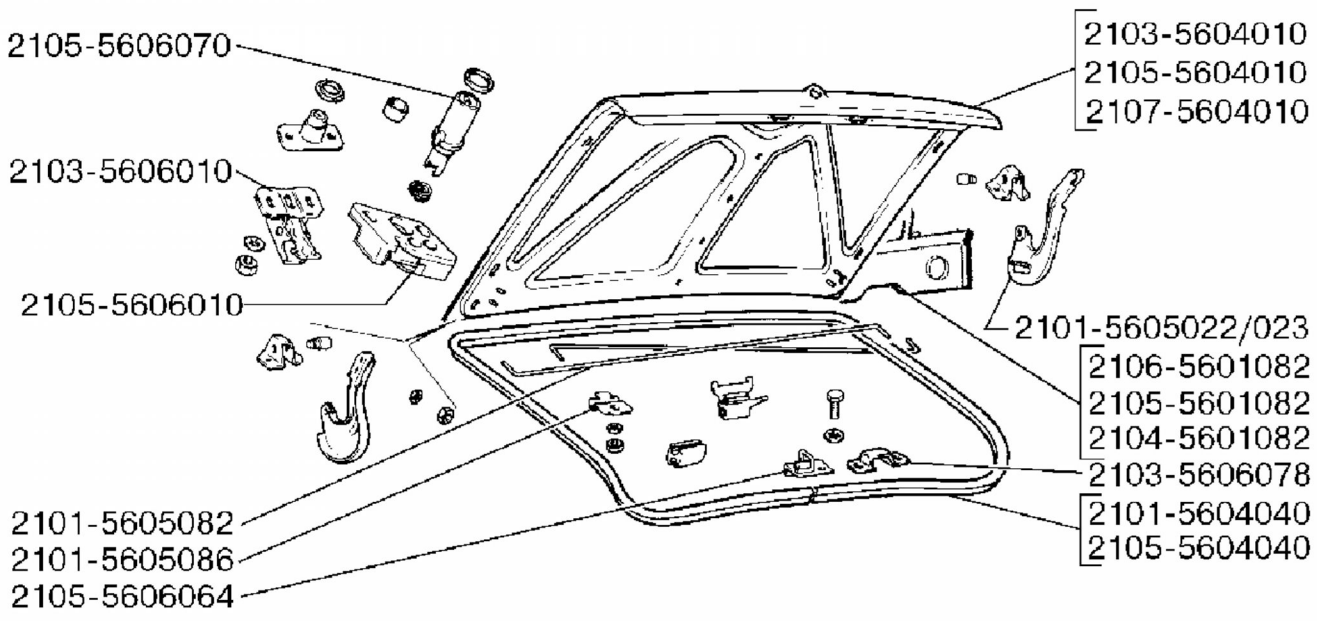

56 01. Детали задка кузова

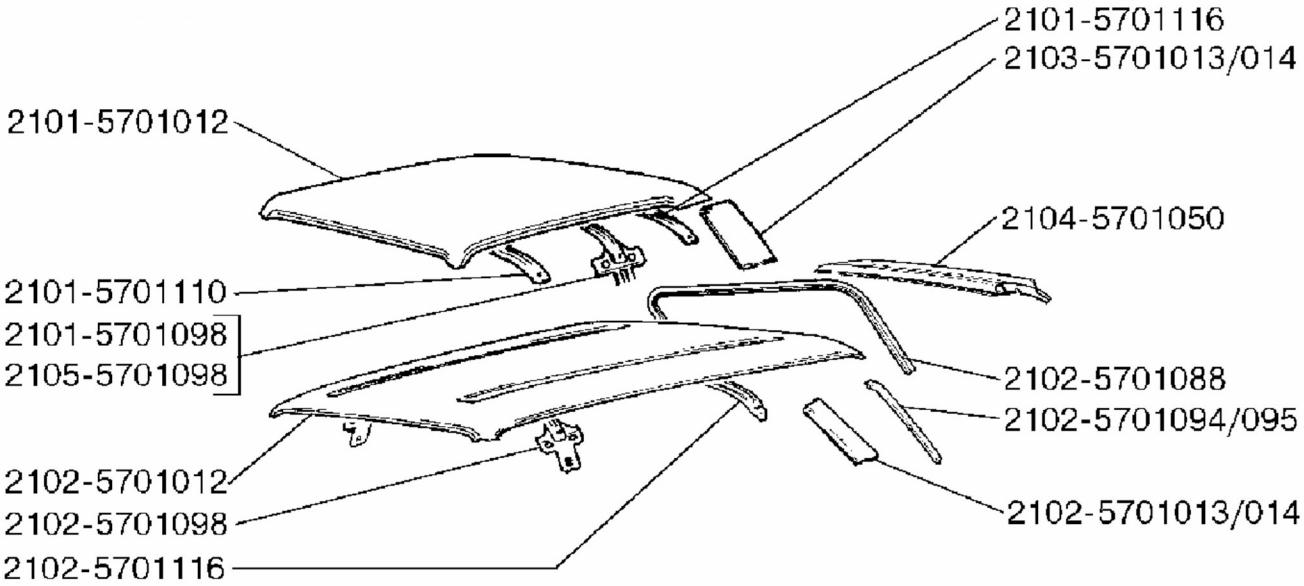

57 01. Панель крыши

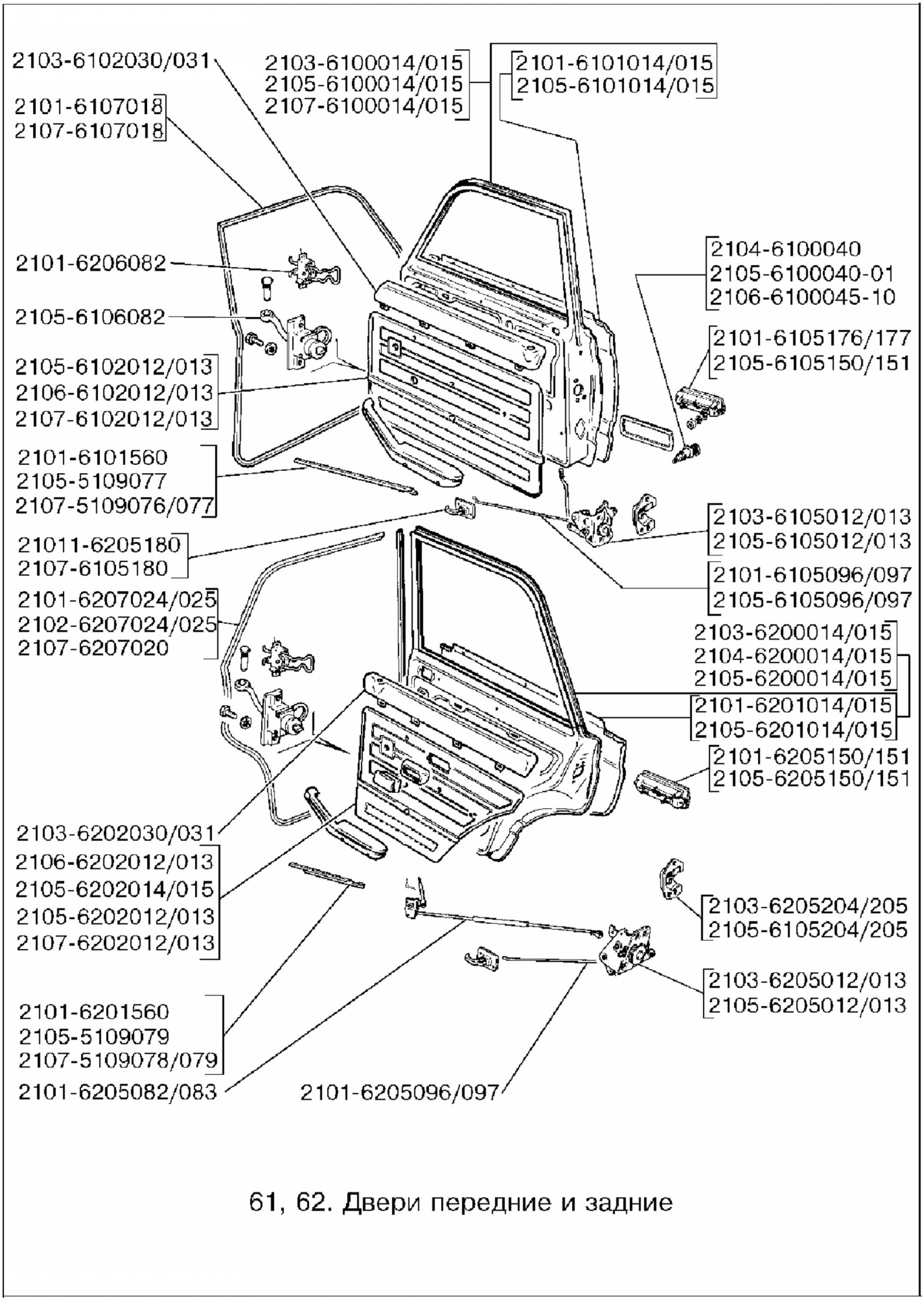

61, 62. Двери передние и задние

2105-6103210/211
2105-6103290
2101-6103250/251
2105-6103294
2101-6103102/103
2105-6103291
2103-6103048/049
2101-6103472/473
2103-6103316/317
2105-6103250/251
2106-6103214
2105-6104072
2101-6103220/221
2106-6103210/211
2101-6103260
2101-6203292
2101-6103240/241
2105-6104064
2105-6104066
2107-6104066
2101-6104020-01
2105-6104020
2101-6203293
2103-6203316/317
2101-6203291
2101-6203292
2106-6203052
2102-6203052
2101-6203126
2102-6203126
2101-6203295
2101-6204020-01
2101-6203250/251
2101-6203290
2101-6203472
2102-6203472/473
2105-6203210/211
2106-6203210/211
2101-6203220/221
2106-6203214

Окна дверей

2102-6306020/021
2104-6306020/021
2104-6303016-10
2104-6306042/043
2104-6303018
2102-6306032/033
2104-6302040
2102-6306036/037
2104-6302030/031
2108-6308010
2104-6300014
2102-6305012
2104-6305090
2105-5604040
2102-6301060
2102-6307024
2104-6305150
2104-6302012
2102-6306120

63 00. Дверь задка

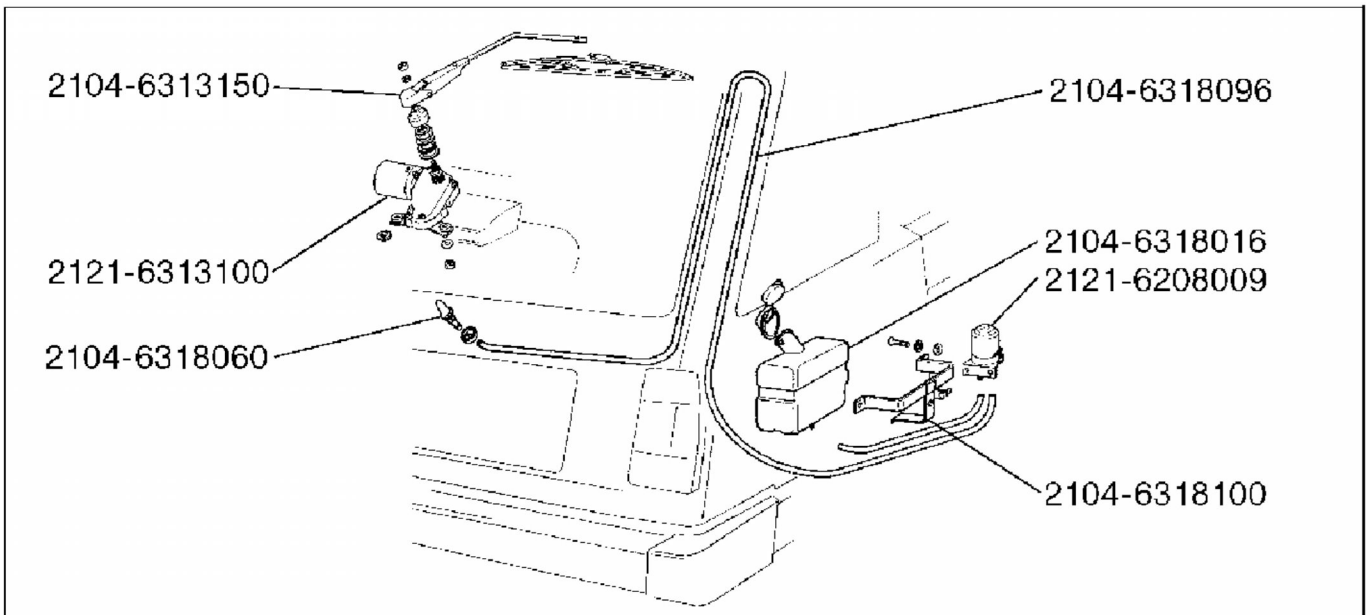

63 13. Стеклоочиститель окна двери задка

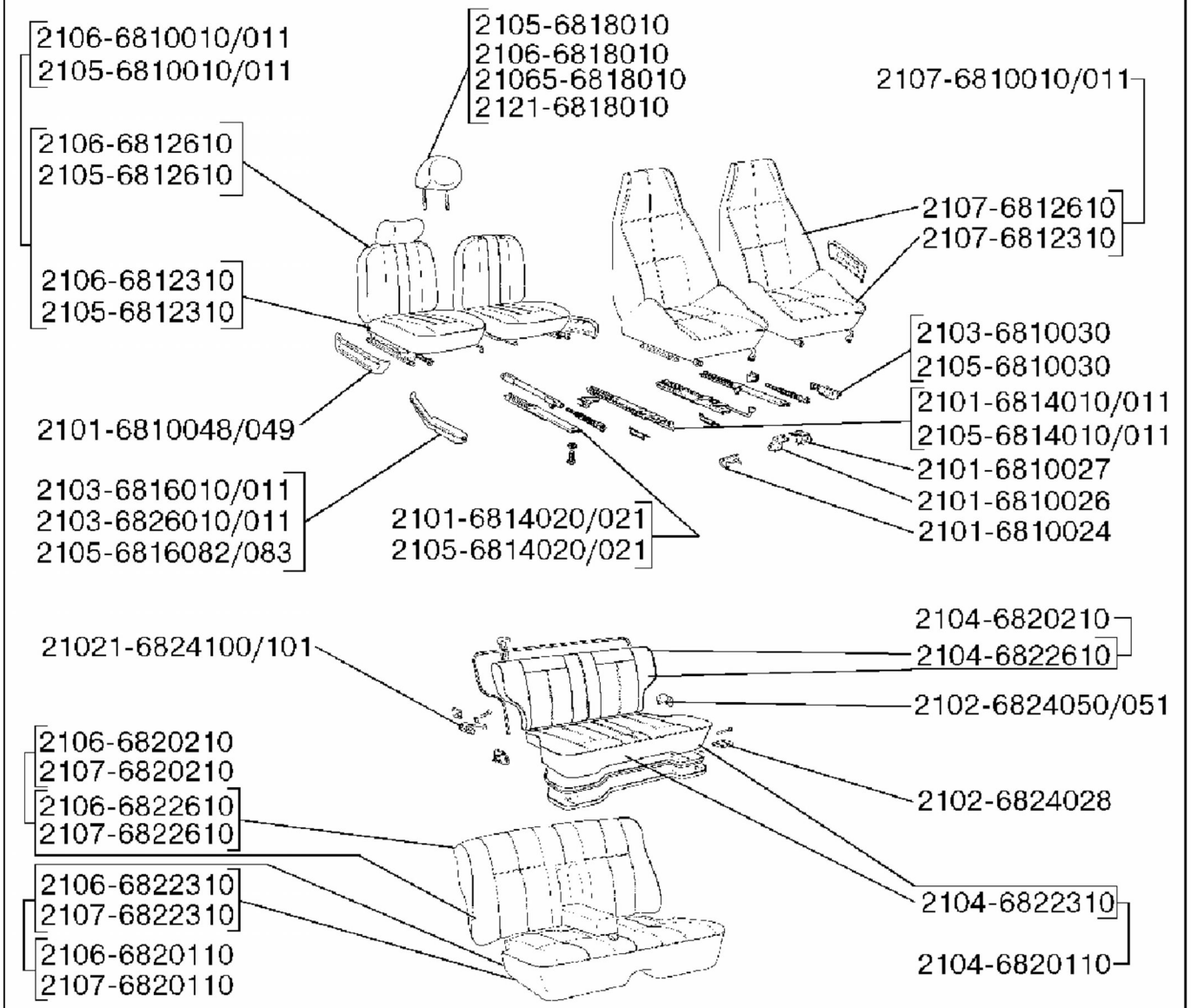

68. Сиденья передние и задние

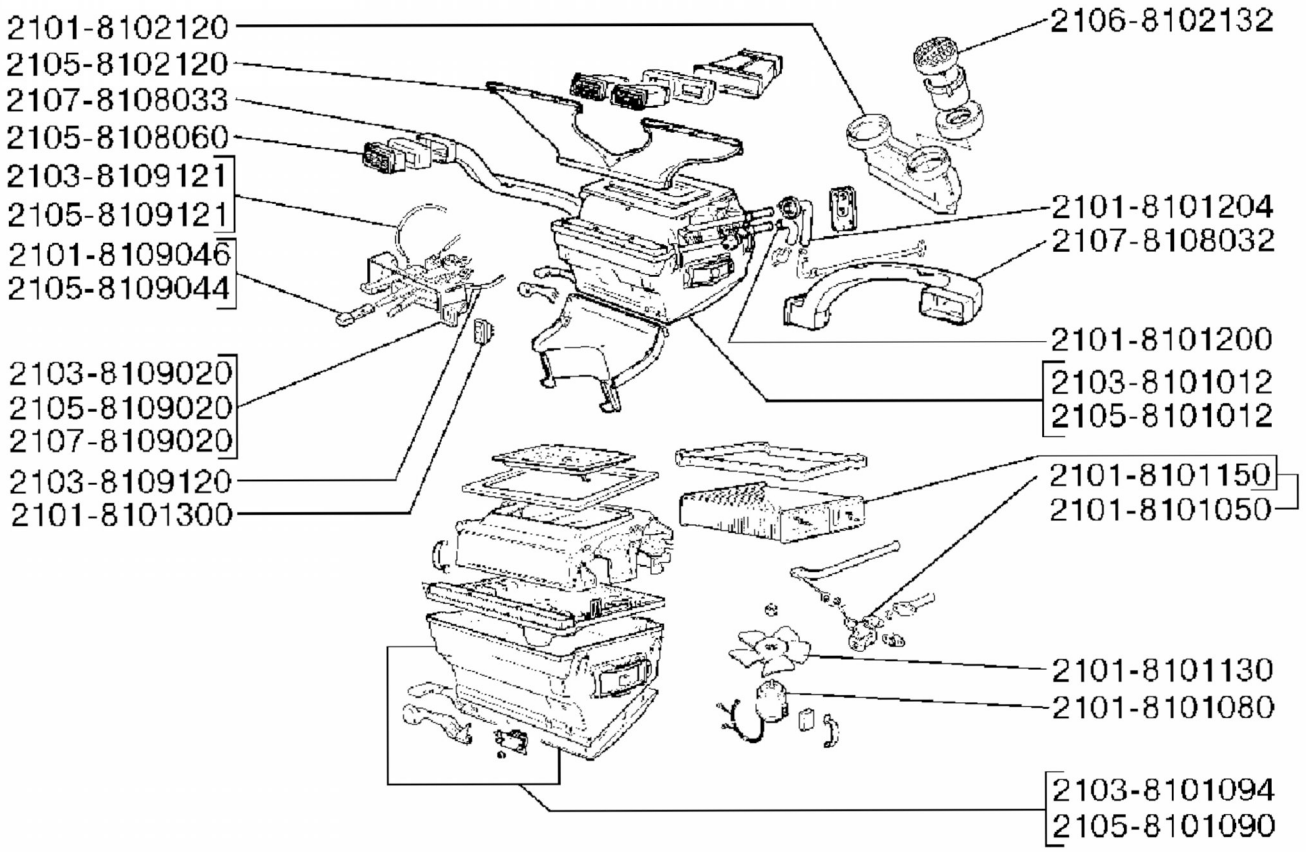

81 01. Отопитель

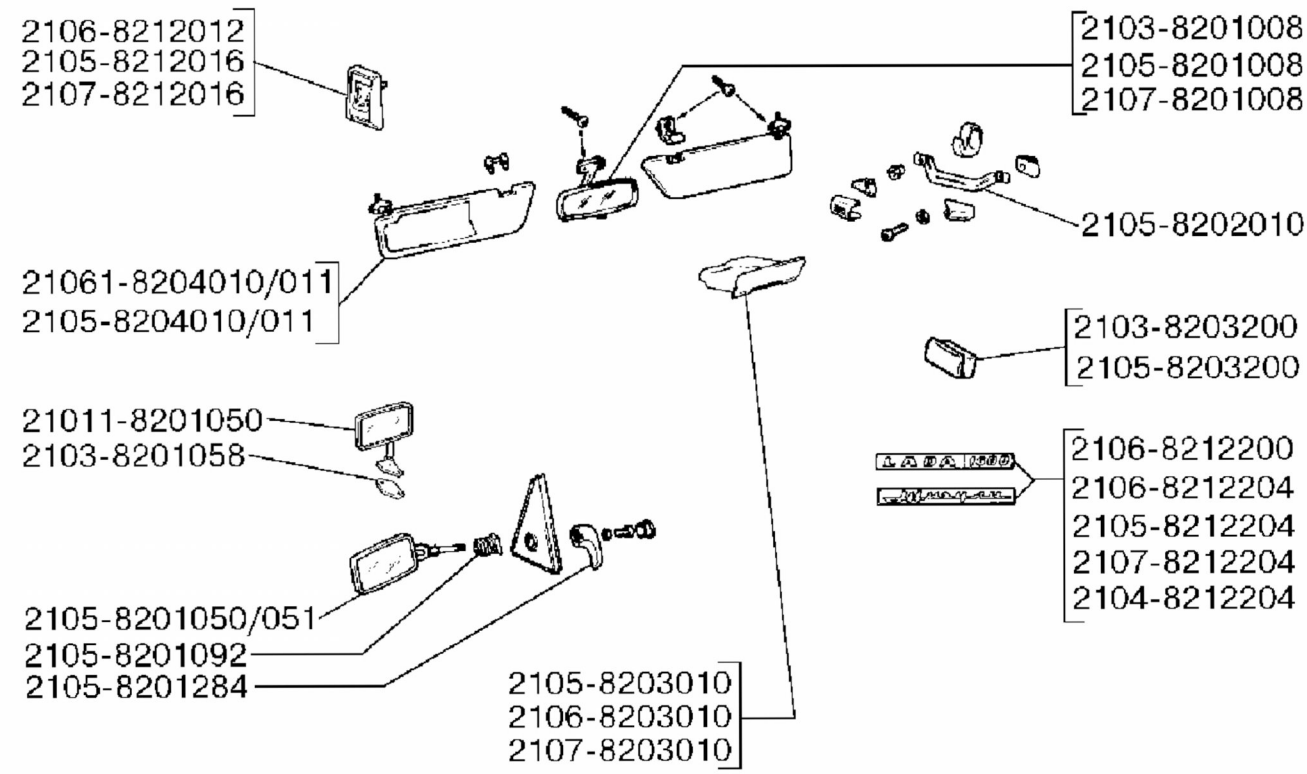

82. Принадлежности кузова

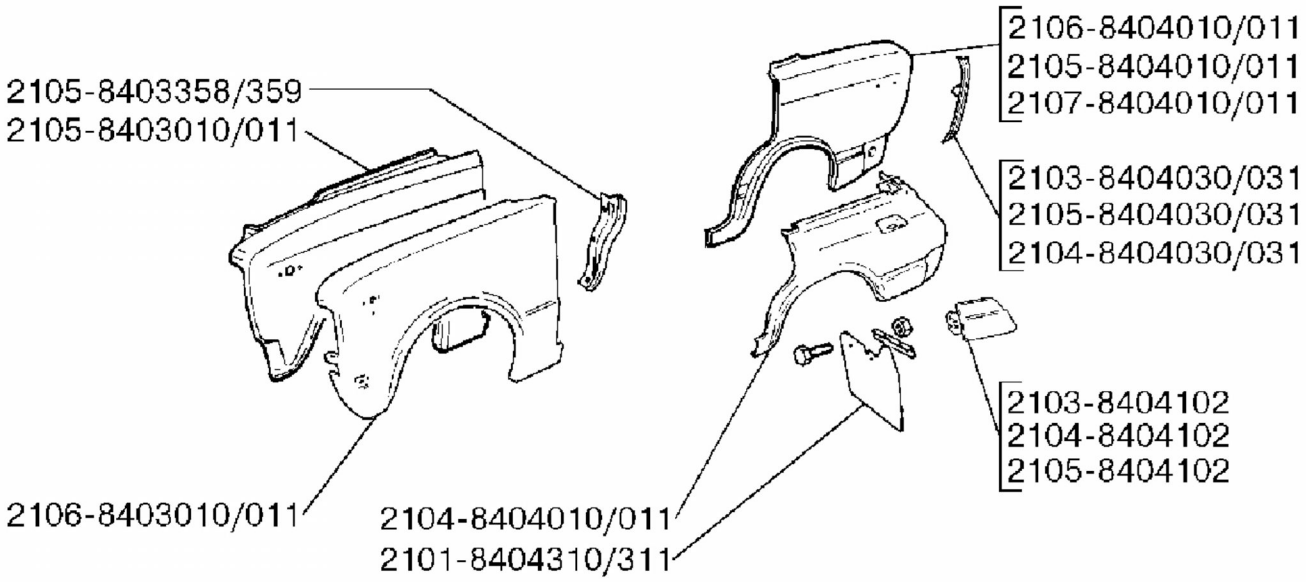

84 03, 84 04. Крылья передние и задние

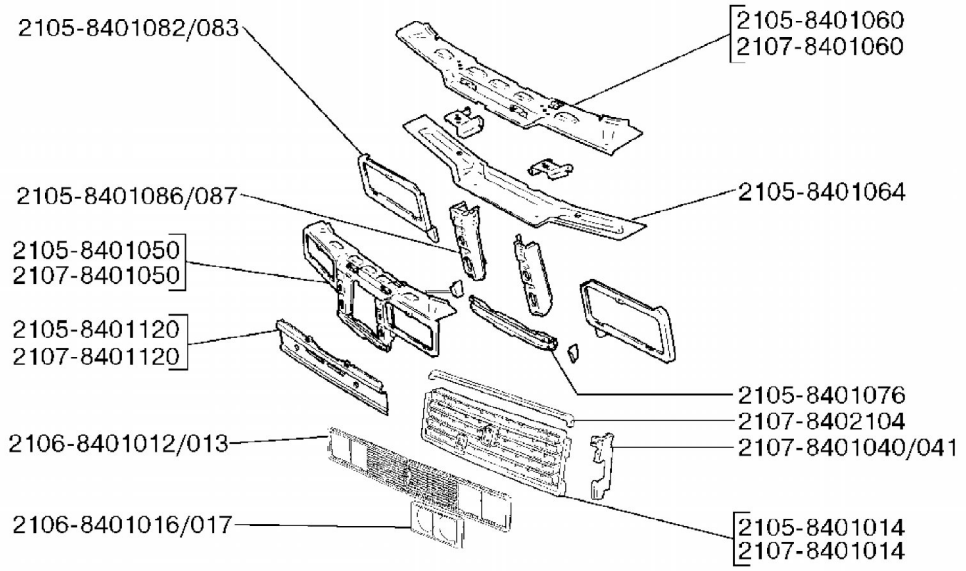

84 01. Облицовка и рамка радиатора

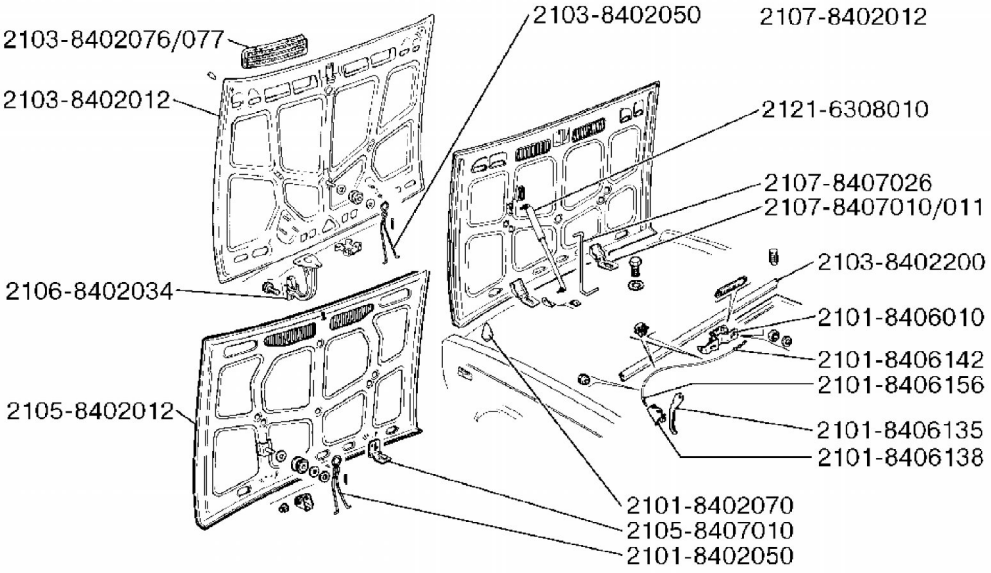

84 02. Капот